SERVICE-ONDERDELEN

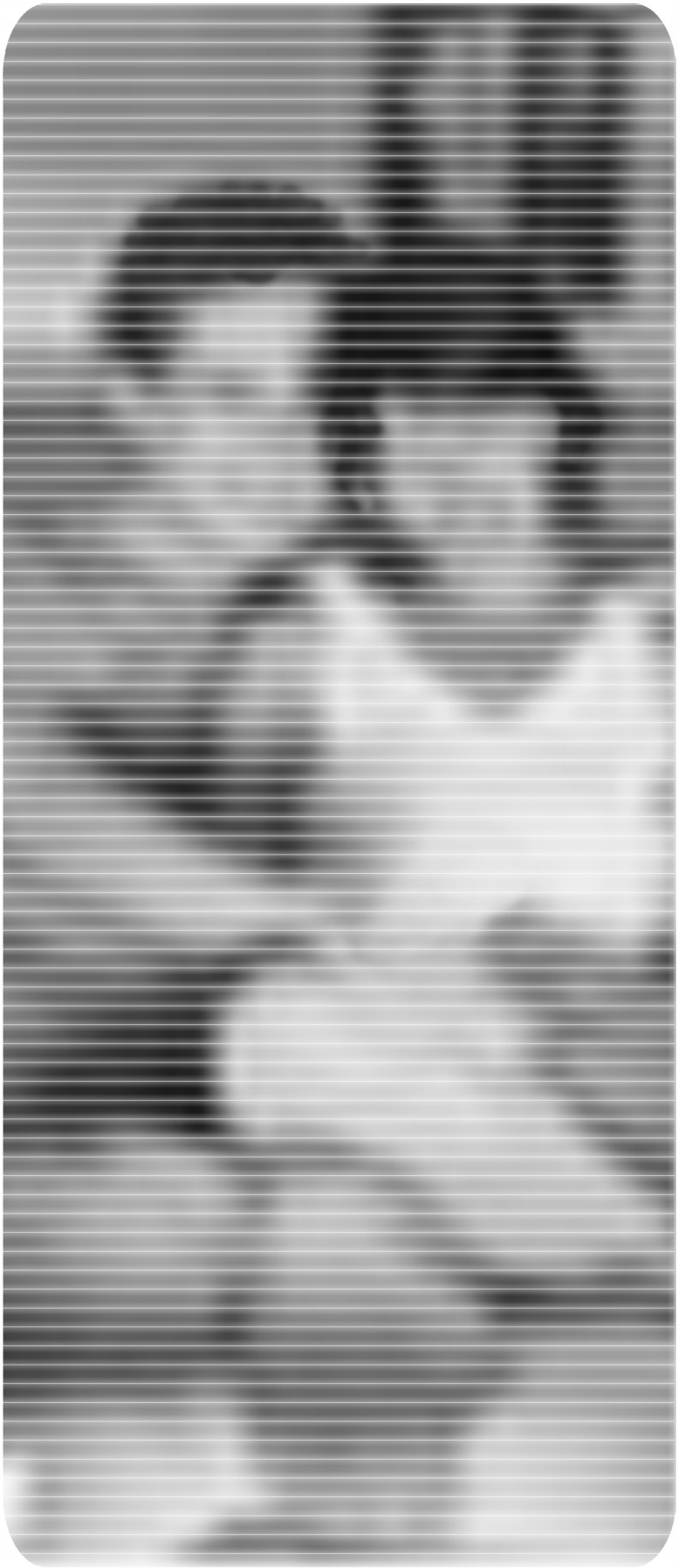

ATAG **A-Serie**
ATAG **E-Serie** *vanaf 2009*
ATAG **E-Serie** *tot 2009*
ATAG **i-Serie** *tot 2019*
ATAG **i Zone-Serie**
ATAG **P-Serie**
ATAG **Q-Serie** *tot 2019*
ATAG **QR-Serie**
ATAG **ComfortBoiler**
ATAG **Q-CC** *tot 2020*
ATAG **QR-CC**
ATAG **Q-Solar** *tot 2021*
ATAG **QR-Solar**
ATAG **Zonneboiler**
ATAG **XL-Serie**
ATAG **Zonemodules**

ATAG

1/2025

8A.70.14.20 / 01.25 Wijzigingen voorbehouden

In de onderdelenlijsten van cv-ketels zijn vanaf heden bij elk type ook het artikelnummer van de ketel weergegeven. Dit is een extra referentie om te controleren voor welk type ketel er onderdelen gezocht wordt. De artikelnummers staan in dit document bovenaan elke kolom onder het keteltype. Op de cv-ketel zelf is het artikelnummer, samen met het keteltype en het P-nummer, terug te vinden op de typeplaat en op een kleine sticker in de buurt van het bedieningspaneel

Legenda prijswijzer service-onderdelen.

Indien er bij de artikelomschrijving een aantal staat vermeld, betreft dit de leveringsomvang.

Voor onderdelen voor propaan toestellen kunt u informeren bij ATAG Verwarming afd. Service-onderdelen.

Een artikelnummer kan diverse malen in deze serviceonderdelenlijst voorkomen.

Zie voor de actuele prijzen de separate prijslijst.
Vraag onze afd. verkoop naar de meest recente prijslijst.

Wijzigingen voorbehouden.

Inhoud

A-, E-Serie en ALEC (A-platform / LMU) vanaf 2009 5
Typen: A203(E)C, A244(E)C, A244C L, A285(E)C, E223C, E264C, E264EC ALEC, E325(E)C, E325EC ALEC, E325S

E-Serie tot 2009 (Q-platform / MCBA) 19
Typen: E22C, E26C, E32C, E32S

i-Serie tot 2019 (LMU-C) 27
Typen: i20C, i20EC, i28C, i28EC, i36C, i36EC, i32S

i Zone-Serie vanaf 2019 tot 8/2022 (CBR-AP TOP) 37
Typen: i20CZ, i20ECZ, i28CZ, i28ECZ, i36CZ, i36ECZ, i32SZ

i Zone-Serie vanaf 8/2022 (CBR3.0) 47
Typen: i20CZ, i20ECZ, i28CZ, i28ECZ, i36CZ, i36ECZ, i32SZ

P-Serie (CBR-AP Basic) vanaf 2019 tot 11/2022 57
Typen: i20C, i20EC, i28C, i28EC, i36C, i36EC, i32S

P-Serie (CBR 3.0 Basic) vanaf 11/2022 67
Typen: i20C, i20EC, i28C, i28EC, i36C, i36EC, i32S

Q-Serie tot 2019 77
Typen: Q25S, Q25C, Q38S, Q38C, Q42C, Q51S, Q51C, Q60S

QR-Serie vanaf 2019 89
Typen: Q25SR, Q25CR, Q38SR, Q38CR, Q42CR, Q51SR, Q51CR, Q60SR

ComfortBoilers 101
Typen: QBV110, QBH110, CBS150, 200, 300, 500, 650

Q-CC tot 2020 109
Type: Q30CC

QR-CC vanaf 2020 119
Type: Q30CCR

Q-Solar 131
Typen: Q25SC200, Q25SC380, Q38SC200, Q38SC380

QR-Solar 144
Typen: Q25SCR200, Q25SCR380, Q38SCR200, Q38SCR380

ZonLichtBoilers 158
Typen: ZonLichtBoilers (Standaard, EcoNorm, EcoTop, HotTop) terugloopsysteem tot 2005 (Systeem Luigjes) 158
SolarStation van CBSolar (druksysteem) van mei 2008 tot mei 2011 159
SolarStation van EcoNorm[II], CBSolar[II], CBHotTop, ALEC (druksysteem) vanaf mei 2011 160

XL-Serie 161
Typen: XL70, XL105, XL140
Accessoires XL-Serie 168

Descale waterontharder 171

Zone Modules / Zone Manager 177

Thermostaten en regelingen 184

Onderhoudssets en Speciaal-gereedschap 185-187

NB: Voor ALEC zijn de ketelonderdelen opgenomen bij de A- en E-Serie van pag. 5. Overige onderdelen zie pag. 160

A-, E-Serie en ALEC (A-platform / LMU) vanaf 2009

Typen vanaf 2009

- A203(E)C
- A244(E)C(L)
- A285(E)C
- E223C
- E264(E)C (ALEC)
- E325(E)C (ALEC)
- E320S

Onderdelen mantel A/E-Serie

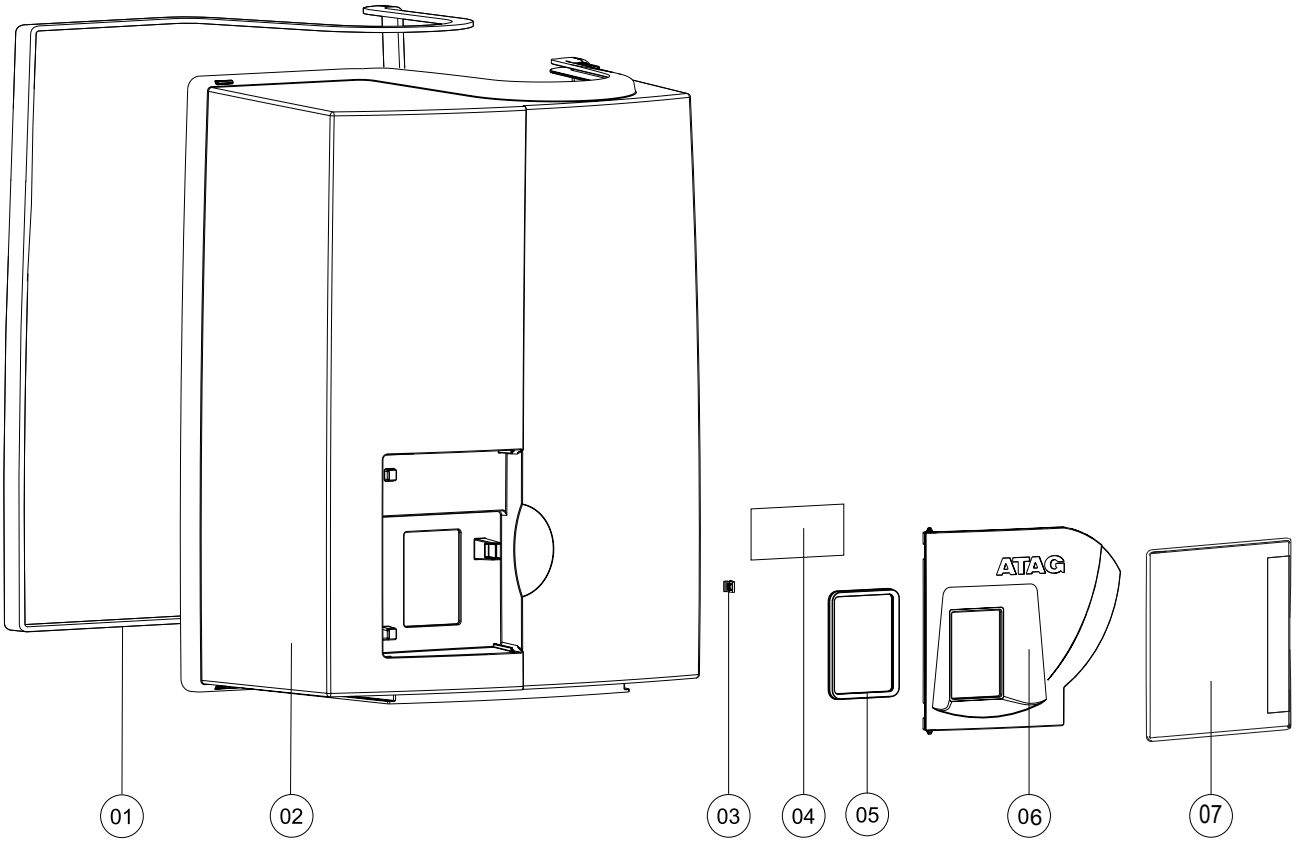

A-Serie

Pos.	Omschrijving	Art.nr.	ATAG A-Serie						
			Combi						
	Type		A203C	A203EC	A244CL	A244C	A244EC	A285C	A285EC
	Type wisselaar		*OSS1*	*OSS2*	*OSS1*	*OSS2*	*OSS2*	*OSS2*	*OSS2*
	Art.nr. ketel		TX3BB00H TX3BB10H TX3BE00H TX3BE10H	TX3BC10H	TX5BE10H	TX5BA00H TX5BB00H TX5BB10H TX5BE10H	TX5BC00H TX5BC10H TX5BF00H TX5BF10H	TX6BB10H	TX6BC10H
	Bouwjaar		*'08-'21*	*10/'16-'21*	*11/'09-'21*	*'08-11/'09*	*'08-'21*	*'17-'21*	*'17-'21*
1	Afdichting mantel	S4479500	X	X	X	X	X	X	X
2	Mantel sam. A-Serie incl. afd. en deur	S4759000	X	X	X	X	X	X	X
3	Klemveer deur mantel	S4479400	X	X	X	X	X	X	X
4	Instructiesticker A/E-Serie	8A4459xx	X	X	X	X	X	X	X
	Gebruikshandleiding A-Serie	8A5259xx	X	X	X	X	X	X	X
	Installatievoorschrift A-Serie	8A5159xx	X	X	X	X	X	X	X
5	Afdichting bedieningsunit-mantel	S4754700	X	X	X	X	X	X	X
6	Deur mantel A-Serie	S4753300	X	X	X	X	X	X	X

Status

E-Serie

Pos.	Omschrijving	Art.nr.	ATAG E-Serie						
			Combi						Solo
	Type		E223C	E264C	E264EC ALEC	E325C	E325EC	E325EC ALEC	E320S
	Type wisselaar		*OSS1*	*OSS2*	*OSS2*	*OSS2*	*OSS2*	*OSS2*	*OSS2*
	Art.nr. ketel		TY3BA20H TB3BA20H TB3BA30H TB3BE20H TB3BE30H	TY4BA20H TB4BA30H TB4BE20H TB4BE30H	TB4BF20H	TB5BA20H TB5BA30H TB5BExxH	TY5BC20H TB5BC20H TB5BH20H	TB5BF20H	SB5BA20H SB5BA30H
	Bouwjaar		*8/'09-'17*	*8/'09-'17*	*2013>*	*8/'09-'17*	*'12-'21*	*2013>*	*8/'09-'17*
1	Afdichting mantel	S4479500	X	X	X	X	X	X	X
2	Mantel sam. E-Serie incl. afd. en deur	S4823000	X	X	X	X	X	X	X
3	Klemveer deur mantel	S4479400	X	X	X	X	X	X	X
4	Instructiesticker A/E-Serie	8A4459xx	X	X	X	X	X	X	X
	Gebruikshandleiding E-Serie	8A5255xx	X	X	X	X	X	X	X
	Installatievoorschrift E-Serie	8A5155xx	X	X	X	X	X	X	X
5	Afdichting bedieningsunit-mantel	S4754700	X	X	X	X	X	X	X
6	Deur mantel A-Serie	S4753300							
7	Deur mantel E-Serie	S4735900	X	X	X	X	X	X	X

Status

Onderdelen warmteblok A/E-Serie

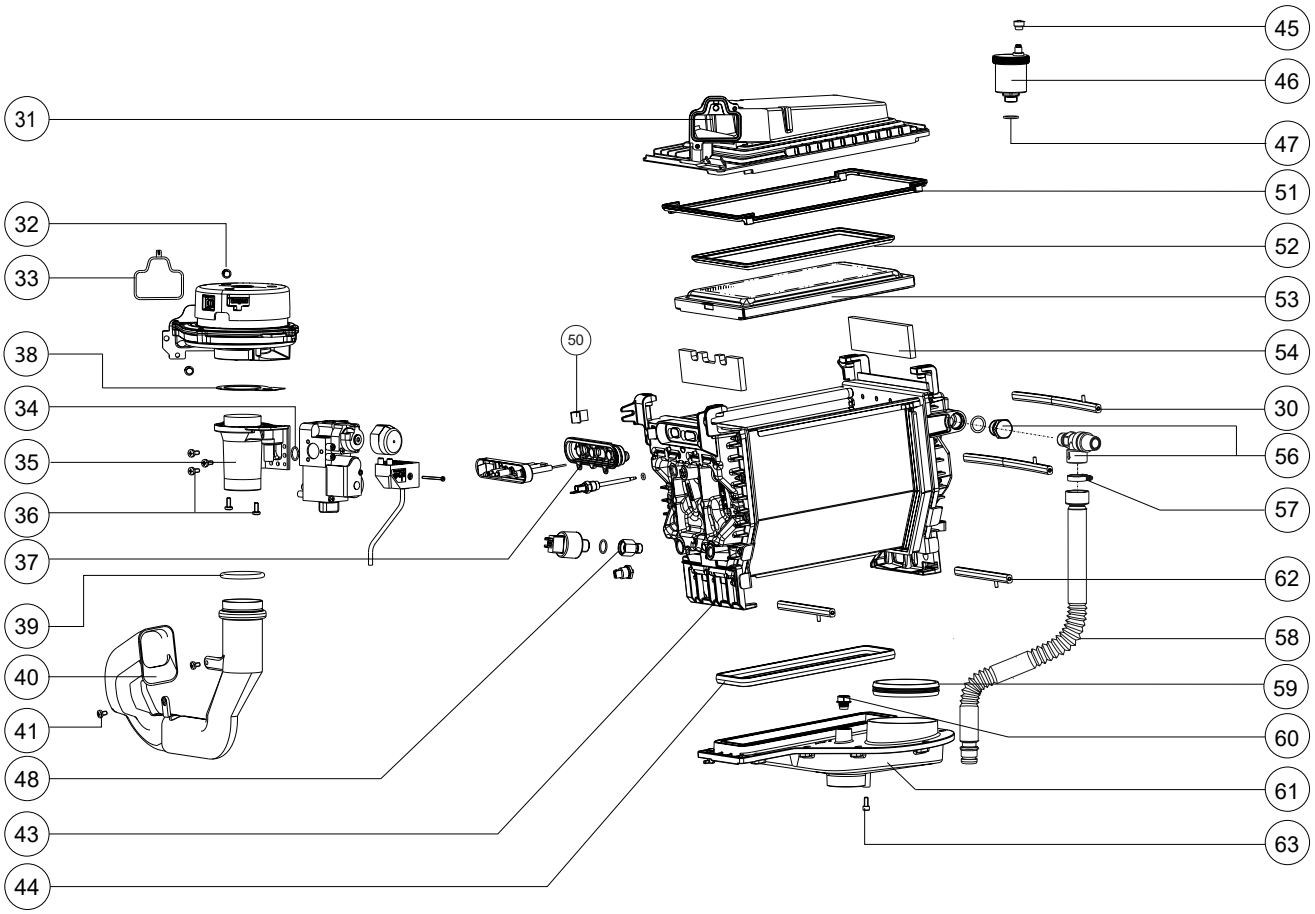

Zie voor complete Onderhoudssets pagina 185.

A-Serie

Pos.	Omschrijving	Art.nr.	ATAG A-Serie						
			Combi						
	Type		A203C	A203EC	A244CL	A244C	A244EC	A285C	A285EC
	Type wisselaar		*OSS1*	*OSS2*	*OSS1*	*OSS2*	*OSS2*	*OSS2*	*OSS2*
	Art.nr. ketel		TX3BB00H TX3BB10H TX3BE00H TX3BE10H	TX3BC10H	TX5BE10H	TX5BA00H TX5BB00H TX5BB10H TX5BE10H	TX5BC00H TX5BC10H TX5BF00H TX5BF10H	TX6BB10H	TX6BC10H
	Bouwjaar		*'08-'21*	*10/'16-'21*	*11/'09-'21*	*'08-11/'09*	*'08-'21*	*'17-'21*	*'17-'21*
30	Klemstang bovenbak lang	S4310800	2X	2X	2X	2X	2X	2X	2X
31	Bovenbak sam. OSS1	S4735000	X		X				
	Bovenbak sam. OSS2	S4735100		X		X	X	X	X
32	Bout m 5x16 din933.8.8 5x		2X	2X	2X	2X	2X	2X	2X
33	Afdichting vent./bovenbak	S4305700	X	X	X	X	X	X	X
34	Afdichting gasblok-venturi	S4337610	X	X	X	X	X	X	X
35	Venturi OSS1	S4318810	X		X				
	Venturi OSS2	S4318920		X		X	X	X	X
36	Bout m5x12 gr fase zs din7985 5x	S4418710	5X	5X	5X	5X	5X	5X	5X
37	Afd. Ionisatie/Ontsteking OSS	S4709800	X	X	X	X	X	X	X
38	Afdichting venturi-ventilator	S4325610	X	X	X	X	X	X	X
39	Afdichtring aanzuigst-vent.SHR	S4309500	X	X	X	X	X	X	X
40	Aanzuigstuk OSS1	S4347510	X		X				
	Aanzuigstuk OSS2	S4325510		X		X	X	X	X
41	Schroef taptite m5x 8 ck-pd 3x	S4167500	X	X	X	X	X	X	X
42	Dop gasregelblok		X	X	X	X	X	X	X
43	Warmtewisselaar OSS1		X		X				
	Warmtewisselaar OSS2			X		X	X	X	X
	Kogelkopsleutel	S4363710	X	X	X	X	X	X	X
44	Afd. Onderbak OSS1	S4709500	X		X				
	Afd. Onderbak OSS2	S4714900		X		X	X	X	X
45	Dop ontluchter SHR 3x	S4380600	X	X	X	X	X	X	X
46	Ontluchter E/PF/SHR chroom	S4419110	X	X	X	X	X	X	X
47	O-ring ø13,94x2,62 ontl.SHR 2x	S4342300	X	X	X	X	X	X	X
48	Waterslot	S4325900	X	X	X	X	X	X	X
49	Terugslagklep voor CLV toepassing. Standaard op alle HP-versies	AA000100	bij HP	X	bij HP	bij HP	bij HP	X	X
50	Veer electrode ionisatie/ontst.OSS	S4710400	X	X	X	X	X	X	X
51	Afd. Wsslr/Bovenbak OSS1	S4709100	X		X				
	Afd. Wsslr/Bovenbak OSS2	S4718400		X		X	X	X	X
52	Afd. Brander/Bovenbak OSS1	S4717200	X		X				
	Afd. Brander/Bovenbak OSS2	S4717300		X		X	X	X	X
53	Brandercassette sam. OSS1	S4714600	X		X				
	Brandercassette sam. OSS2	S4714700		X		X	X	X	X
54	Set Isolatieplaten OSS	S4730900	X	X	X	X	X	X	X
	Revisieset isolatieplaten+lijm+klemmen	S5071600	X	X	X	X	X	X	X
	Lijmpatroon 310ml	S5071700	X	X	X	X	X	X	X
56	Stop ipv overstort 1/2"	S4753100	X	X	X	X	X	X	X
59	Lip-ring ø63 amgas	S4307900	X		X				
	Lip-ring ø80 amgas	S4304200		X		X	X	X	X
60	Stop 1/4"	S4674500	X	X	X	X	X	X	X
61	Onderbak sam. OSS1	S4730600	X		X				
	Onderbak sam. OSS2	S4730700		X		X	X	X	X
62	Klemstang condensbak	S4310700	X	X	X	X	X	X	X
63	Schroef M 5X12 imbus VERZ. 3x	S4440000	X	X	X	X	X	X	X

E-Serie

Pos.	Omschrijving	Art.nr.	ATAG E-Serie						
			Combi						Solo
	Type		E223C	E264C	E264EC	E325C	E325EC	E325EC	E320S
	Type wisselaar		*OSS1*	*OSS2*	ALEC *OSS2*	*OSS2*	*OSS2*	ALEC *OSS2*	*OSS2*
	Art.nr. ketel		TY3BA20H TB3BA20H TB3BA30H TB3BE20H TB3BE30H	TY4BA20H TB4BA30H TB4BE20H TB4BE30H	TB4BF20H	TB5BA20H TB5BA30H TB5BExxH	TY5BC20H TB5BC20H TB5BH20H	TB5BF20H	SB5BA20H SB5BA30H
	Bouwjaar		*8/'09-'17*	*8/'09-'17*	*2013>*	*8/'09-'17*	*'12-'21*	*2013>*	*8/'09-'17*
30	Klemstang bovenbak lang	S4310800	2X	2X	2X	2X	2X	2X	2X
31	Bovenbak sam. OSS1	S4735000	X						
	Bovenbak sam. OSS2	S4735100		X	X	X	X	X	X
32	Bout m 5x16 din933.8.8 5x		2X	2X	2X	2X	2X	2X	2X
33	Afdichting vent./bovenbak	S4305700	X	X	X	X	X	X	X
34	Afdichting gasblok-venturi	S4337610	X	X	X	X	X	X	X
35	Venturi OSS1	S4318810	X						
	Venturi OSS2	S4318920		X	X	X	X	X	X
36	Bout m5x12 gr fase zs din7985 5x	S4418710	5X	5X	5X	5X	5X	5X	5X
37	Afd. Ionisatie/Ontsteking OSS	S4709800	X	X	X	X	X	X	X
38	Afdichting venturi-ventilator	S4325610	X	X	X	X	X	X	X
39	Afdichtring aanzuigst-vent.SHR	S4309500	X	X	X	X	X	X	X
40	Aanzuigstuk OSS1	S4347510	X						
	Aanzuigstuk OSS2	S4325510		X	X	X	X	X	X
41	Schroef taptite m5x 8 ck-pd 3x	S4167500	X	X	X	X	X	X	X
42	Dop gasregelblok		X	X	X	X	X	X	X
43	Warmtewisselaar OSS1		X						
	Warmtewisselaar OSS2			X	X	X	X	X	X
	Kogelkopsleutel	S4363710	X	X	X	X	X	X	X
44	Afd. Onderbak OSS1	S4709500	X						
	Afd. Onderbak OSS2	S4714900		X	X	X	X	X	X
45	Dop ontluchter SHR 3x	S4380600	X	X	X	X	X	X	X
46	Ontluchter E/PF/SHR chroom	S4419110	X	X	X	X	X	X	X
47	O-ring ø13,94x2,62 ontl.SHR 2x	S4342300	X	X	X	X	X	X	X
48	Waterslot	S4325900	X	X	X	X	X	X	X
49	Terugslagklep voor CLV toepassing. Standaard op alle HP-versies	AA000100	bij HP	bij HP	X	bij HP	bij HP	X	
50	Veer electrode ionisatie/ontst.OSS	S4710400	X	X	X	X	X	X	X
51	Afd. Wsslr/Bovenbak OSS1	S4709100	X						
	Afd. Wsslr/Bovenbak OSS2	S4718400		X	X	X	X	X	X
52	Afd. Brander/Bovenbak OSS1	S4717200	X						
	Afd. Brander/Bovenbak OSS2	S4717300		X	X	X	X	X	X
53	Brandercassette sam. OSS1	S4714600	X						
	Brandercassette sam. OSS2	S4714700		X	X	X	X	X	X
54	Set Isolatieplaten OSS	S4730900	X	X	X	X	X	X	X
	Revisieset isolatieplaten+lijm+klemmen	S5071600	X	X	X	X	X	X	X
	Lijmpatroon 310ml	S5071700	X	X	X	X	X	X	X
56	Overstortventiel set 3 bar	S4344630	X	X	X	X	X	X	X
57	Slangklem 20-32 mm RVS	S4395600	X	X	X	X	X	X	X
58	Leiding overstort	S4421400	X	X	X	X	X	X	X
59	Lip-ring ø63 amgas	S4307900	X						
	Lip-ring ø80 amgas	S4304200		X	X	X	X	X	X
60	Stop 1/4"	S4674500	X	X	X	X	X	X	X
61	Onderbak sam. OSS1	S4730600	X						
	Onderbak sam. OSS2	S4730700		X	X	X	X	X	X
62	Klemstang condensbak	S4310700	X	X	X	X	X	X	X
63	Schroef M 5X12 imbus VERZ. 3x	S4440000	X	X	X	X	X	X	X

Onderdelen achterwand A/E-Serie

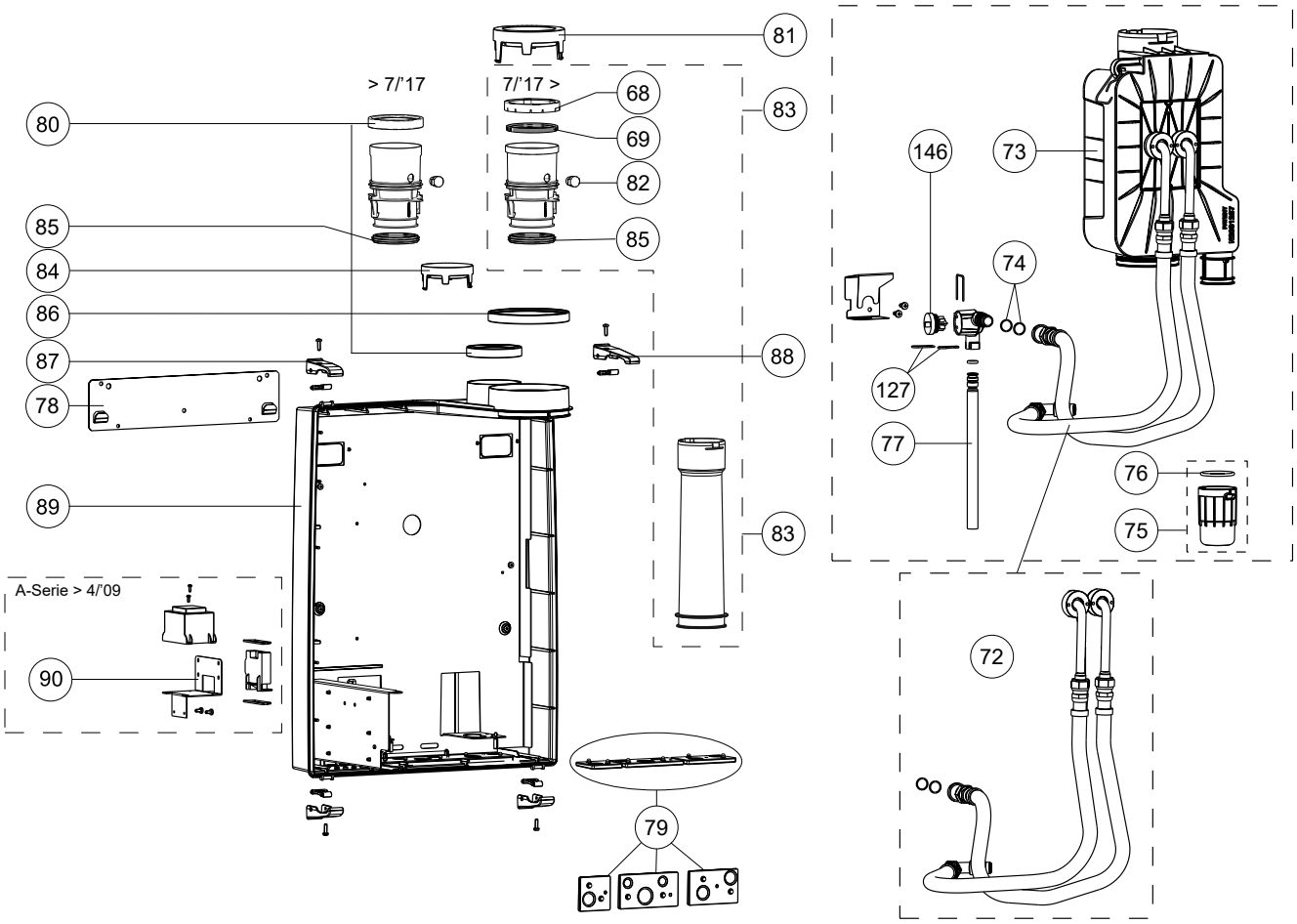

A-Serie

Pos.	Omschrijving	Art.nr.	ATAG A-Serie						
			Combi						
	Type		A203C	A203EC	A244CL	A244C	A244EC	A285C	A285EC
	Type wisselaar		*OSS1*	*OSS2*	*OSS1*	*OSS2*	*OSS2*	*OSS2*	*OSS2*
	Art.nr. ketel		TX3BB00H TX3BB10H TX3BE00H TX3BE10H	TX3BC10H	TX5BE10H	TX5BA00H TX5BB00H TX5BB10H TX5BE10H	TX5BC00H TX5BC10H TX5BF00H TX5BF10H	TX6BB10H	TX6BC10H
									Status
	Bouwjaar		*'08-'21*	*10/'16-'21*	*11/'09-'21*	*'08-11/'09*	*'08-'21*	*'17-'21*	*'17-'21*
	Vanaf 7/'17:								
68	Klemring uitlaatstomp Ø80	S4905800	X	X	X	X	X	X	X
69	Afdichting rookgasafvoer Ø 80 (3X)	S4816700	X	X	X	X	X	X	X
72	Slangenset EC1 flex A/E-Serie	S4797200		X			X		X
73	Economiser met slangen	S4782400							
74	O-ring 14x2mm EPDM	S4771900		X			X		X
75	Sifonbeker Economiser	S4758900		X			X		X
76	O-ring Sifonbeker Economiser	S4770900		X			X		X
77	Koudwaterleiding ø15 EC	S4756700		X			X		X
78	Ophangbeugel SHR15/24/35	S4341610	X	X	X	X	X	X	X
79	Set afdichtingen leidingen A-serie	S4755100	X	X	X	X	X	X	X
80	Afdichting luchttoev. ø 80 SHR	S4323510	X	X	X	X	X	X	X
81	Deksel luchttoevoer ø 120/80	S4323410	X	X	X	X	X	X	X
82	Tule + stop uitlaatstomp	S4521600	X	X	X	X	X	X	X
83	Rookg.afv.pp sam.15-24 mr	S4499400	X		X				
	Rookg.afv. pp. sam. 35 zr	S4500500				X	X	X	X
84	Deksel luchttoev. 80 SHR	S4323310	X	X	X	X	X	X	X
85	Afdichting uitlaatpyp pp SHR	S4472600	X	X	X	X	X	X	X
86	Afdichting luchttoevoer ø120 SHR	S4323710	X	X	X	X	X	X	X
87	Sluiting klein	S4415220	X	X	X	X	X	X	X
88	Sluiting groot	S4415120	X	X	X	X	X	X	X
89	Achterwand		X	X	X	X	X	X	X
	Montage achterplaat		X	X	X	X	X	X	X
90	Montagebeugel PCB		X			X		X	

E-Serie

Pos.	Omschrijving	Art.nr.	ATAG E-Serie						
			Combi						Solo
	Type		E223C	E264C	E264EC ALEC	E325C	E325EC	E325EC ALEC	E320S
	Type wisselaar		*OSS1*	*OSS2*	*OSS2*	*OSS2*	*OSS2*	*OSS2*	*OSS2*
	Art.nr. ketel		TY3BA20H TB3BA20H TB3BA30H TB3BE20H TB3BE30H	TY4BA20H TB4BA30H TB4BE20H TB4BE30H	TB4BF20H	TB5BA20H TB5BA30H TB5BExxH	TY5BC20H TB5BC20H TB5BH20H	TB5BF20H	SB5BA20H SB5BA30H
									Status
	Bouwjaar		*8/'09-'17*	*8/'09-'17*	*2013>*	*8/'09-'17*	*'12-'21*	*2013>*	*8/'09-'17*
	Vanaf 7/'17:								
68	Klemring uitlaatstomp Ø80	S4905800	X	X	X	X	X	X	X
69	Afdichting rookgasafvoer Ø 80 (3X)	S4816700	X	X	X	X	X	X	X
72	Slangenset EC1 flex A/E-Serie	S4797200			X		X	X	
73	Economiser met slangen	S4782400							
74	O-ring 14x2mm EPDM	S4771900			X		X	X	
75	Sifonbeker Economiser	S4758900			X		X	X	
76	O-ring Sifonbeker Economiser	S4770900			X		X	X	
77	Koudwaterleiding ø15 EC	S4756700			X		X	X	
78	Ophangbeugel SHR15/24/35	S4341610	X	X	X	X	X	X	X
79	Set afdichtingen leidingen A-serie	S4755100	X	X	X	X	X	X	X
80	Afdichting luchttoev. ø 80 SHR	S4323510	X	X	X	X	X	X	X
81	Deksel luchttoevoer ø 120/80	S4323410	X	X	X	X	X	X	X
82	Tule + stop uitlaatstomp	S4521600	X	X	X	X	X	X	X
83	Rookg.afv.pp sam.15-24 mr	S4499400	X						
	Rookg.afv. pp. sam. 35 zr	S4500500		X	X	X	X	X	X
84	Deksel luchttoev. 80 SHR	S4323310	X	X	X	X	X	X	X
85	Afdichting uitlaatpyp pp SHR	S4472600	X	X	X	X	X	X	X
86	Afdichting luchttoevoer ø120 SHR	S4323710	X	X	X	X	X	X	X
87	Sluiting klein	S4415220	X	X	X	X	X	X	X
88	Sluiting groot	S4415120	X	X	X	X	X	X	X
89	Achterwand		X	X	X	X	X	X	X
	Montage achterplaat		X	X	X	X	X	X	X

Onderdelen leidingen A/E-Serie tot P1242xxxxx (10/'12)

Stepper 3-wegklep

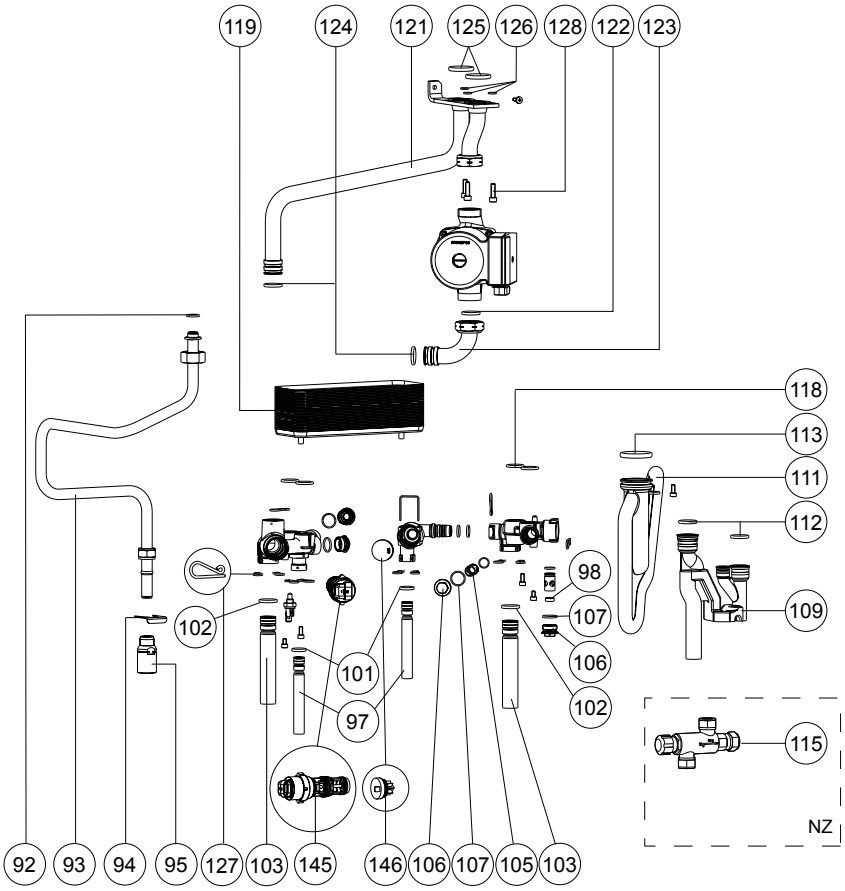

Onderdelen leidingen A/E-Serie vanaf P1243xxxxx (10/'12)

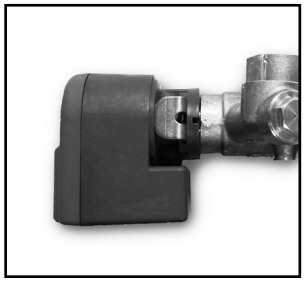

230V VJ 3-wegklep

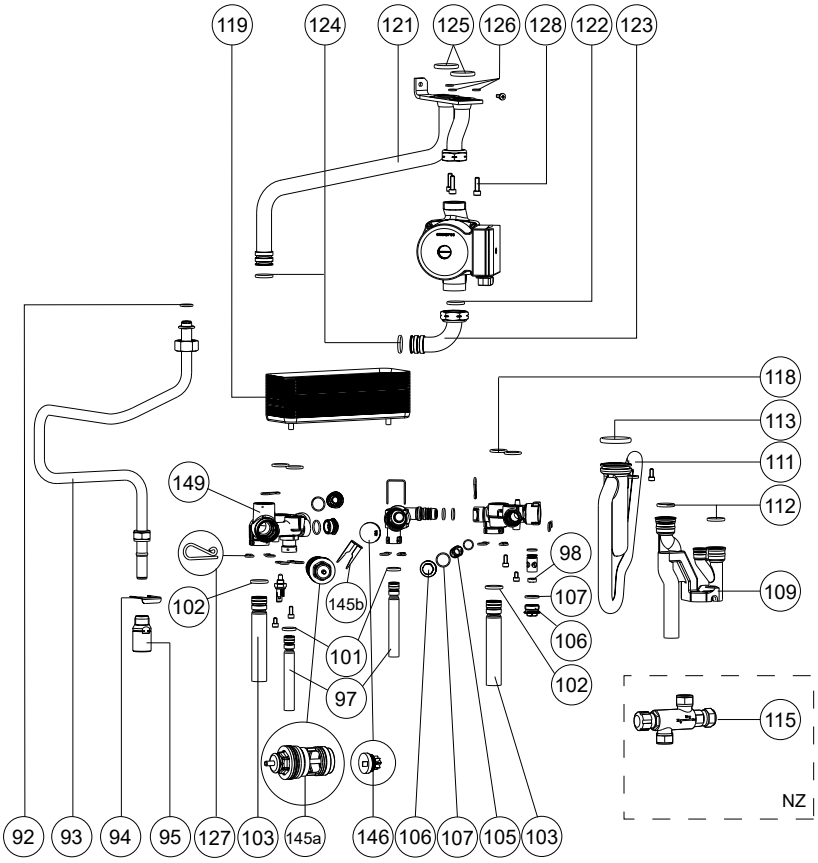

A-Serie

Pos.	Omschrijving	Art.nr.	ATAG A-Serie						
			Combi						
	Type		A203C	A203EC	A244CL	A244C	A244EC	A285C	A285EC
	Type wisselaar		*OSS1*	*OSS2*	*OSS1*	*OSS2*	*OSS2*	*OSS2*	*OSS2*
	Art.nr. ketel		TX3BB00H TX3BB10H TX3BE00H TX3BE10H	TX3BC10H	TX5BE10H	TX5BA00H TX5BB00H TX5BB10H TX5BE10H	TX5BC00H TX5BC10H TX5BF00H TX5BF10H	TX6BB10H	TX6BC10H
	Bouwjaar		*'08-'21*	*10/'16-'21*	*11/'09-'21*	*'08-11/'09*	*'08-'21*	*'17-'21*	*'17-'21*
92	O-ring ø 14.30x2.40 gasleiding A(3x)	S4749500	X	X	X	X	X	X	X
93	Gasleiding A-serie OSS1	S4741400	X		X				
	Gasleiding A-serie OSS2	S4741300		X		X	X	X	X
94	Borgveer gasleiding	S4751800	X	X	X	X	X	X	X
95	Pijpnippel gasleid. 1/2" bi+O-ring	S4493300	X	X	X	X	X	X	X
97	Leiding ø15 koud/warm A-serie	S4743300	2X	1X	2X	2X	1X	2X	1X
	Koudwaterleiding ø15 EC	S4756700		X			X		X
98	Doseerventiel tap 6,0 l/min grijs	S4755200	X						
	Doseerventiel tap 7,6 l/min wit	S4755300		X	X	X			
	Doseerventiel tap 8,5 l/min limoen	S4761600					X		
	Doseerventiel tap 10,0 l/min geel	S4762000						X	X
101	O-ring ø 10.77x2.62 sanitair (4x)	S4743700	2X	2X	2X	2X	2X	2X	2X
102	O-ring ø 17.86x2.62 aanv/ret (4x)	S4753800	2X	2X	2X	2X	2X	2X	2X
103	Leiding ø22 aanvoer/retour	S4743200	2X	2X	2X	2X	2X	2X	2X
105	Flowrestrictie CV ø 9mm wit	S4747900	X						
	Flowrestrictie CV ø10mm zwart	S4753200		X	X	X	X	X	X
106	Dop hydroblok 1/2"	S4747000	4X	4X	4X	4X	4X	4X	4X
107	O-ring ø 18.00x2.00 dop hydrobl(4x)	S4753700	4X	4X	4X	4X	4X	4X	4X
109	Condensverzamelstuk	S4421300	X	X	X	X	X	X	X
111	Sifon	S4421200	X	X	X	X	X	X	X
112	O-ring ø18,72x2,62 EPDM 3x	S4443200	2X	2X	2X	2X	2X	2X	2X
113	O-ringø40x3,53 sif.condensb.SHR	S4309900	X	X	X	X	X	X	X
	NZ-set tbv A-Serie (optie):								
115	Therm.mengvent. Ø15 knel	S4312500	X	X	X	X	X	X	X
	BVT thermostaat	COA2000U	X	X	X	X	X	X	X
118	O-ring ø 18.64x3.53 plw A-serie(4x)	S4743800	4X	4X	4X	4X	4X	4X	4X
119	Platenwisselaar CW3	S4746400	X						
	Platenwisselaar CW4/CW5	S4744900		X	X	X	X	X	X
121	Leiding aanvoer A-serie OSS1	S4742900	X		X				
	Leiding aanvoer A-serie OSS2	S4743000		X		X	X	X	X
122	Pomppakking 2x	S0009000	2X	2X	2X	2X	2X	2X	2X
123	Leiding hydroblok-pomp	S4743100	X	X	X	X	X	X	X
124	O-ring Ø 21.89X2.62 (2X)	S4360500	2X	2X	2X	2X	2X	2X	2X
125	O-ring ø29.74x3.53 aanv./ret. (2x)	S4312300	2X	2X	2X	2X	2X	2X	2X
126	O-ring ø4.76x1.78 borg WW (3x)	S4322320	3X	3X	3X	3X	3X	3X	3X
127	Borgclip leidingen hydroblok (10x)	S4747100	11X	11X	11X	11X	11X	11X	11X
128	Bout M6x20 RVS imbus BP4,2 (3x)	S4307220	3X	3X	3X	3X	3X	3X	3X
130	Borgclip flowsensor hydroblok (10X)	S4747200	X	X	X	X	X	X	X

E-Serie

Pos.	Omschrijving	Art.nr.	ATAG E-Serie						
			Combi						Solo
	Type		E223C	E264C	E264EC ALEC	E325C	E325EC	E325EC ALEC	E320S
	Type wisselaar		*OSS1*	*OSS2*	*OSS2*	*OSS2*	*OSS2*	*OSS2*	*OSS2*
	Art.nr. ketel		TY3BA20H TB3BA20H TB3BA30H TB3BE20H TB3BE30H	TY4BA20H TB4BA30H TB4BE20H TB4BE30H	TB4BF20H	TB5BA20H TB5BA30H TB5BExxH	TY5BC20H TB5BC20H TB5BH20H	TB5BF20H	SB5BA20H SB5BA30H
	Bouwjaar		*8/'09-'17*	*8/'09-'17*	*2013>*	*8/'09-'17*	*'12-'21*	*2013>*	*8/'09-'17*
92	O-ring ø 14.30x2.40 gasleiding A(3x)	S4749500	X	X	X	X	X	X	X
93	Gasleiding A-serie OSS1	S4741400	X						
	Gasleiding A-serie OSS2	S4741300		X	X	X	X	X	X
94	Borgveer gasleiding	S4751800	X	X	X	X	X	X	X
95	Pijpnippel gasleid. 1/2" bi+O-ring	S4493300	X	X	X	X	X	X	X
97	Leiding ø15 koud/warm A-serie	S4743300	2X	2X	1X	2X	1X	1X	
	Koudwaterleiding ø15 EC	S4756700			X		X	X	
98	Doseerventiel tap 6,0 l/min grijs	S4755200	X						
	Doseerventiel tap 8,5 l/min limoen	S4761600		X					
	Doseerventiel tap 10,0 l/min geel	S4762000				X	X		
101	O-ring ø 10.77x2.62 sanitair (4x)	S4743700	2X	2X	2X	2X	2X	2X	
102	O-ring ø 17.86x2.62 aanv/ret (4x)	S4753800	2X	2X	2X	2X	2X	2X	2X
103	Leiding ø22 aanvoer/retour	S4743200	2X	2X	2X	2X	2X	2X	2X
105	Flowrestrictie CV ø 9mm wit	S4747900	X						
	Flowrestrictie CV ø10mm zwart	S4753200		X	X	X	X	X	X
106	Dop hydroblok 1/2"	S4747000	4X	4X	4X	4X	4X	4X	4X
107	O-ring ø 18.00x2.00 dop hydrobl(4x)	S4753700	4X	4X	4X	4X	4X	4X	4X
109	Condensverzamelstuk	S4421300	X	X	X	X	X	X	X
111	Sifon	S4421200	X	X	X	X	X	X	X
112	O-ring ø18,72x2,62 EPDM 3x	S4443200	2X	2X	2X	2X	2X	2X	2X
113	O-ringø40x3,53 sif.condensb.SHR	S4309900	X	X	X	X	X	X	X
	NZ-set tbv A-Serie (optie):								
115	Therm.mengvent. Ø15 knel	S4312500	X	X	X	X	X	X	
	BVT thermostaat	COA2000U	X	X	X	X	X	X	
118	O-ring ø 18.64x3.53 plw A-serie(4x)	S4743800	4X	4X	4X	4X	4X	4X	
119	Platenwisselaar CW3	S4746400	X						
	Platenwisselaar CW4/CW5	S4744900		X	X	X	X	X	
121	Leiding aanvoer A-serie OSS1	S4742900	X						
	Leiding aanvoer A-serie OSS2	S4743000		X	X	X	X	X	X
122	Pomppakking 2x	S0009000	2X	2X	2X	2X	2X	2X	2X
123	Leiding hydroblok-pomp	S4743100	X	X	X	X	X	X	X
124	O-ring Ø 21.89X2.62 (2X)	S4360500	2X	2X	2X	2X	2X	2X	2X
125	O-ring ø29.74x3.53 aanv./ret. (2x)	S4312300	2X	2X	2X	2X	2X	2X	2X
126	O-ring ø4.76x1.78 borg WW (3x)	S4322320	3X	3X	3X	3X	3X	3X	3X
127	Borgclip leidingen hydroblok (10x)	S4747100	11X	11X	11X	11X	11X	11X	11X
128	Bout M6x20 RVS imbus BP4,2 (3x)	S4307220	3X	3X	3X	3X	3X	3X	3X
130	BORGCLIP FLOWSENSOR HYDROBLOK (	S4747200	X	X	X	X	X	X	

Onderdelen elektrische componenten A/E-Serie tot P1242xxxxx (10/'12)

Stepper 3-wegklep

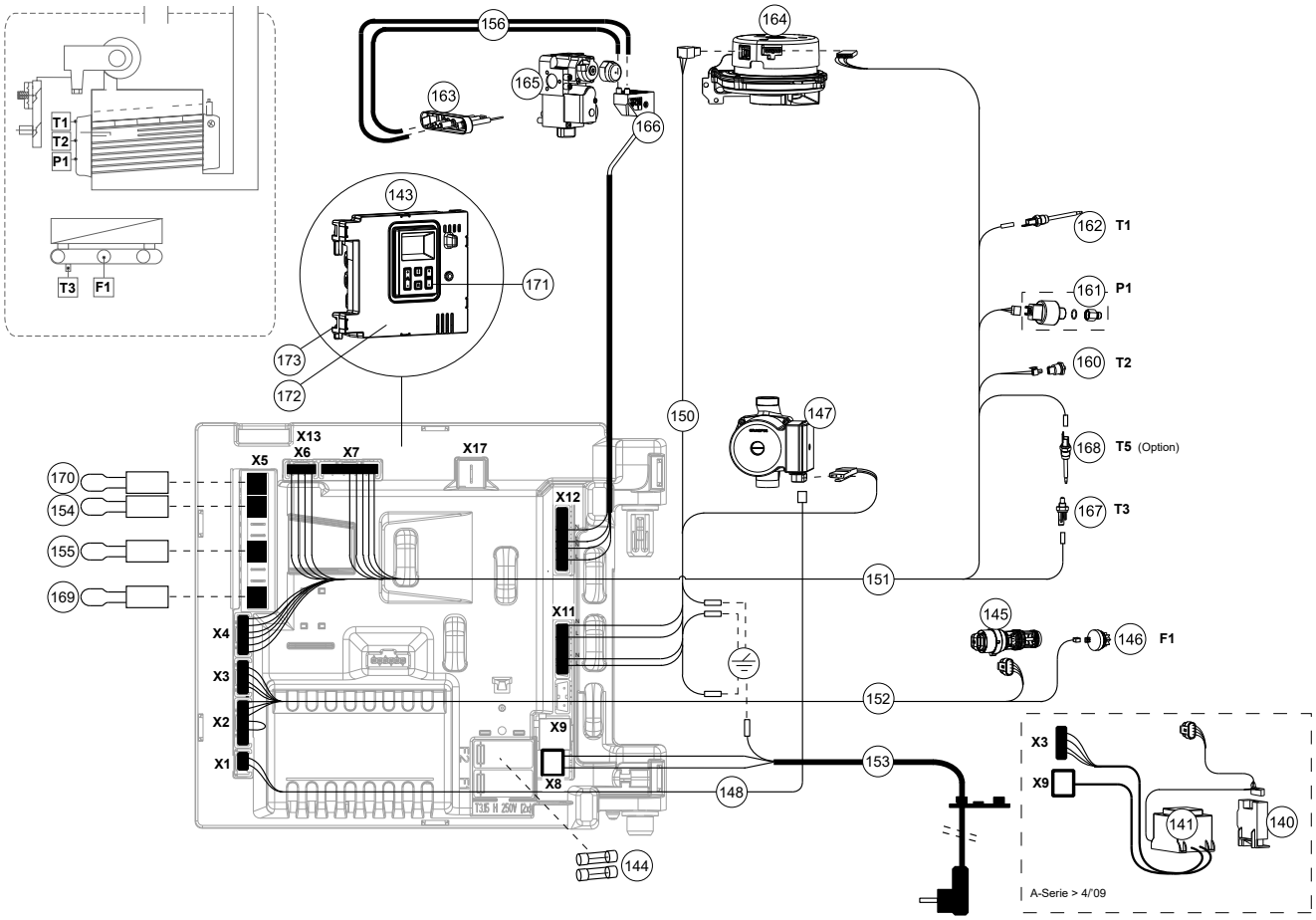

162 T1 aanvoersensor NTC10K
160 T2 retoursensor NTC10K
167 T3 warmwatersensor NTC10k

146 F1 flowsensor

161 P1 waterdruksensor

174 T5 buitenvoeler 1K ARZ55

174

175

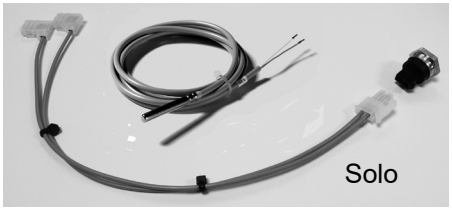

A-Serie

Pos.	Omschrijving	Art.nr.	ATAG A-Serie							
			Combi							
	Type		A203C	A203EC	A244CL	A244C	A244EC	A285C	A285EC	
	Type wisselaar		*OSS1*	*OSS2*	*OSS1*	*OSS2*	*OSS2*	*OSS2*	*OSS2*	
	Art.nr. ketel		TX3BB00H TX3BB10H TX3BE00H TX3BE10H	TX3BC10H	TX5BE10H	TX5BA00H TX5BB00H TX5BB10H TX5BE10H	TX5BC00H TX5BC10H TX5BF00H TX5BF10H	TX6BB10H	TX6BC10H	Status
	Bouwjaar		*'08-'21*	*10/'16-'21*	*11/'09-'21*	*'08-11/'09*	*'08-'21*	*'17-'21*	*'17-'21*	
140	Interface pcb steppermotor A-serie	S4753400	X			X	X			nml
141	Voeding+bedrading interface pcb	S4753500	X			X	X			
143	**Stuurautomaat tot P1242xxxxx (10/'12):**									
	Stuurautomaat LMU84 (B) A-serie	S4754600	X		X	X	X			
144	Zekering glas t3,15 250V (3x)	S4749200	2X		2X	2X	2X			
145	**Driewegklep tot P1242xxxxx (10/'12):**									
	Driewegklep stepper	S4746900	X		X	X	X			
	Driewegklep stepper extern	AA05104U								nml
146	Flowsensor	S4746800	X	X	X	X	X	X	X	
147	**Tot P15xxxxxxx (1/'15):**									
	Pomp UP 15-50	S4741900	X		X					nml
	Pomp UP 15-60	S4749300				X	X*	X	X	nml
	****Vanaf P15xxxxxxx (8/'15)**									
	Pomp UPM2 15-70 (Energiezuinig)	S4783100	X**	X	X**	X**	X*	X**	X	
	* Versieafhankelijk									
150	Kabelboom 230V A-serie	S4744600	X	X	X	X	X	X	X	
	Kabelboom 230V A/E-serie mod. Pomp	S4793300		X			X		X	
151	Kabelboom laagspanning basis A-serie	S4744700	X	X	X	X	X	X	X	
152	Kabelboom laagspanning combi A-serie	S4744800	X	X	X	X	X	X	X	
153	Aansluitsnoer 230V A-serie	S4746600	X	X	X	X	X	X	X	
154	Connector kamertherm.	S4745100	X	X	X	X	X	X	X	
155	Connector extern beveiligingscont.	S4745200	X	X	X	X	X	X	X	
156	Bougiekabelset A-serie	S4754400	X	X	X	X	X	X	X	
160	Ntc retour 10K A-serie	S4746000	X	X	X	X	X	X	X	
161	Waterdruksens. + waterslot	S4466300	X	X	X	X	X	X	X	
162	Ntc aanvoer 10K A-serie	S4745900	X	X	X	X	X	X	X	
163	Elektrode ontst.+pakk. OSS	S4710100	X	X	X	X	X	X	X	
164	Ventilator 230V A-serie	S4742800	X	X	X	X	X	X	X	
165	Gasregelblok A-serie	S4751900	X	X	X	X	X	X	X	
166	Ontsteektrafo A-serie	S4744100	X	X	X	X	X	X	X	
167	Ntc tapwater A-serie	S4746100	X	X	X	X	X	X	X	
168	Ntc rookgas 10K A-Serie	S4891600								
169	Connector 1K buitenvoeler	S4745400	X	X	X	X	X	X	X	
170	Connector bus thermostaat blauw	S4745000	X	X	X	X	X	X	X	
171	Keypad ATAG A/E-Serie	S4741800	X	X	X	X	X	X	X	
172	Bedieningsunit voor A/E	S4755800	X	X	X	X	X	X	X	
173	Bedieningsunit achter A/E	S4755900	X	X	X	X	X	X	X	
174	Buitenvoeler ARZ55	ARZ0055U	X	X	X	X	X	X	X	
	Servicekoffer A/E-serie	S4755000	X	X	X	X	X	X	X	

E-Serie

Pos.	Omschrijving	Art.nr.	ATAG E-Serie							
			Combi						Solo	
	Type		E223C	E264C	E264EC	E325C	E325EC	E325EC	E320S	
	Type wisselaar		*OSS1*	*OSS2*	ALEC *OSS2*	*OSS2*	*OSS2*	ALEC *OSS2*	*OSS2*	
	Art.nr. ketel		TY3BA20H TB3BA20H TB3BA30H TB3BE20H TB3BE30H	TY4BA20H TB4BA30H TB4BE20H TB4BE30H	TB4BF20H	TB5BA20H TB5BA30H TB5BExxH	TY5BC20H TB5BC20H TB5BH20H	TB5BF20H	SB5BA20H SB5BA30H	Status
	Bouwjaar		*8/'09-'17*	*8/'09-'17*	*2013>*	*8/'09-'17*	*'12-'21*	*2013>*	*8/'09-'17*	
143	**Stuurautomaat tot P1242xxxxx (10/'12):**									
	Stuurautomaat LMU84 (B) E-serie	S4781800	X	X		X	X		X	
144	Zekering glas t3,15 250V (3x)	S4749200	2X	2X	2X	2X	2X	2X	2X	
145	**Driewegklep tot P1242xxxxx (10/'12):**									
	Driewegklep stepper	S4746900	X	X		X	X			
	Driewegklep stepper extern	AA05104U							X	nm
146	Flowsensor	S4746800	X	X	X	X	X	X		
147	Pomp UPER 15-60	S4774400	X	X	X	X			X	nm
	Alternatief:									
	Pomp UPMO 15-60 130 9U 230V	S5033900	X	X	X	X			X	
	Pomp UPM2 15-70	S4783100			X		X	X		
148	Kabel signaal modulerende pomp	S4762100	X	X	X	X	X	X	X	
150	Kabelboom 230V A/E-serie mod. Pomp	S4793300	X	X	X	X	X	X	X	
151	Kabelboom laagspanning basis A-serie	S4744700	X	X	X	X	X	X	X	
152	Kabelboom laagspanning combi A-serie	S4744800	X	X	X	X	X	X		
153	Aansluitsnoer 230V A-serie	S4746600	X	X	X	X	X	X	X	
154	Connector kamertherm.	S4745100	X	X	X	X	X	X	X	
155	Connector extern beveiligingscont.	S4745200	X	X	X	X	X	X	X	
156	Bougiekabelset A-serie	S4754400	X	X	X	X	X	X	X	
157	Kabelboom Stepper DWK Solo intern	S4762200							X	
	Kabelboom 230V DWK Solo intern	S4829300							X	
160	Ntc retour 10K A-serie	S4746000	X	X	X	X	X	X	X	
161	Waterdruksens. + waterslot	S4466300	X	X	X	X	X	X	X	
162	Ntc aanvoer 10K A-serie	S4745900	X	X	X	X	X	X	X	
163	Elektrode ontst.+pakk. OSS	S4710100	X	X	X	X	X	X	X	
164	Ventilator 230V A-serie	S4742800	X	X	X	X	X	X	X	
165	Gasregelblok A-serie	S4751900	X	X	X	X	X	X	X	
166	Ontsteektrafo A-serie	S4744100	X	X	X	X	X	X	X	
167	Ntc tapwater A-serie	S4746100	X	X	X	X	X	X		
168	Ntc rookgas 10K A-Serie	S4891600								
169	Connector 1K buitenvoeler	S4745400	X	X	X	X	X	X	X	
170	Connector bus thermostaat blauw	S4745000	X	X	X	X	X	X	X	
171	Keypad ATAG A/E-Serie	S4741800	X	X	X	X	X	X	X	
172	Bedieningsunit voor A/E	S4755800	X	X	X	X	X	X	X	
173	Bedieningsunit achter A/E	S4755900	X	X	X	X	X	X	X	
174	Buitenvoeler ARZ55	ARZ0055U	X	X	X	X	X	X	X	
175	Electronische boilervoelerset LMU	AA05204U							X	
	Servicekoffer A/E-serie	S4755000	X	X	X	X	X	X	X	

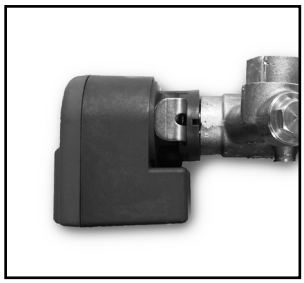

230V VJ 3-wegklep

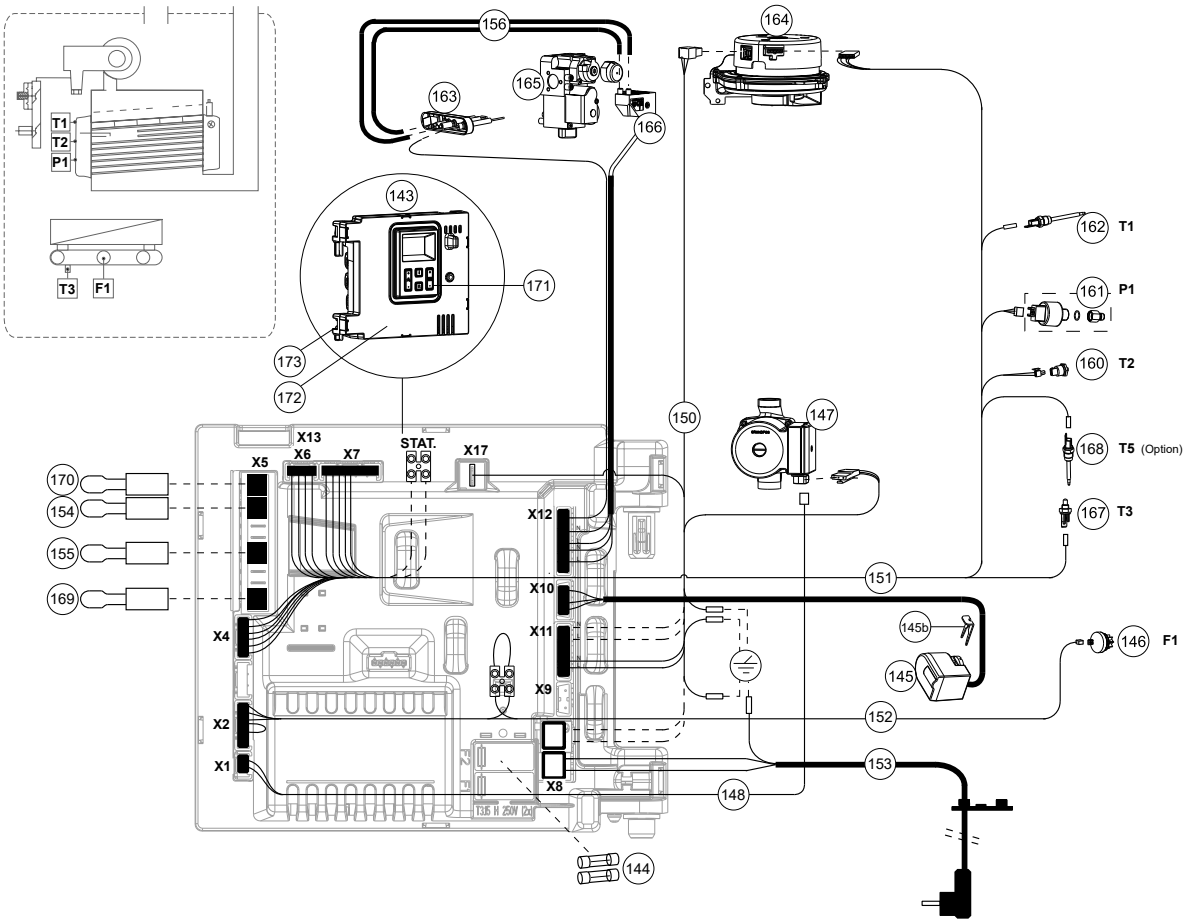

162 T1 aanvoersensor NTC10K
160 T2 retoursensor NTC10K
167 T3 warmwatersensor NTC10k

146 F1 flowsensor

161 P1 waterdruksensor

174 T5 buitenvoeler 1K ARZ55

174

175

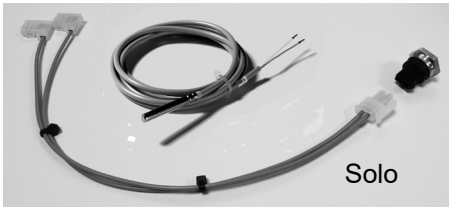

ATAG

A-Serie

Pos.	Omschrijving	Art.nr.	ATAG A-Serie							
			Combi							
	Type		A203C	A203EC	A244CL	A244C	A244EC	A285C	A285EC	
	Type wisselaar		*OSS1*	*OSS2*	*OSS1*	*OSS2*	*OSS2*	*OSS2*	*OSS2*	
	Art.nr. ketel		TX3BB00H TX3BB10H TX3BE00H TX3BE10H	TX3BC10H	TX5BE10H	TX5BA00H TX5BB00H TX5BB10H TX5BE10H	TX5BC00H TX5BC10H TX5BF00H TX5BF10H	TX6BB10H	TX6BC10H	Status
	Bouwjaar		*'08-'21*	*10/'16-'21*	*11/'09-'21*	*'08-11/'09*	*'08-'21*	*'17-'21*	*'17-'21*	
143	**Stuurautomaat vanaf P1243xxxxx (10/'12):**									
	Stuurautomaat LMU84 (B) VJ A-serie	S4834900	X	X	X		X	X	X	
144	Zekering glas t3,15 250V (3x)	S4749200	2X	2X	2X		2X	2X	2X	
145	**Driewegklep vanaf P1243xxxxx (10/'12):**									
	Driewegklepmotor VJ 230V + borgclip	S4828600	X	X	X		X	X	X	
145a	Cartridge 3wegklep VJ	S4828700	X	X	X		X	X	X	
145b	Borgclip 3wegklep VJ	S4829900	X	X	X		X	X	X	
	Driewegklepmotor VC4013 extern incl. kabel	S4829800								
146	Flowsensor	S4746800	X	X	X	X	X	X	X	
147	**Tot P15xxxxxxx (1/'15):**									
	Pomp UP 15-50	S4741900	X		X					nm
	Pomp UP 15-60	S4749300				X	X	X	X	nm
	****Vanaf P15xxxxxxx (8/'15)**									
	Pomp UPM2 15-70 (Energiezuinig)	S4783100	X**	X	X**	X**	X	X**	X	
149	Hydroblok incl. cartridge, excl. O-ringen	S4746500	X	X	X	X	X	X	X	nm
150	Kabelboom 230V A-serie	S4744600	X	X	X	X	X	X	X	
	Kabelboom 230V A/E-serie mod. Pomp	S4793300		X			X		X	
151	Kabelboom laagspanning basis A-serie	S4744700	X	X	X	X	X	X	X	
152	Kabelboom laagspanning combi A-serie	S4744800	X	X	X	X	X	X	X	
153	Aansluitsnoer 230V A-serie	S4746600	X	X	X	X	X	X	X	
154	Connector kamertherm. Zwart	S4745100	X	X	X	X	X	X	X	
155	Connector extern beveiligingscont. Wit	S4745200	X	X	X	X	X	X	X	
156	Bougiekabelset A-serie	S4754400	X	X	X	X	X	X	X	
160	Ntc retour 10K A-serie	S4746000	X	X	X	X	X	X	X	
161	Waterdruksens. + waterslot	S4466300	X	X	X	X	X	X	X	
162	Ntc aanvoer 10K A-serie	S4745900	X	X	X	X	X	X	X	
163	Elektrode ontst.+pakk. OSS	S4710100	X	X	X	X	X	X	X	
164	Ventilator 230V A-serie	S4742800	X	X	X	X	X	X	X	
165	Gasregelblok A-serie	S4751900	X	X	X	X	X	X	X	
166	Ontsteektrafo A-serie	S4744100	X	X	X	X	X	X	X	
167	Ntc tapwater A-serie	S4746100	X	X	X	X	X	X	X	
168	Ntc rookgas 10K A-Serie	S4891600								
169	Connector 1K buitenvoeler oranje	S4745400	X	X	X	X	X	X	X	
170	Connector bus thermostaat blauw	S4745000	X	X	X	X	X	X	X	
171	Keypad ATAG A/E-Serie	S4741800	X	X	X	X	X	X	X	
172	Bedieningsunit voor A/E	S4755800	X	X	X	X	X	X	X	
173	Bedieningsunit achter A/E	S4755900	X	X	X	X	X	X	X	
174	Buitenvoeler ARZ55	ARZ0055U	X	X	X	X	X	X	X	
	Servicekoffer A/E-serie	S4755000	X	X	X	X	X	X	X	

E-Serie

Pos.	Omschrijving	Art.nr.	ATAG E-Serie							
			Combi						Solo	
	Type		E223C	E264C	E264EC ALEC	E325C	E325EC	E325EC ALEC	E320S	
	Type wisselaar		*OSS1*	*OSS2*	*OSS2*	*OSS2*	*OSS2*	*OSS2*	*OSS2*	
	Art.nr. ketel		TY3BA20H TB3BA20H TB3BA30H TB3BE20H TB3BE30H	TY4BA20H TB4BA30H TB4BE20H TB4BE30H	TB4BF20H	TB5BA20H TB5BA30H TB5BExxH	TY5BC20H TB5BC20H TB5BH20H	TB5BF20H	SB5BA20H SB5BA30H	Status
	Bouwjaar		*8/'09-'17*	*8/'09-'17*	*2013>*	*8/'09-'17*	*'12-'21*	*2013>*	*8/'09-'17*	
143	**Stuurautomaat vanaf P1243xxxxx (10/'12):**									
	Stuurautomaat LMU84 (B) VJ E-serie	S4835600	X	X	X	X	X	X	X	
144	Zekering glas t3,15 250V (3x)	S4749200	2X	2X	2X	2X	2X	2X	2X	
145	**Driewegklep vanaf P1243xxxxx (10/'12):**									
	Driewegklepmotor VJ 230V + borgclip	S4828600	X	X	X	X	X	X		
145a	Cartridge 3wegklep VJ	S4828700	X	X	X	X	X	X		
145b	Borgclip 3wegklep VJ	S4829900	X	X	X	X	X	X		
	Driewegklepmotor VC4013 extern incl. kabel	S4829800							X	
146	Flowsensor	S4746800	X	X	X	X	X	X		
147	**Tot P15xxxxxxx (1/'15):**									
	Pomp UPER 15-60	S4774400	X	X		X			X	nm
	Alternatief:									
	Pomp UPMO 15-60 130 9U 230V	S5033900	X	X		X			X	
	*** Vanaf P15xxxxxxx (1/'15)**									
	Pomp UPM2 15-70 (Energiezuinig)	S4783100	X*	X*	X	X*	X	X	X*	
148	Kabel signaal modulerende pomp	S4762100	X	X	X	X	X	X	X	
149	Hydroblok incl. cartridge, excl. O-ringen	S4746500	X	X	X	X	X	X		nm
150	Kabelboom 230V A/E-serie mod. Pomp	S4793300	X	X	X	X	X	X	X	
151	Kabelboom laagspanning basis A-serie	S4744700	X	X	X	X	X	X	X	
152	Kabelboom laagspanning combi A-serie	S4744800	X	X	X	X	X	X		
153	Aansluitsnoer 230V A-serie	S4746600	X	X	X	X	X	X	X	
154	Connector kamertherm. Zwart	S4745100	X	X	X	X	X	X	X	
155	Connector extern beveiligingscont. Wit	S4745200	X	X	X	X	X	X	X	
156	Bougiekabelset A-serie	S4754400	X	X	X	X	X	X	X	
157	Kabelboom Stepper DWK Solo intern	S4762200							X	
	Kabelboom 230V DWK Solo intern	S4829300							X	
160	Ntc retour 10K A-serie	S4746000	X	X	X	X	X	X	X	
161	Waterdruksens. + waterslot	S4466300	X	X	X	X	X	X	X	
162	Ntc aanvoer 10K A-serie	S4745900	X	X	X	X	X	X	X	
163	Elektrode ontst.+pakk. OSS	S4710100	X	X	X	X	X	X	X	
164	Ventilator 230V A-serie	S4742800	X	X	X	X	X	X	X	
165	Gasregelblok A-serie	S4751900	X	X	X	X	X	X	X	
166	Ontsteektrafo A-serie	S4744100	X	X	X	X	X	X	X	
167	Ntc tapwater A-serie	S4746100	X	X	X	X	X	X		
168	Ntc rookgas 10K A-Serie	S4891600								
169	Connector 1K buitenvoeler oranje	S4745400	X	X	X	X	X	X	X	
170	Connector bus thermostaat blauw	S4745000	X	X	X	X	X	X	X	
171	Keypad ATAG A/E-Serie	S4741800	X	X	X	X	X	X	X	
172	Bedieningsunit voor A/E	S4755800	X	X	X	X	X	X	X	
173	Bedieningsunit achter A/E	S4755900	X	X	X	X	X	X	X	
174	Buitenvoeler ARZ55	ARZ0055U	X	X	X	X	X	X	X	
175	Electronische boilervoelerset LMU	AA05204U							X	

E-Serie tot 2009 (Q-platform / MCBA)

- E22C
- E26C
- E32C

- E32S

Onderdelen mantel, achterwand en warmteblok E-Serie tot 2009

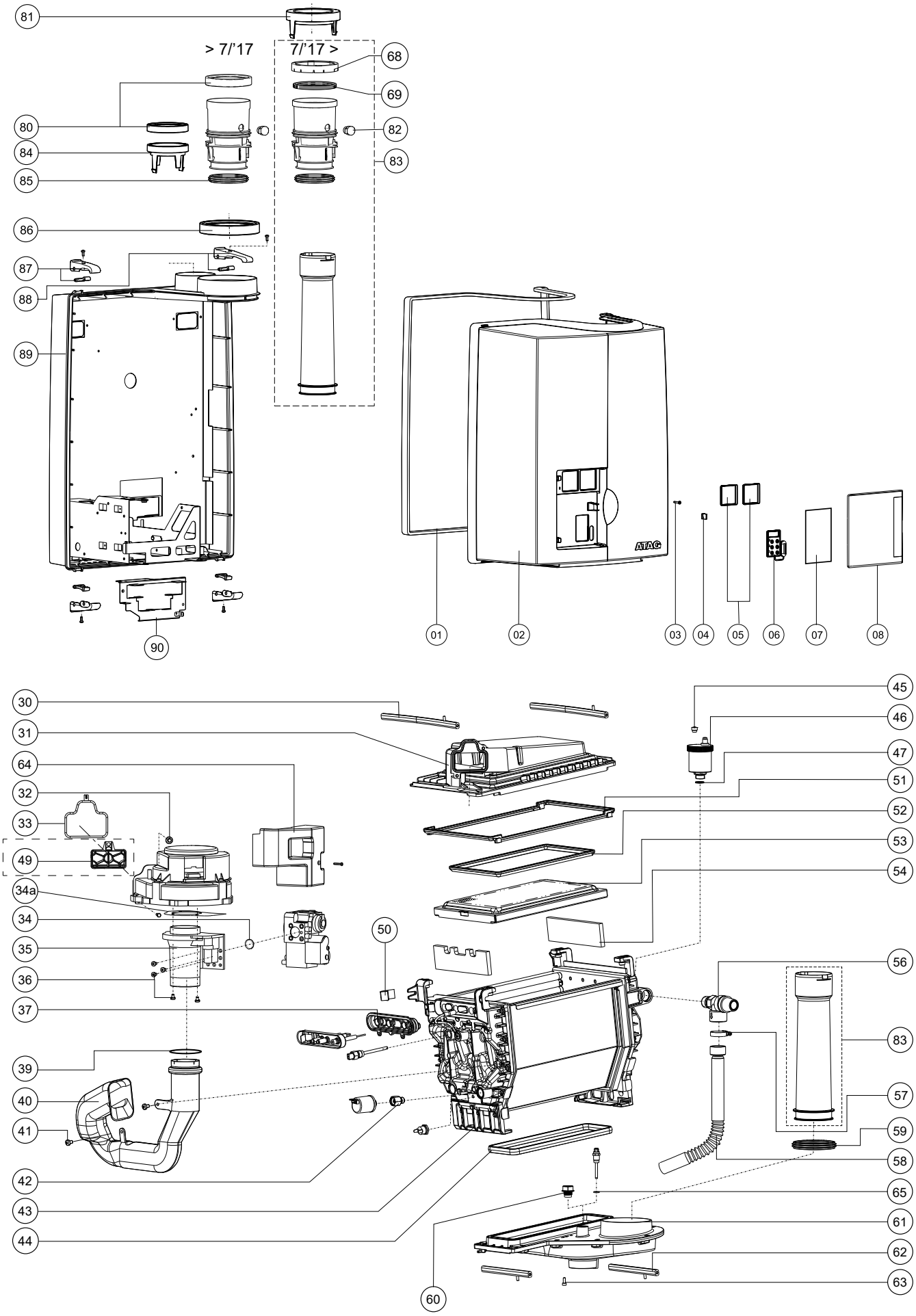

ATAG

Pos.	Omschrijving	Art.nr.	ATAG E-Serie				
			Combi			Solo	
	Type		E22C	E26C	E32C	E32S	Status
	Type wisselaar		*OSS1*	*OSS2*	*OSS2*	*OSS2*	
	Art.nr. ketel		TB3BA10H	TB4BA10H	TB5BA10H	SB5BA10H	
	Bouwjaar		*2006 - 8/2009*				
1	Afdichting mantel PF/E-SHR	S4479500	X	X	X	X	
2	Mantel sam. PF/E-SHR incl. afd.	S4479300	X	X	X	X	nml
3	Schroef mantel M5X20		X	X	X	X	
4	Klemveer deur mantel PF/E-SHR	S4479400	X	X	X	X	
5	Blindkap mantel PF/E-SHR	S4416902	2X	2X	2X	2X	nml
6	Afdichting bedien. Paneel E-SHR	S4479100	X	X	X	X	
7	Instructiesticker E-Serie	8A4427xx	X	X	X	X	
	Gebruikshandleiding E-Serie	8A5240xx	X	X	X	X	
	Installatievoorschrift E-Serie	8A5140xx	X	X	X	X	
8	Deur mantel E-Serie	S4735900	X	X	X	X	
30	Klemstang bovenbak lang	S4310800	X	X	X	X	
31	Bovenbak sam. OSS1	S4735000	X				
	Bovenbak sam. OSS2	S4735100		X	X	X	
32	Bout m 5x16 din933.8.8 5x		X	X	X	X	
33	Afdichting vent./bovenbak	S4305700	X	X	X	X	
34	Afdichting gasblok-venturi	S4337610	X	X	X	X	
34a	Afdichting venturi-ventilator	S4325610	X	X	X	X	
35	Venturi OSS1	S4318810	X				
	Venturi OSS2	S4318920		X	X	X	
36	Bout m5x12 gr fase zs din7985 5x	S4418710	X	X	X	X	
37	Afd. Ionisatie/Ontsteking OSS	S4709800	X	X	X	X	
39	Afdichtring aanzuigst-vent.SHR	S4309500	X	X	X	X	
40	Aanzuigstuk OSS1	S4347510	X				
	Aanzuigstuk OSS2	S4325510		X	X	X	
41	Schroef taptite m5x 8 ck-pd 3x	S4167500	X	X	X	X	
42	Waterslot druksensor	S4325900	X	X	X	X	
43	Wisselaar OSS1		X				
	Wisselaar OSS2			X	X	X	
	Kogelkopsleutel	S4363710	X	X	X	X	
44	Afd. Onderbak OSS1	S4709500	X				
	Afd. Onderbak OSS2	S4714900		X	X	X	
45	Dop ontluchter SHR 3x	S4380600	X	X	X	X	
46	Ontluchter E/PF/SHR chroom	S4419110	X	X	X	X	
47	O-ring ø13,94x2,62 ontl.SHR 2x	S4342300	X	X	X	X	
48	Bout m 3x30 verz.din84/4.8 3x	S4345900	X	X	X	X	
50	Veer electrode ionisatie/ontst.OSS	S4710400	X	X	X	X	
51	Afd. Wsslr/Bovenbak OSS1	S4709100	X				
	Afd. Wsslr/Bovenbak OSS2	S4718400		X	X	X	
52	Afd. Brander/Bovenbak OSS1	S4717200	X				
	Afd. Brander/Bovenbak OSS2	S4717300		X	X	X	
53	Brandercassette sam. OSS1	S4714600	X				
	Brandercassette sam. OSS2	S4714700		X	X	X	
54	Set Isolatieplaten OSS	S4730900	X	X	X	X	
	Revisieset isolatieplaten+lijm+klemmen	S5071600	X	X	X	X	
	Lijmpatroon 310ml	S5071700	X	X	X	X	
56	Overstortventiel set 3 bar	S4344630	X	X	X	X	
57	Slangklem 20-32 mm RVS	S4395600	X	X	X	X	
58	Leiding overstort	S4421400	X	X	X	X	
59	Lip-ring ø63 amgas	S4307900	X				
	Lip-ring ø80 amgas	S4304200		X	X	X	
60	Stop 1/4"	S4674500	X	X	X	X	
61	Onderbak sam. OSS1	S4730600	X				
	Onderbak sam. OSS2	S4730700		X	X	X	
62	Klemstang condensbak	S4310700	X	X	X	X	
63	Schroef M 5X12 imbus VERZ. 3x	S4440000	X	X	X	X	
64	Gasblok afdekkap	S4558000	X	X	X	X	
	Vanaf 7/'17:						
68	Klemring uitlaatstomp Ø80	S4905800	X	X	X	X	
69	Afdichting rookgasafvoer Ø 80 (3X)	S4816700	X	X	X	X	
80	Afdichting luchttoev. ø 80 SHR	S4323510	X	X	X	X	
81	Deksel luchttoevoer ø 120/80	S4323410	X	X	X	X	
82	Tule + stop uitlaatstomp	S4521600	X	X	X	X	
83	Rookg.afv.pp sam.15-24 mr	S4499400	X				
	Rookg.afv. pp. sam. 35 zr	S4500500		X	X	X	
84	Deksel luchttoev. 80 SHR	S4323310	X	X	X	X	
85	Afdichting uitlaatpyp pp SHR	S4472600	X	X	X	X	
86	Afdichting luchttoevoer ø120 SHR	S4323710	X	X	X	X	
87	Sluiting klein PF/E-SHR	S4415220	X	X	X	X	
88	Sluiting groot PF/E-SHR	S4415120	X	X	X	X	
89	Achterwand PF/E-SHR		X	X	X	X	
	Ophangbeugel SHR15/24/35	S4341610	X	X	X	X	
90	Beugel aansluitblok		X	X	X	X	

Zie voor complete Onderhoudssets pagina 185.

Onderdelen leidingen E-Serie tot 2009

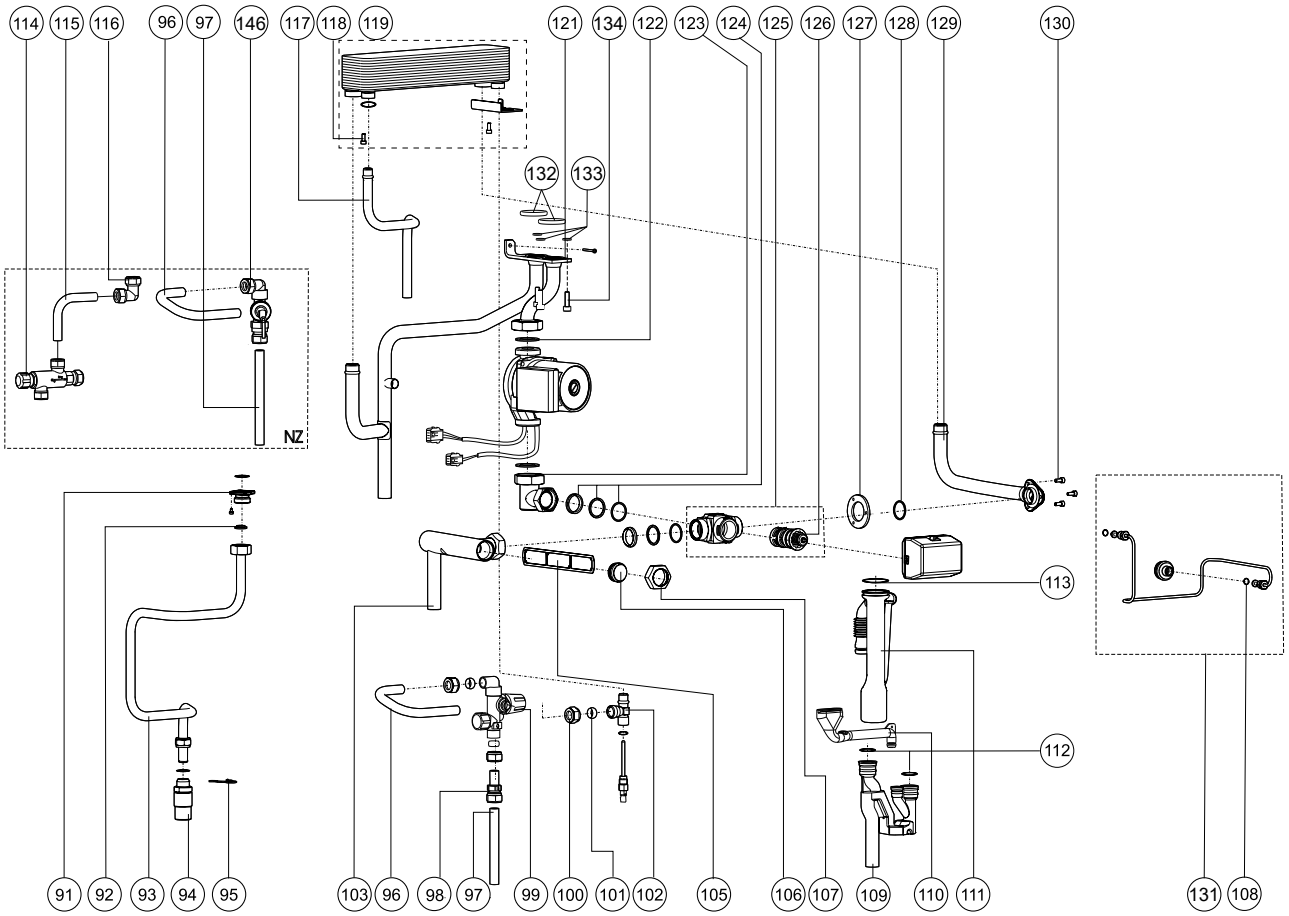

Pos.	Omschrijving	Art.nr.	ATAG E-Serie				
			Combi			Solo	
	Type		E22C	E26C	E32C	E32S	Status
	Type wisselaar		*OSS1*	*OSS2*	*OSS2*	*OSS2*	
	Art.nr. ketel		TB3BA10H	TB4BA10H	TB5BA10H	SB5BA10H	
	Bouwjaar		*2006 - 8/2009*				
91	Koppeling regelblok 3/4"SHR	S4340900	X	X	X	X	
	3x O-ring ø21,89x2,62 gasleiding	S4334500	X	X	X	X	
92	Afdichting kopp.3/4"gasbl.SHR	S4340830	X	X	X	X	
93	Gasleiding PF/E-SHR 15/24	S4321900	X				
	Gasleiding PF/E-SHR35	S4333800		X	X	X	
94	Pijpnippel gasleid. 1/2" bi+O-ring	S4493300	X	X	X	X	
	O-ring ø13,94x2,62 blauw	S4328720	X	X	X	X	
95	Borgveer gasleiding PF/E-SHR	S4404800	X	X	X	X	
96	Leiding ø15 inl.c.-plw PF/E-SHR		X	X	X		
97	Leiding ing. Ø15 koud PF/E-SHR		X	X	X		
98	Doseerventiel 6l/min grijs	S4446400	X				
	Doseerventiel 8.5 l/min limoen	S4449100		X			
	Doseerventiel 10 l/min geel	S4738000			X		
99	Inlaatcombinatie	S4537400	X	X	X		
100	Wartel 1/2"g knel 15	S1035700	X	X	X		
101	Knelring ø15 messing		X	X	X		
102	T-Stuk NTC3 PF/E-SHR	S4402400	X	X	X		
	O-ring aanvoersensor 5x	S4329400	X	X	X		
103	Leiding ret.-dwk filter e-shr	S4402301	X	X	X		
	Vul- en aftapkraan	S1002200	X	X	X		
	Leiding filter-pomp pf/e-shr	S4451900				X	
105	Filter retourleiding SHR	S4317500	X	X	X	X	
106	Filterdop PF/E/SHR	S4317610	X	X	X	X	
	O-ring ø25,07 x 2,62 dwk	S4158300	X	X	X	X	
107	Wartel m35 30ø	S4259500	X	X	X		
108	O-ring ø5,0x2,0 aanv.sens. SHR5x	S4329400					
109	Condensverzamelstuk PF/E-SHR	S4421300	X	X	X	X	
110	Afvoerl. inlaatcomb. PF/E-SHR	S4421510	X		X		
	O-ringø12,42x1,78sif.PF/E-SHR3x	S4342400	X		X		
111	Sifon PF/E-SHR	S4421200	X	X	X	X	
112	O-ring ø18,72x2,62 EPDM 3x	S4443200	X	X	X	X	
113	O-ringø40x3,53 sif.condensb.SHR	S4309900	X	X	X	X	
	NZ-set (optie):	AA1NZ04H					
114	Therm.mengvent. Ø15 knel	S4312500					
115	Warmwaterleiding PF/E-SHR NZ						
116	Kniekoppeling 15 x 15 knel						
146	Stromingssch. 2,5 ltr PF/E-SHR	S4498900					
117	Leiding ø15 warm PF/E-SHR	S4401600	X	X	X		
118	Bout m 5x12 imbus verz. 3x	S4440000	X	X	X	X	
119	Platenwisselaar 3st	S4462400	X				
	Platenwisselaar 5st	S4722600		X	X		
	O-ring ø13,94x2,62 ontl.SHR 2x	S4342300	X	X	X		
	O-ring ø21,89x2,62 EPDM 2x	S4360500	X	X	X		
121	Leiding aanv.plw-cv PF/E-SHR24T	S4401201	X	X			
	Leid.Aanv.plw-cvPF/E-SHR32/35T	S4401301			X		
	Leiding aanvoer PF/ESHR 35	S4452100				X	
122	Pomppakking 2x	S1003810	2X	2X	2X	2X	
123	Leiding dwk-pomp PF/E-SHR	S4436700	X	X	X		
124	Koppelingset driewegklep	S4161300	X	X	X		
	- 3x steunring driewegklep						
	- 3x o-ring 25x2,62						
	Wartel m35 30ø	S4259500	3X	3X	3X		
	O-ring ø26,70x 1,78 3x	S4259800	3X	3X	3X		
125	Driewegklep huis VC O-ring	S4308200	X	X	X		
126	Cartridge vc-driewegklep	S4268400	X	X	X		
	Sleutel cartridge driewegklep	S4452900					
127	Flensplaat dwk	S4371700	X	X	X		
128	O-ring ø26,70x 1,78 boiler	S4259800	X	X	X		
129	Leiding plw-dwk PF/E-SHR	S4401401	X	X	X		
130	Bout m 5x12 imbus verz. 3x	S4440000	X	X	X		
131	Kortsluitleiding kompleet	S4489800					
132	O-ring ø29.74x3.53 aanv./ret. (2x)	S4312300	2X	2X	2X	2X	
133	O-ring ø4.76x1.78 borg WW (3x)	S4322320	3X	3X	3X	3X	
134	Bout m6x20 rvs(a2)imb. Bp.4,2 3x	S4307220	3X	3X	3X	3X	

Onderdelen elektrische componenten E-Serie tot 2009

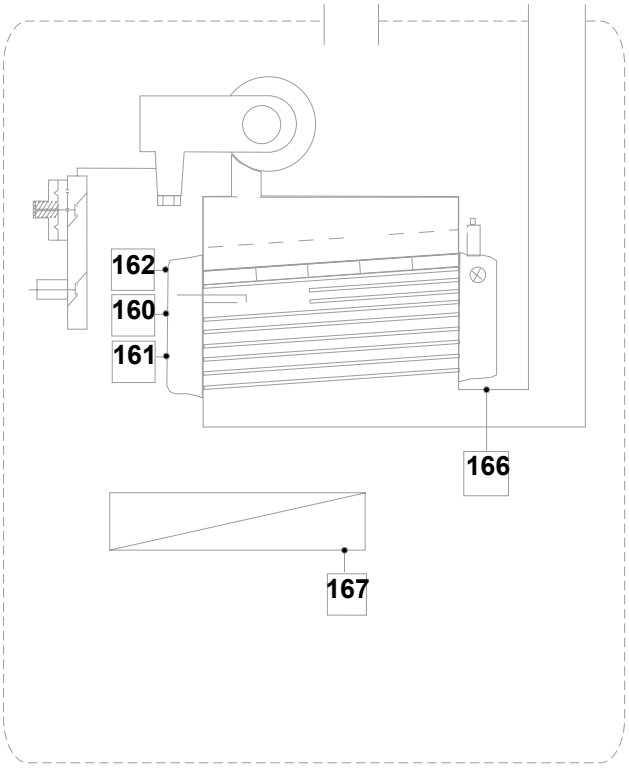

162	T1	aanvoersensor
160	T2	retoursensor
167	T3	warmwatersensor
166	T5	rookgassensor
161	P1	waterdruksensor
168	T5	buitenvoeler ARV12

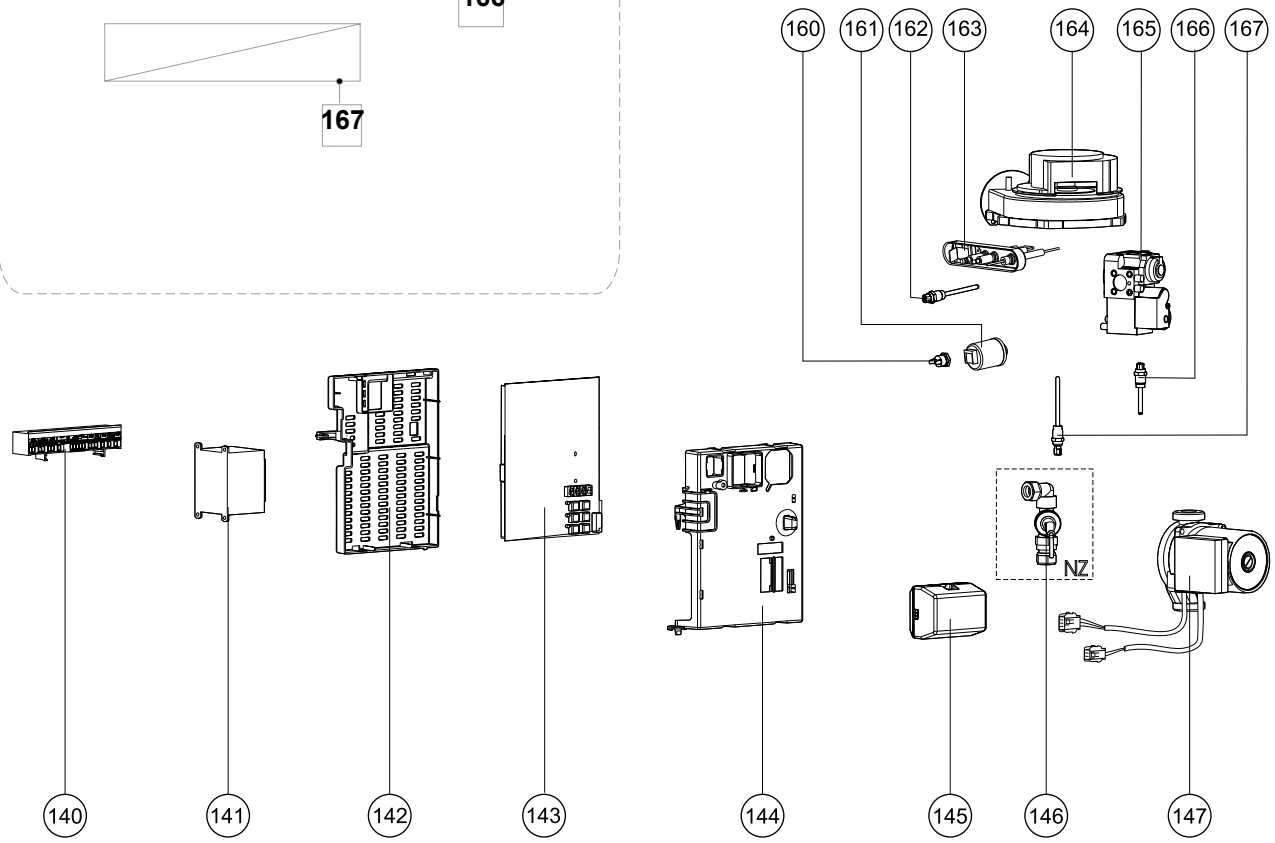

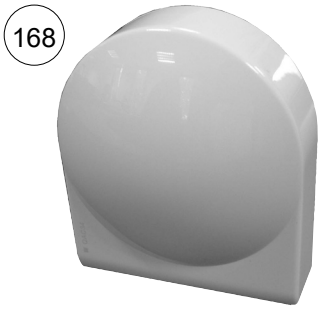

ATAG

Pos.	Omschrijving	Art.nr.	ATAG E-Serie				
			Combi			Solo	
	Type		E22C	E26C	E32C	E32S	Status
	Type wisselaar		*OSS1*	*OSS2*	*OSS2*	*OSS2*	
	Art.nr. ketel		TB3BA10H	TB4BA10H	TB5BA10H	SB5BA10H	
	Bouwjaar		*2006 - 8/2009*				
140	Kabelboom kompleet E-Solo					X	nml
	Kabelboom kompleet E-Combi		X	X	X		nml
	Aansluitsnoer 230v E-SHR	S4477300	X	X	X	X	
	Stekker 2-polig paars	S4320300	X	X	X	X	
	Stekker 2-polig zwart	S4320500	X	X	X	X	
	Stekker 3-polig grijs	S4380900	X	X	X	X	
	Stekker 3-polig oranje	S4379600	X	X	X	X	
	Stekker 4-polig bruin	S4320600	X	X	X	X	
	Stekker 6-polig blauw	S4350600				X	
	Anticipatieweerst. 220Ohm SHR	S4325000	X	X	X	X	
141	Trafo 72 Va + zelftappers SHR	S4324900	X	X	X	X	
	Bevestigingsschroef 3x	S4370300	X	X	X	X	
142	Bedieningsunit achter PF/E-SHR	S4417100	X	X	X	X	
143	Stuurautomaat 5417 h1.1 E-SHR	S4736200	X	X	X	X	
	Zekering glas 2,0 Af 250 3x	S4353000	X	X	X	X	
	Zekering 4 At (250V) 3x	S4463500	X	X	X	X	
144	Bedieningsunit voor PF/E-SHR	S4417000	X	X	X	X	
146	Stromingssch. 2,5 ltr PF/E-SHR	S4498900					
145	Driewegklep motor VC2010 SHR	S4334910	X	X	X		
	Kabelboom kompleet E-SHR	S4467210	X	X	X	X	
147	Pomp UPER PWM 20-60 E-SHR	S4529200	X	X	X	X	nml
	Alternatief:						
	Pompmotor UPMO 20-60 13	S5033700	X	X	X	X	
160	NTC SHR/Boiler/ZGC T2/T3/T8/T9	S4309700	X	X	X	X	
161	Waterdruksensor + waterslot	S4466300	X	X	X	X	
	Verloopkabel waterdruksensor	S4435400	X	X	X	X	
162	NTC aanvoer T1/E-PF NTC T3	S4307420	X	X	X	X	
163	Elektrode ontst.+pakk. OSS	S4710100	X	X	X	X	
	Ontstekingkabel PF/E-SHR kpl.	S4440900	X	X	X	X	
	Aardkabel onsteking	S4723200	X	X	X	X	
164	Vent.motor 24v DC ged.15/24/35	S4442720	X	X	X	X	
165	Gasblok PF/E/SHR	S4304700	X	X	X	X	
166	NTC rookgas T5 + kabel SHR	S4368200	X	X	X	X	
	NTC rookgas T5 SHR	S4339510	X	X	X	X	
167	NTC aanvoer T1/E-PF NTC T3	S4307420	X	X	X		

i-Serie tot 2019 (LMU-C)

ATAG

- i20C
- i20EC
- i28C
- i28EC
- i36C
- i36EC

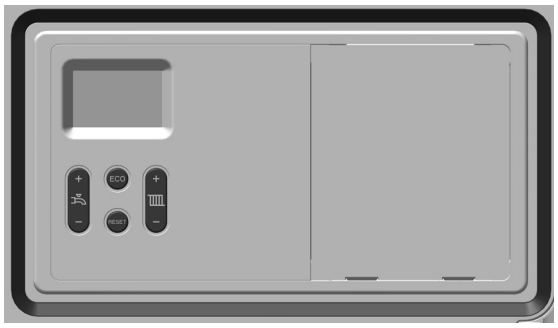

- i32S

Onderdelen mantel i-Serie tot 2019

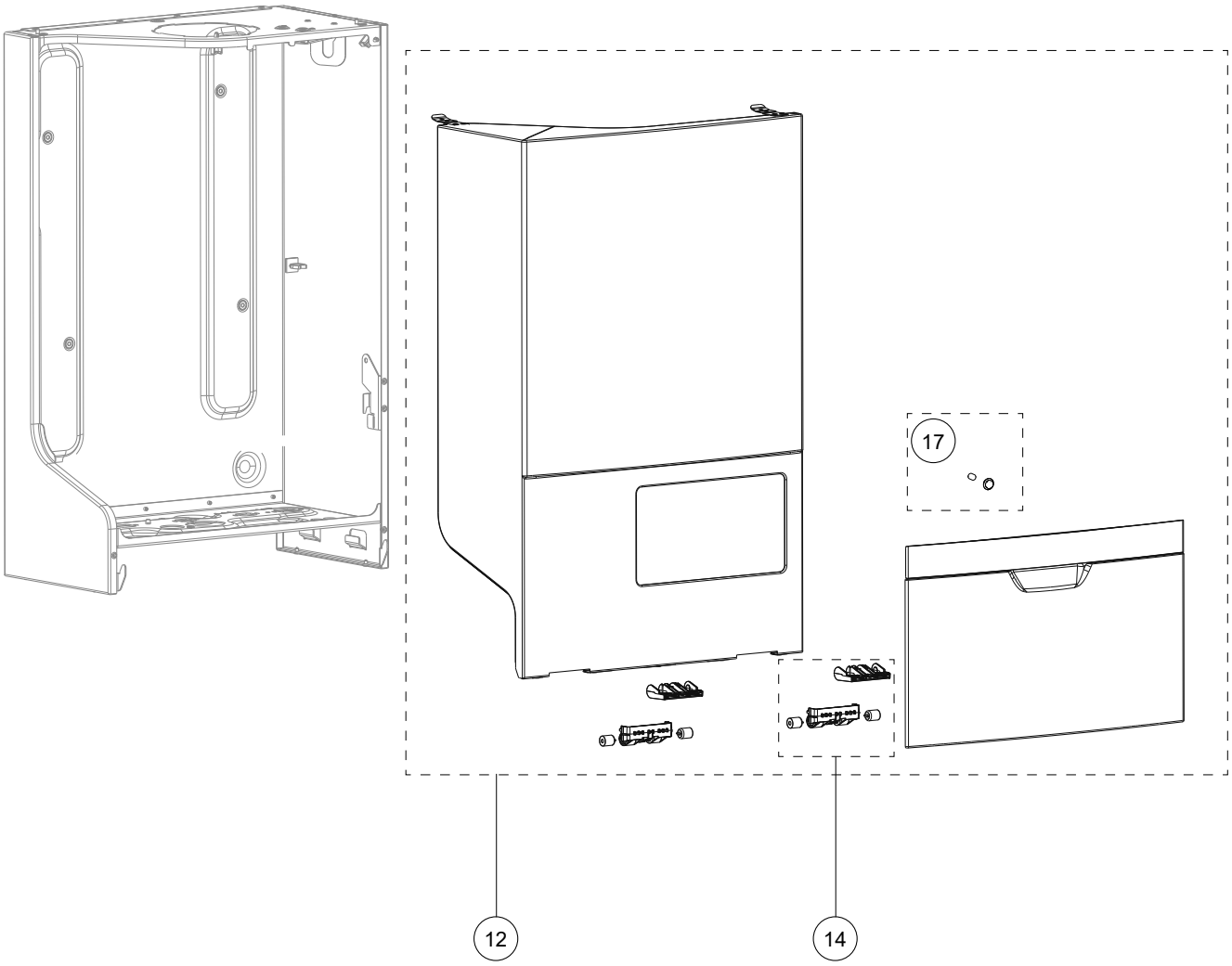

Pos.	Omschrijving	Art.nr.	ATAG i-Serie							
			Combi						Solo	
		Type	i20C	i20EC	i28C	i36C	i28EC	i36EC	i32S	
		Type wisselaar	*iCon1*	*iCon1*	*iCon1*	*iCon2*	*iCon1*	*iCon2*	*iCon2*	
		Art.nr. ketel	TP20B00H TY20B00H	TP20E00H TY20E00H	TP28B00H TY28B00H	TP36B00H TY36B00H	TP28E00H TP28E10H TY28E00H TY28E10H	TP36E00H TP36E10H TY36E00H TY36E10H	SY32B00H	Status
		Bouwjaar	***4/'17-1/'19***		***10/'16-1/'19***					
12	Mantel sam.i-serie	S4875100	X	X	X	X	X	X	X	
14	Scharnier i-serie	S4877400	2X	2X	2X	2X	2X	2X	2X	
16	KLEP MANTEL SAM. WIT	S4875500	X	X	X	X	X	X	X	
17	Magneet voor klep i-Serie (2x)	S5031700	X	X	X	X	X	X	X	

Onderdelen warmteblok i-Serie tot 2019

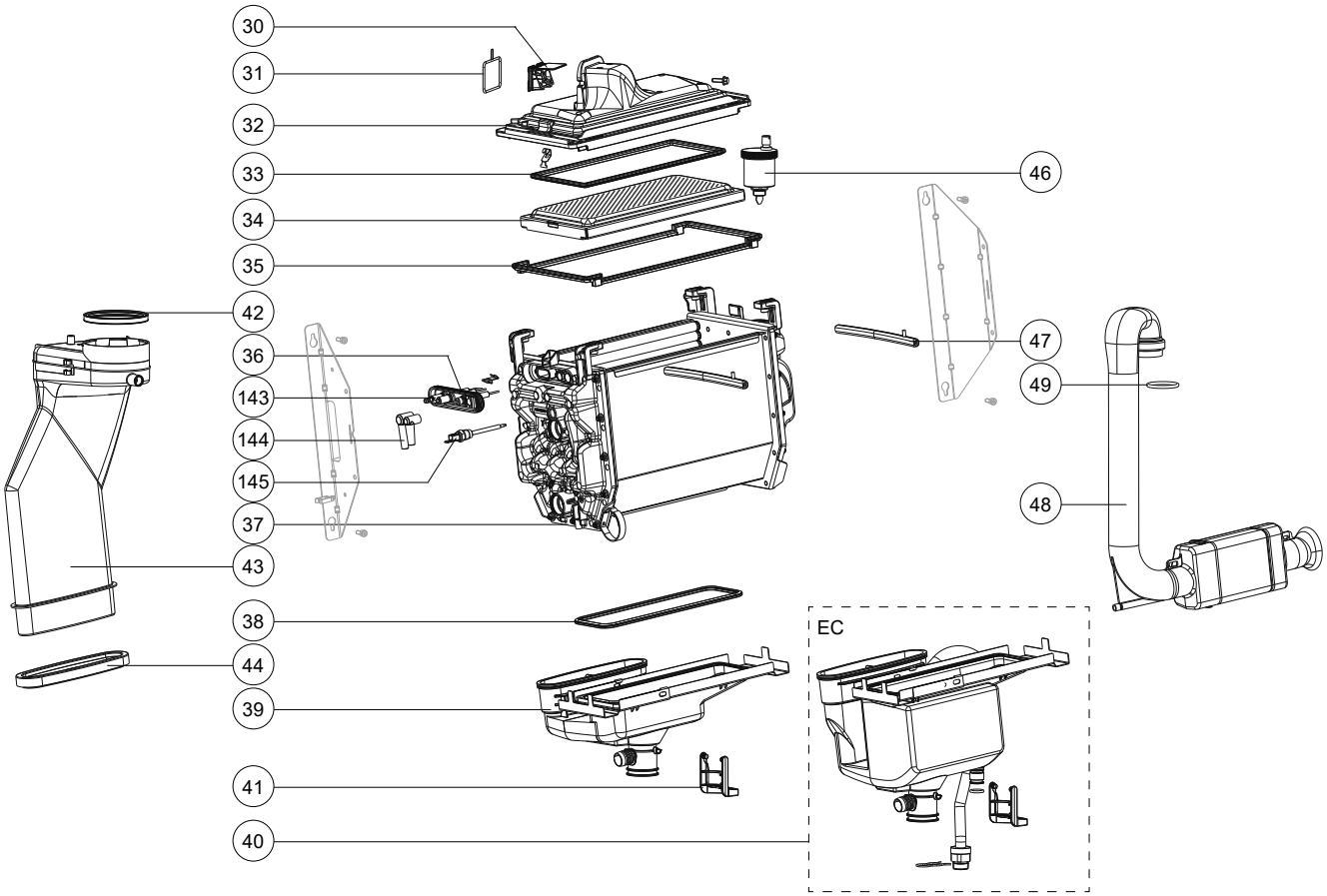

Losse slangenset niet beschikbaar

Pos.	Omschrijving	Art.nr.	ATAG i-Serie							
			Combi						Solo	
	Type		i20C	i20EC	i28C	i36C	i28EC	i36EC	i32S	
	Type wisselaar		*iCon1*	*iCon1*	*iCon1*	*iCon2*	*iCon1*	*iCon2*	*iCon2*	
	Art.nr. ketel		TP20B00H TY20B00H	TP20E00H TY20E00H	TP28B00H TY28B00H	TP36B00H TY36B00H	TP28E00H TP28E10H TY28E00H TY28E10H	TP36E00H TP36E10H TY36E00H TY36E10H	SY32B00H	Status
	Bouwjaar		***4/'17-1/'19***		***10/'16-1/'19***					
30	Terugslagklep bovenbak iCon	AA07400U		X			X	X		
31	Afdichting ventilator/bovenbak iCon	S4850200	X	X	X	X	X	X	X	
32	Bovenbak sam.iCon1	S4883300	X	X	X		X			
32	Bovenbak sam.iCon2	S4883400				X		X	X	
33	Afdichting bovenbak/brander iCon1 = onderh.set	S4867900	X	X	X		X			
33	Afdichting bovenbak/brander iCon2 = onderh.set	S4868000				X		X	X	
34	Branderbed iCon1	S4849100	X	X	X		X			
34	Branderbed iCon2	S4849200				X		X	X	
35	Afdichting wsslr/bovenbak iCon1 = onderh.set	S4867900	X	X	X		X			
35	Afdichting wsslr/bovenbak iCon2= onderh.set	S4868000				X		X	X	
36	Afdichting ionisatie/ontst.iCon	S4849600	X	X	X	X	X	X	X	
37	Wisselaar iCon1		X	X	X		X			
37	Wisselaar iCon2					X		X	X	
38	Afdichting onderbak iCon1	S4854610	X	X	X		X			
38	Afdichting onderbak iCon2	S4854710				X		X	X	
39	Condensbak sam.iCon1	S4863400	X	Zie 40	X		Zie 40			
39	Condensbak sam.iCon2	S4863500				X		Zie 40	X	
40	Economiserset EC3 iCon1	S4876700		X			X			
40	Economiserset EC3 iCon2	S4876800						X		
41	Sifon grendel i-serie	S4846800	X	X	X	X	X	X	X	
42	Afdichting rookgasafvoer	S4884300	X	X	X	X	X	X	X	
43	Rookgasafvoerpijp i-serie	S4844700	X	X	X	X	X	X	X	
44	Afdichting cond.bak/rookgaspijp i-serie	S4855900	X	X	X	X	X	X	X	
46	Ontluchter e/pf/shr chroom	S4419110	X	X	X	X	X	X	X	
47	Klemstang condensb iCon	S4850900	2X	2X	2X	2X	2X	2X	2X	
48	Aanzuigbuis i-serie	S4847800	X	X	X	X	X	X	X	
49	Lipring aanzuigbuis dn40 iCon	S4857000	X	X	X	X	X	X	X	

Zie voor complete Onderhoudssets pagina 186.

Onderdelen achterwand en hydraulische componenten i-Serie tot 2019

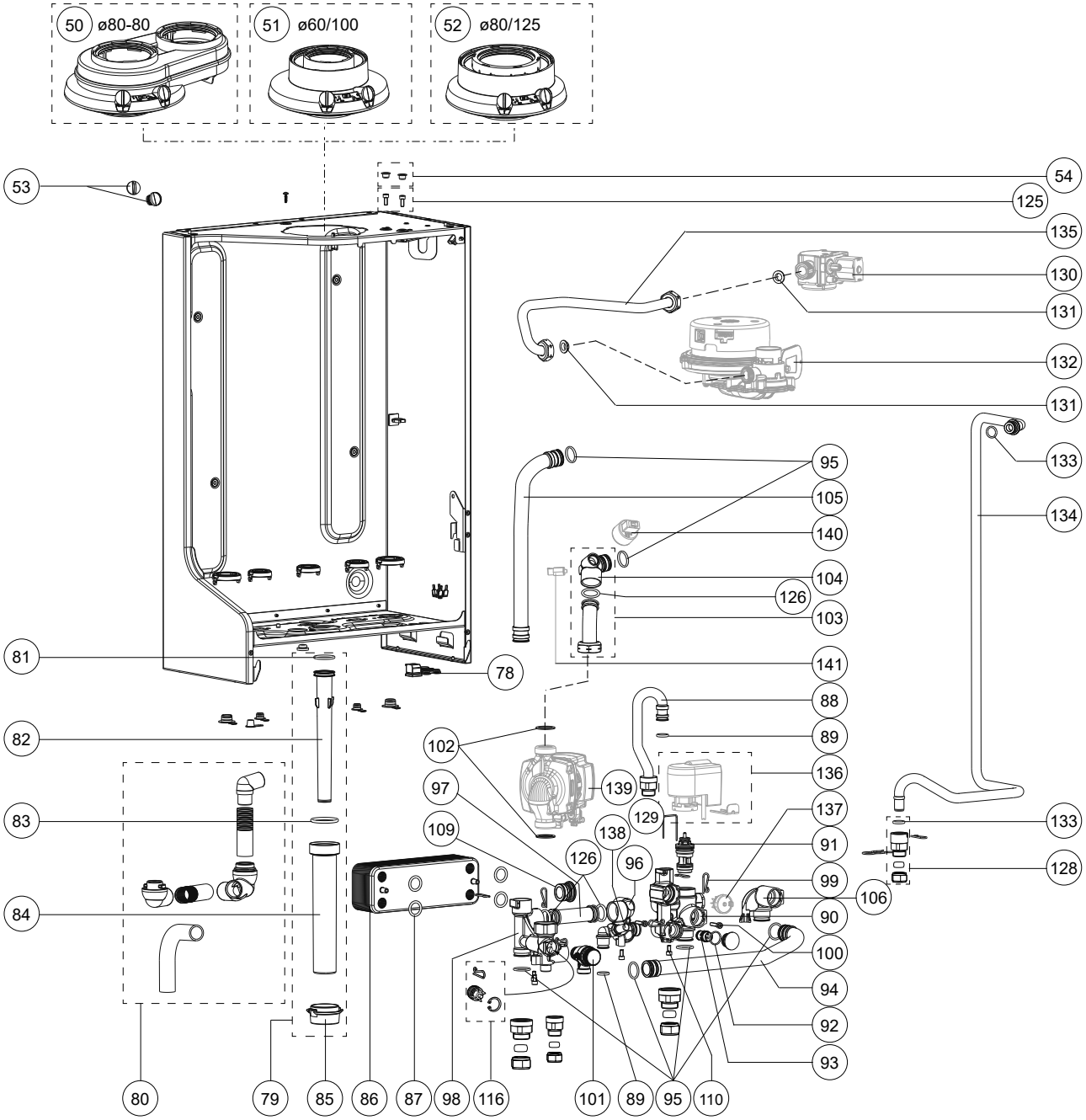

Pos.	Omschrijving	Art.nr.	ATAG i-Serie							
			Combi						Solo	
	Type		i20C	i20EC	i28C	i36C	i28EC	i36EC	i32S	
	Type wisselaar		*iCon1*	*iCon1*	*iCon1*	*iCon2*	*iCon1*	*iCon2*	*iCon2*	
	Art.nr. ketel		TP20B00H TY20B00H	TP20E00H TY20E00H	TP28B00H TY28B00H	TP36B00H TY36B00H	TP28E00H TP28E10H TY28E00H TY28E10H	TP36E00H TP36E10H TY36E00H TY36E10H	SY32B00H	Status
		Bouwjaar	***4/'17-1/'19***		***10/'16-1/'19***					
50	Adapter ø80/80 i-serie	RA10T0P0	optie	optie	X	X	X	X	X	
51	Adapter ø60/100 i-serie	RA10C0P1	X	X	optie	optie	optie	optie	optie	
52	Adapter ø80/125 i-serie	RA10C0P0	optie	optie	optie	optie	optie	optie	optie	
53	Stop meetpunten conc.aansl.st.(2x)	S4742600	X	X	X	X	X	X	X	
54	Stopdop transparant ø10 (2x)	S4378100	X	X	X	X	X	X	X	
78	Afdichting kabeldoorvoer	S4855600	X	X	X	X	X	X	X	
79	Sifonset kompleet	S4863700	X	X	X	X	X	X	X	
80	Condensafvoerset	S4894100	X	X	X	X	X	X	X	
81	O-ring ø 28.25x2.62 sifonpijp iCon	S4851100	X	X	X	X	X	X	X	
82	Sifonpijp i-serie	S4846700	X	X	X	X	X	X	X	
83	O-ring ø 37.69x3.53 sifonbeker iCon	S4851200	X	X	X	X	X	X	X	
84	Sifonbeker i-serie	S4846600	X	X	X	X	X	X	X	
85	Afdichting sifonbeker-mantel i-serie	S4846900	X	X	X	X	X	X	X	
86	Platenwisselaar iCon1	S4851300	X	X	X		X			
86	Platenwisselaar iCon2	S4851410				X		X		
87	O-ring ø 18.64x3.53 plw a-serie(4x)	S4743800	X	X	X	X	X	X		
88	Leiding koud flowsensor iCon	S4851800	X	X	X	X	X	X		
89	O-ring ø 13.94x2.62 ontl.shr (2x)	S4342300	X	X	X	X	X	X		
90	Hydroblok retour-tapwater sam.	S4853000	X	X	X	X	X	X		
91	Cartridge driewegklep a/e serie	S4828700	X	X	X	X	X	X		
92	O-ring ø 18,00x2,00 (4x)	S4753700	X	X	X	X	X	X		
93	Flowrestrictie ww 7,6 l/min wit	S4755300	X		X					
93	Flowrestrictie ww 8,5 l/min limoen	S4761600		X			X			
93	Flowrestrictie ww 12,0 l/min bruin	S4748500				X		X		
94	Leiding dwk-pomp iCon	S4851600	X	X	X	X	X	X		
95	O-ring ø 21.89x2.62 (2x)	S4360500	X	X	X	X	X	X	X	
96	Hydroblok aanvoer-plw sam.	S4852900	X	X	X	X	X	X		
97	Leiding aanvoer platenwisselaar	S4851900	X	X	X	X	X	X		
98	Hydroblok aanvoer-pomp sam.	S4852800	X	X	X	X	X	X	X	
99	Borgclip leidingen hydroblok (10x)	S4747100	6X	6X	6X	6X	6X	6X	6X	
100	Bout m5x20 imbus (4x)	S4858500	2X	2X	2X	2X	2X	2X	2X	
101	Overstort 3 bar super hr	S4852500	X	X	X	X	X	X	X	
102	Afdichtring pomp 1" (2x)	S0009000	2X	2X	2X	2X	2X	2X	2X	
103	Leiding retour pomp-iCon +knie	S4866100	X	X	X	X	X	X	X	
104	Knie retour iCon	S4847500	X	X	X	X	X	X	X	
105	Leiding aanvoer iCon	S4851500	X	X	X	X	X	X	X	
106	Hydroblok retour -solo	S4858110							X	
109	Dop aanvoer solo	S4847400							X	
110	Bout m5x10 imbus (4x)	S4859900	4X	4X	4X	4X	4X	4X		
116	BYPASS INTERN	S4875700	X	X	X	X	X	X	X	
125	BOUT M 5X12 INBUS (3X)	S4440000	X	X	X	X	X	X	X	
126	O-ring ø21.82X3.53 (3X)	S4852700	3X	3X	3X	3X	3X	3X	2X	
128	Aansluitbus gas 15 knel	S4887000	X	X	X	X	X	X	X	
129	Borgclip flowsensor hydroblok (10x)	S4747200	X	X	X	X	X	X		
130	Gasregelblok i-serie	S4856300	X	X	X	X	X	X	X	
131	Afdichting koppeling 3/4"gasbl.shr	S4340830	X	X	X	X	X	X	X	
132	Ventilator-venturi sam.iCon1	S4858300	X	X	X		X			
132	Ventilator-venturi sam.iCon2	S4858400				X		X	X	
133	O-ring ø13,94x2,62 blauw	S4328720	X	X	X	X	X	X	X	
134	Gasleiding primair	S4853510	X	X	X	X	X	X	X	
135	Gasleiding secundair	S4853620	X	X	X	X	X	X	X	

Onderdelen elektrische componenten i-Serie tot 2019

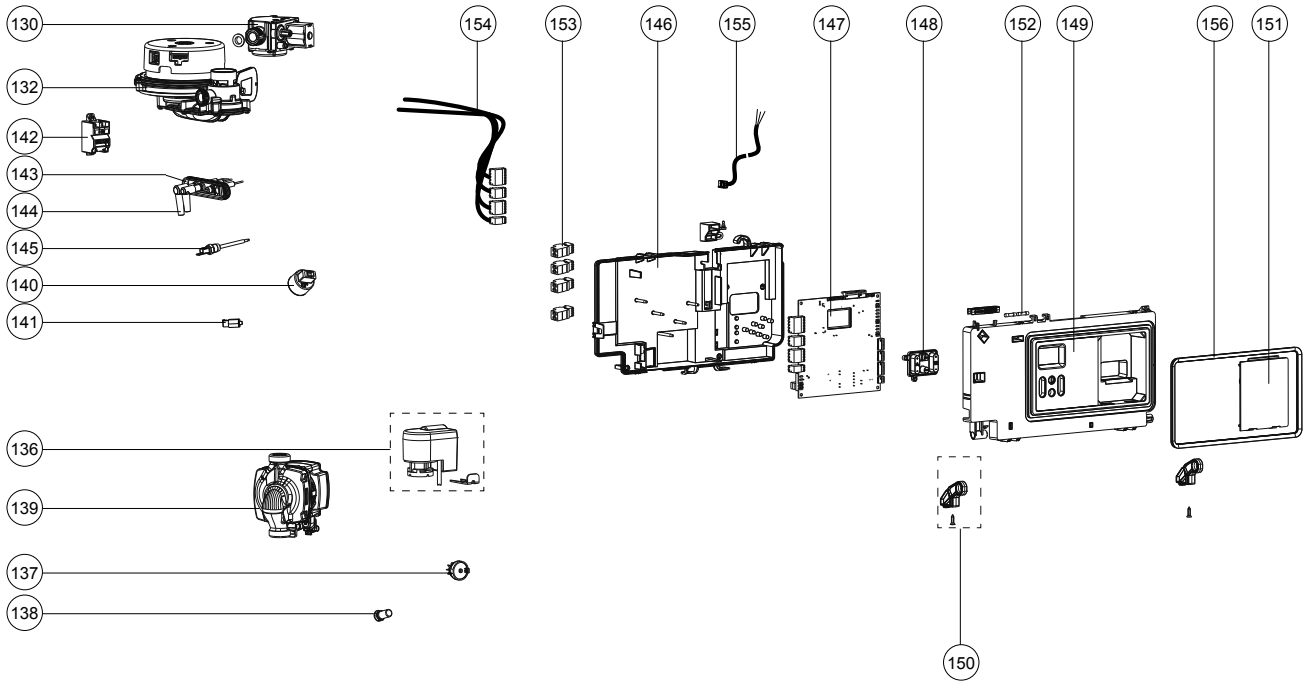

Pos.	Omschrijving	Art.nr.	ATAG i-Serie							
			Combi						Solo	
	Type		i20C	i20EC	i28C	i36C	i28EC	i36EC	i32S	
	Type wisselaar		*iCon1*	*iCon1*	*iCon1*	*iCon2*	*iCon1*	*iCon2*	*iCon2*	
	Art.nr. ketel		TP20B00H TY20B00H	TP20E00H TY20E00H	TP28B00H TY28B00H	TP36B00H TY36B00H	TP28E00H TP28E10H TY28E00H TY28E10H	TP36E00H TP36E10H TY36E00H TY36E10H	SY32B00H	Status
		Bouwjaar	***4/'17-1/'19***		***10/'16-1/'19***					
136	Driewegklep motor 230v + clip ic	S4855500	X	X	X	X	X	X		
137	Flowsensor	S4746800	X	X	X	X	X	X		
138	Ntc tapwater a/e-serie	S4746100	X	X	X	X	X	X		
139	Pomp upm3 15-75	S4856100	X	X	X	X	X	X	X	nml
	Alternatief:									
	Pomp UPM4 15-75 130 6U 230V IPWM	S5042300	X	X	X	X	X	X	X	
140	Waterdruksensor	S4466300	X	X	X	X	X	X	X	
141	Ntc retour a/e/xl-serie	S4746000	X	X	X	X	X	X	X	
142	Ontstekingstrafo	S4851000	X	X	X	X	X	X	X	
143	Elektrode ontsteking+afdichting iCon	S4863600	X	X	X	X	X	X	X	
144	Ontstekingskabelset	S4863800	X	X	X	X	X	X	X	
145	Ntc aanvoer 10k iCon	S4891600	X	X	X	X	X	X	X	
146	Bedieningsunit achter i-serie	S4844800	X	X	X	X	X	X	X	
147	Stuurautomaat lmu c i-serie	S4893800	X	X	X	X	X	X	X	
148	Keypad i-serie	S4845400	X	X	X	X	X	X	X	
149	Bedieningsunit voor i-serie	S4844600	X	X	X	X	X	X	X	
150	Schanier lmu i-serie	S4884500	2X	2X	2X	2X	2X	2X	2X	
151	Blindplaat opening timer i-serie	S4845300	X	X	X	X	X	X	X	
152	Zekering 3,15 at h 250v (3x)	S4749200	X	X	X	X	X	X	X	
153	Connector kamertherm. i-serie	S4745100	X	X	X	X	X	X	X	
153	Connector opentherm i-serie	S4745000	X	X	X	X	X	X	X	
153	Connector extern beveiligingscont. I-serie	S4745200	X	X	X	X	X	X	X	
153	Connector externe boilersensor i-serie	S4745300	X	X	X	X	X	X	X	
153	Connector buitenv. I-serie	S4745400	X	X	X	X	X	X	X	
154	Kabelboom kpl combi LMU-C EU	S4964600	X	X	X	X	X	X		
154	Kabelboom kpl solo LMU-C EU	S4964700							X	
155	Aansluitsnoer 230v	S4885100	X	X	X	X	X	X	X	
156	Afdichting bedieningsunit i-serie	S4845000	X	X	X	X	X	X	X	
	OpenTherm Low Power Adapter (OT-LPA)	S4892700	X	X	X	X	X	X	X	

i Zone-Serie tot 8/2022 (CBR-AP TOP)

ATAG

- i28CZ
- i28ECZ
- i36CZ
- i36ECZ

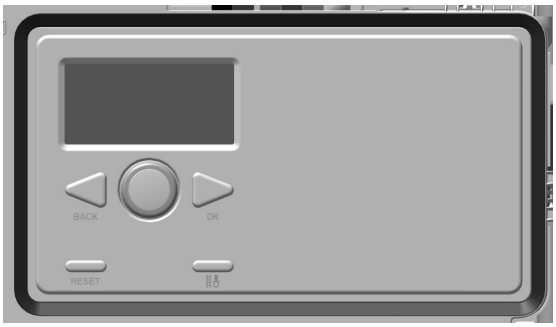

- i32SZ

Onderdelen mantel i Zone-Serie tot 8/2022

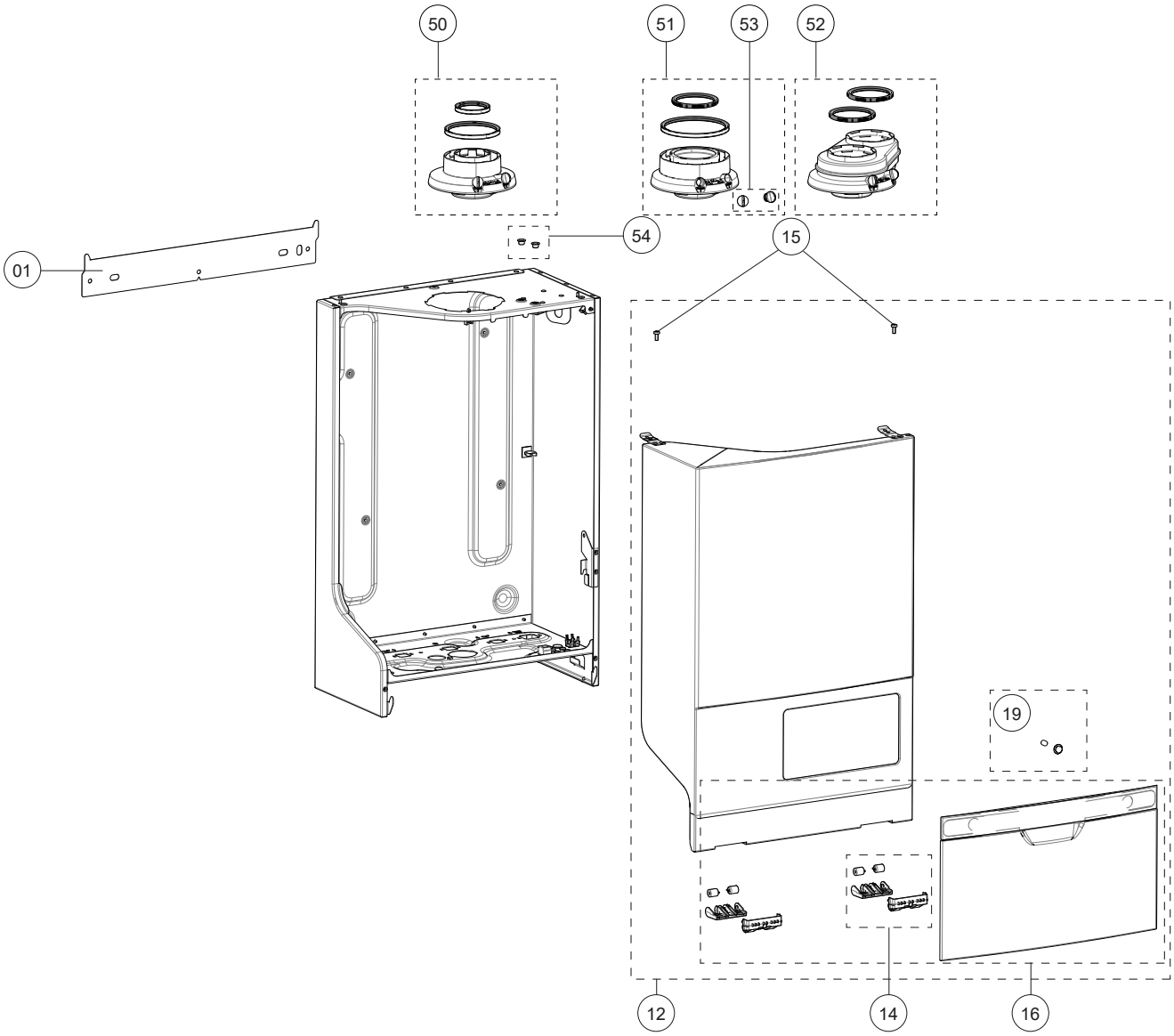

Pos.	Omschrijving	Art.nr.	i Zone-Serie					
			Combi				Solo	
		Type	i28CZ	i36CZ	i28ECZ	i36ECZ	i32SZ	
		Type wisselaar	*iCon1*	*iCon2*	*iCon1*	*iCon2*	*iCon2*	
		Art.nr. ketel	TY28B20H	TY36B20H	TP28E2xx TY28E20H	TP36E2xx TY36E20H	SY32B20H	Status
		Bouwjaar	*1/'19 - 8/'22*					
1	Ophangbeugel iCon	S4854000	X	X	X	X	X	
12	Mantel sam.i-serie	S4875100	X	X	X	X	X	
14	Scharnier i-serie	S4877400	2X	2X	2X	2X	2X	
15	Bout M 5X12 DIN7985 (5X)	S4418710	2X	2X	2X	2X	2X	
16	KLEP MANTEL SAM. WIT	S4875500	X	X	X	X	X	
19	Magneet voor klep i-Serie (2x)	S5031700	X	X	X	X	X	
50	Adapter ø60/100 i-serie	RA10C0P1	X	X	X	X	X	
51	Adapter ø80/125 i-serie	RA10C0P0	optie	optie	optie	optie	optie	
52	Adapter ø80/80 i-serie	RA10T0P0	optie	optie	optie	optie	optie	
53	Stop meetpunten conc.aansl.st.(2x)	S4742600	X	X	X	X	X	
54	Stopdop transparant ø10 (2x)	S4378100	X	X	X	X	X	

Onderdelen warmteblok i Zone-Serie tot 8/2022

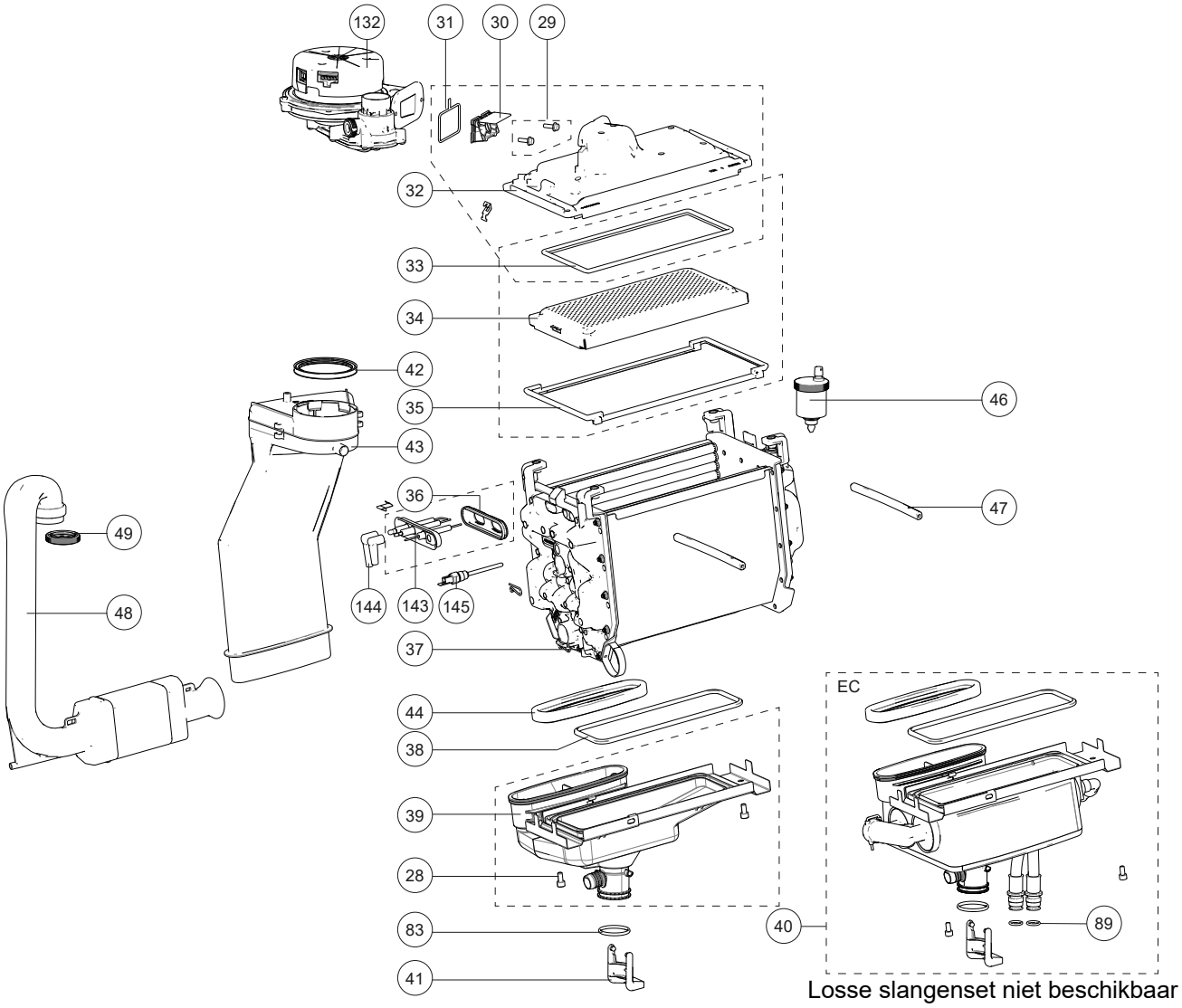

Pos.	Omschrijving	Art.nr.	i Zone-Serie					
			Combi				Solo	
	Type		i28CZ	i36CZ	i28ECZ	i36ECZ	i32SZ	
	Type wisselaar		*iCon1*	*iCon2*	*iCon1*	*iCon2*	*iCon2*	
	Art.nr. ketel		TY28B20H	TY36B20H	TP28E2xx TY28E20H	TP36E2xx TY36E20H	SY32B20H	Status
	Bouwjaar		***1/'19 - 8/'22***					
28	Bout M 6X12 Imbus RVS (3X)	S4860300	X	2X	X	2X	2X	
29	Bout M 5X16 zeskant (5X)	S4313100	2X	2X	2X	2X	2X	
30	Terugslagklep bovenbak iCon * Toepassing op deze keteltypen NIET MOGELIJK	AA07400U	*	*	X	X	*	
31	Afdichting ventilator/bovenbak iCon	S4850200	X	X	X	X	X	
32	Bovenbak sam.iCon1	S4883300	X		X			
32	Bovenbak sam.iCon2	S4883400		X		X	X	
33	Afdichting bovenbak/brander iCon1 = onderh.set	S4867900	X		X			
33	Afdichting bovenbak/brander iCon2 = onderh.set	S4868000		X		X	X	
34	Branderbed iCon1	S4849100	X		X			
34	Branderbed iCon2	S4849200		X		X	X	
35	Afdichting wsslr/bovenbak iCon1 = onderh.set	S4867900	X		X			
35	Afdichting wsslr/bovenbak iCon2= onderh.set	S4868000		X		X	X	
36	Afdichting ionisatie/ontst.iCon	S4849600	X	X	X	X	X	
37	Wisselaar iCon1		X		X			
37	Wisselaar iCon2			X		X	X	
38	Afdichting onderbak iCon1	S4854610	X		X			
38	Afdichting onderbak iCon2	S4854710		X		X	X	
39	Condensbak sam.iCon1	S4863400	X		Zie 40			
39	Condensbak sam.iCon2	S4863500		X		Zie 40	X	
40	Economiserset CBR-AP iCon1	S4962300			X			
40	Economiserset CBR-AP iCon2	S4962400				X		
41	Sifon grendel i-serie	S4846800	X	X	X	X	X	
42	Afdichting rookgasafvoer	S4884300	X	X	X	X	X	
43	Rookgasafvoerpijp i-serie	S4844700	X	X	X	X	X	
44	Afdichting cond.bak/rookgaspijp i-serie	S4855900	X	X	X	X	X	
46	Ontluchter e/pf/shr chroom	S4419110	X	X	X	X	X	
47	Klemstang condensb iCon	S4850900	2X	2X	2X	2X	2X	
48	Aanzuigbuis i-serie	S4847800	X	X	X	X	X	
49	Lipring aanzuigbuis dn40 iCon	S4857000	X	X	X	X	X	

Zie voor complete Onderhoudssets pagina 186.

Achterwand en hydraulische componenten i Zone-Serie tot 8/2022

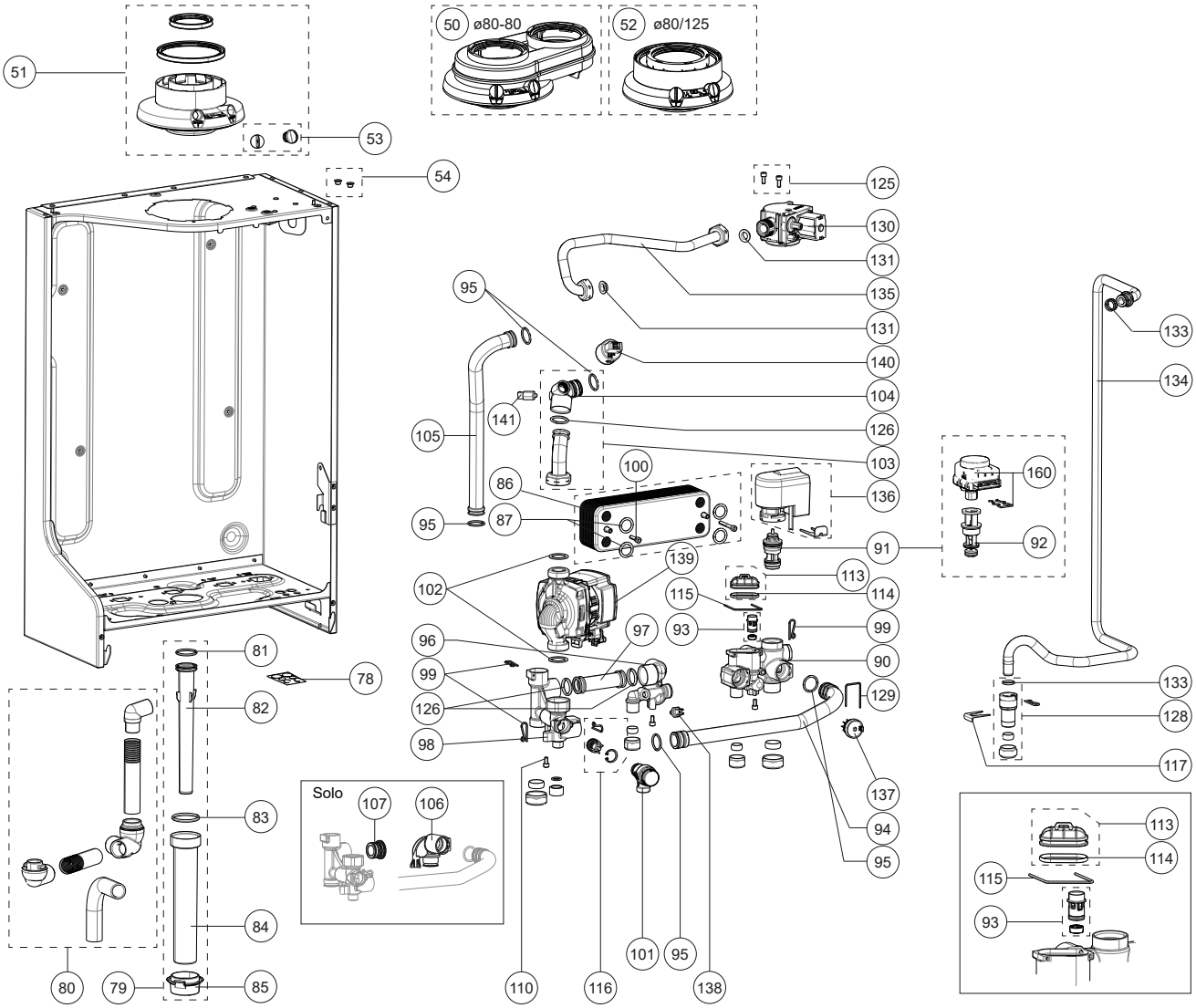

ATAG

Pos.	Omschrijving	Art.nr.	i Zone-Serie					
			Combi				Solo	
		Type	i28CZ	i36CZ	i28ECZ	i36ECZ	i32SZ	
		Type wisselaar	*iCon1*	*iCon2*	*iCon1*	*iCon2*	*iCon2*	
		Art.nr. ketel	TY28B20H	TY36B20H	TP28E2xx TY28E20H	TP36E2xx TY36E20H	SY32B20H	Status
		Bouwjaar	***1/'19 - 8/'22***					
50	Adapter ø80/80 i-serie	RA10T0P0	X	X	X	X	X	
51	Adapter ø60/100 i-serie	RA10C0P1	optie	optie	optie	optie	optie	
52	Adapter ø80/125 i-serie	RA10C0P0	optie	optie	optie	optie	optie	
53	Stop meetpunten conc.aansl.st.(2x)	S4742600	X	X	X	X	X	
54	Stopdop transparant ø10 (2x)	S4378100	X	X	X	X	X	
78	Afdichting kabeldoorvoer	S4855600	X	X	X	X	X	
79	Sifonset kompleet	S4863700	X	X	X	X	X	
80	Condensafvoerset	S4894100	X	X	X	X	X	
81	O-ring ø 28.25x2.62 sifonpijp iCon	S4851100	X	X	X	X	X	
82	Sifonpijp i-serie	S4846700	X	X	X	X	X	
83	O-ring ø 37.69x3.53 sifonbeker iCon	S4851200	X	X	X	X	X	
84	Sifonbeker i-serie	S4846600	X	X	X	X	X	
85	Afdichting sifonbeker-mantel i-serie	S4846900	X	X	X	X	X	
86	Platenwisselaar iCon1	S4851300	X		X			
86	Platenwisselaar iCon2	S4851410		X		X		
87	O-ring ø 18.64x3.53 plw a-serie(4x)	S4743800	X	X	X	X		
89	O-ring ø 13.94x2.62 ontl.shr (2x)	S4342300			X	X		
90	Hydroblok retour-tapw. Knel sam.	S5037900	X	X	X	X		
91	**Tot P1939xxxxx (10/'19)** Cartridge vervangen door onderstaande set:							
	Cartridge incl. motor + clip EK	S4968500	X	X	X	X		
	Na P1939xxxxx (10/'19) Bij uitvoering met motor met witte onderzijde. Cartridge vervangen door:							
92	Cartridge driewegklep EK	S4990000	X	X	X	X		
93	Flowrestrictie ww 7,6 l/min wit	S4755300	X		X			
93	Flowrestrictie ww 12,0 l/min bruin	S4748500		X		X		
94	Leiding dwk-pomp iCon	S4851600	X	X	X	X	X	
95	O-ring ø 21.89x2.62 (2x)	S4360500	X	X	X	X	X	
96	Hydroblok aanvoer-plw knel sam.	S4968600	X	X	X	X		
97	Leiding aanvoer platenwisselaar	S4955110	X	X	X	X		
98	Hydroblok aanvoer-pomp knel sam.	S4968700	X	X	X	X	X	
99	Borgclip leidingen hydroblok (10x)	S4747100	6X	6X	6X	6X	6X	
100	Bout m5x20 imbus (4x)	S4858500	2X	2X	2X	2X	2X	
101	Overstort 3 bar super hr	S4852500	X	X	X	X	X	
102	Afdichtring pomp 1" (2x)	S0009000	2X	2X	2X	2X	2X	
103	Leiding retour pomp-iCon +knie	S4963300	X	X	X	X	X	
104	Knie retour iCon	S4847500	X	X	X	X	X	
105	Leiding aanvoer iCon	S4851500	X	X	X	X	X	
106	Hydroblok retour -solo	S4858110					X	
107	Dop aanvoer solo	S4847400					X	
110	Bout m5x10 imbus (4x)	S4859900	4X	4X	4X	4X		
113	Deksel tapwater hydroblok kunststof	S4950800	X	X	X	X		
114	O-ring deksel hydroblok (3x)	S4950900	X	X	X	X		
115	Clip deksel hydroblok (3x)	S4950600	X	X	X	X		
116	BYPASS INTERN	S4875700	X	X	X	X	X	
117	BORGPLAAT GASLEIDING	S4885700	X	X	X	X	X	
125	BOUT M 5X12 INBUS (3X)	S4440000	X	X	X	X	X	
126	O-ring ø21.82X3.53 (3X)	S4852700	3X	3X	3X	3X	2X	
128	Aansluitbus gas 15 knel	S4887000	X	X	X	X	X	
129	Borgclip flowsensor hydroblok (10x)	S4747200	X	X	X	X		
130	Gasregelblok i-serie	S4856300	X	X	X	X	X	
131	Afdichting koppeling 3/4"gasbl.shr	S4340830	X	X	X	X	X	
133	O-ring ø13,94x2,62 blauw	S4328720	X	X	X	X	X	
134	Gasleiding primair	S4853510	X	X	X	X	X	
135	Gasleiding secundair	S4853620	X	X	X	X	X	

Onderdelen elektrische componenten i Zone-Serie tot 8/2022

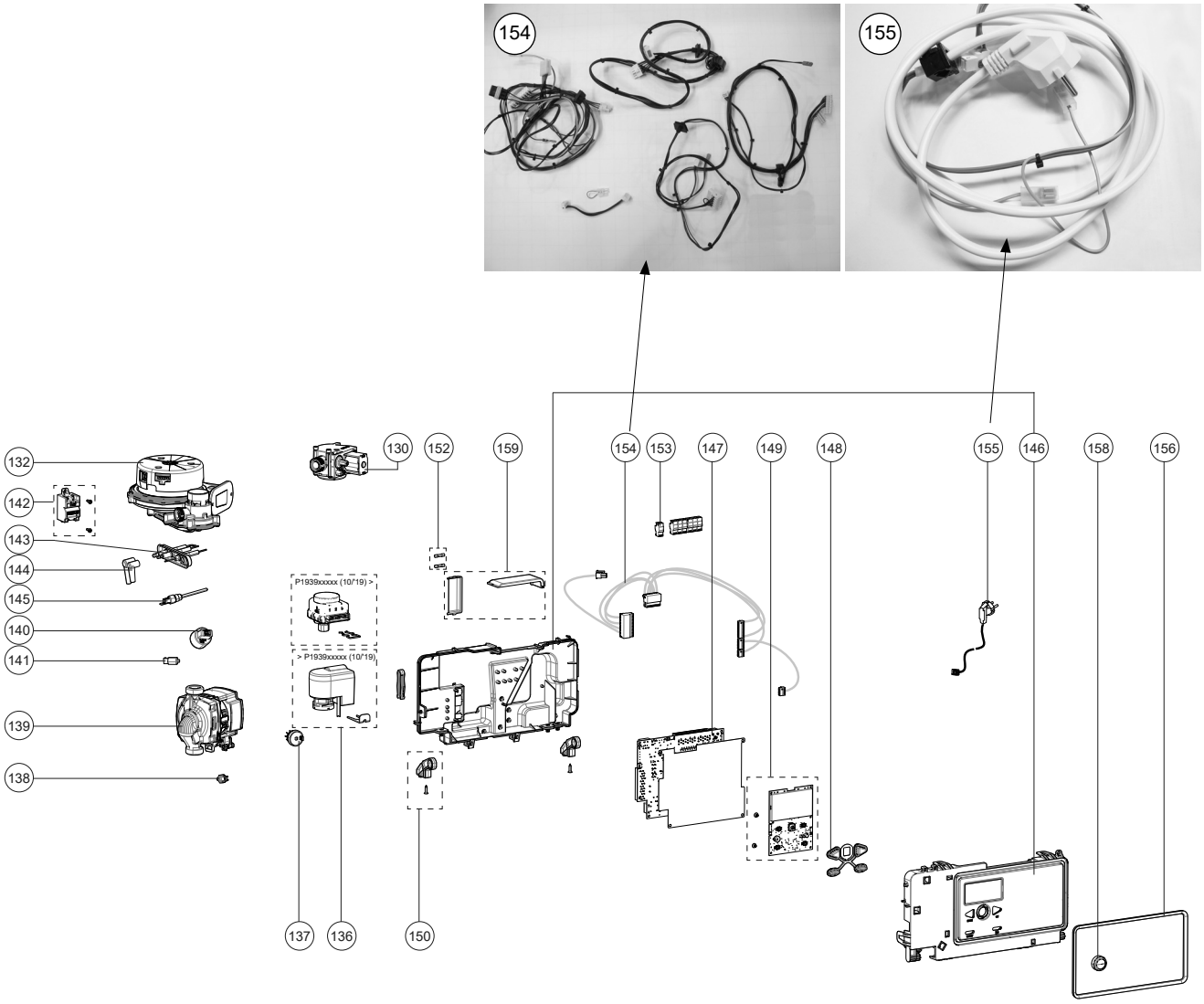

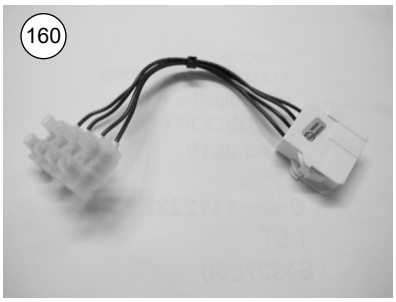

Pos.	Omschrijving	Art.nr.	i Zone-Serie					
			Combi				Solo	
	Type		i28CZ	i36CZ	i28ECZ	i36ECZ	i32SZ	
	Type wisselaar		*iCon1*	*iCon2*	*iCon1*	*iCon2*	*iCon2*	
	Art.nr. ketel		TY28B20H	TY36B20H	TP28E2xx TY28E20H	TP36E2xx TY36E20H	SY32B20H	Status
		Bouwjaar	*1/'19 - 8/'22*					
132	VENTILATOR 325VDC ICON1	S4946500	X		X			
132	VENTILATOR 325VDC ICON2	S4946600		X		X	X	
136	**Tot P1939xxxxx (10/'19)** Driewegklepmotor vervangen door:							
	Driewegklep motor VJ 230v + clip ic	S4855500	X	X	X	X		
	Na P1939xxxxx (10/'19) Bij uitvoering met motor met witte onderzijde. Driewegklepmotor vervangen door:							
	Motor driewegklep EK	S4927700	X	X	X	X		
137	Flowsensor	S4746800	X	X	X	X		
138	Ntc tapwater a/e-serie	S4746100	X	X	X	X		
139	Pomp UPM4 15-75 130 6U	S5042300	X	X	X	X	X	
140	Waterdruksensor	S4917800	X	X	X	X	X	
141	Ntc retour a/e/xl-serie	S4746000	X	X	X	X	X	
142	Ontstekingstrafo	S4851000	X	X	X	X	X	
143	Elektrode ontsteking+afdichting iCon	S4863600	X	X	X	X	X	
144	Ontstekingskabelset	S4863800	X	X	X	X	X	
145	Ntc aanvoer 10k iCon	S4891600	X	X	X	X	X	
146	Omkasting stuurautomaat CPL	S4864200	X	X	X	X	X	
147	Stuurautomaat CBR-AP TOP	S4933000	X	X	X	X	X	nml
	Alternatief:							
	Stuurautomaat iZone CBR3.0 NL	S5037600	X	X	X	X	X	
148	DRUKKNOPPEN BEDIENING I-SERIE LUX	S4910800	X	X	X	X	X	
149	DISPLAY TOP HMI EU	S4962610	X	X	X	X	X	
	Kabel display - stuurautomaat	S4917000	X	X	X	X	X	
150	Scharnier Imu i-serie	S4884500	2X	2X	2X	2X	2X	
152	Zekering 2,5 AT 250v (3x)	S4933600	X	X	X	X	X	
153	CONNECTOR TW POMP GROEN	S4921000	X	X	X	X	X	
153	CONNECTOR TW GPI WIT	S4920300	X	X	X	X	X	
153	CONNECTOR NTC3 ZWAVELGEEL	S4920400					X	
153	CONNECTOR TW OT HEMELSBLAUW	S4920600	X	X	X	X	X	
153	CONNECTOR EBUS OUD ROSE	S4920700	X	X	X	X	X	
153	CONNECTOR TW NTC4 ZALMROOD	S4920900	X	X	X	X	X	
154	KABELBOOM COMBI SOLO KPL	S4947010	X	X	X	X	X	
155	Aansluitsnoer 230v	S4946700	X	X	X	X	X	
156	Afdichting bedieningsunit i-serie	S4845000	X	X	X	X	X	
158	DRAAIKNOP BEDIENING I-SERIE LUX	S4910900	X	X	X	X	X	
159	AFDEKKAPPEN CONNECTOREN	S4930800	X	X	X	X	X	
160	KABELBOOM DWK CBR-AP	S4927500					X	

i Zone-Serie vanaf 8/2022 (CBR3.0)

ATAG

- i28CZ
- i28ECZ
- i36CZ
- i36ECZ

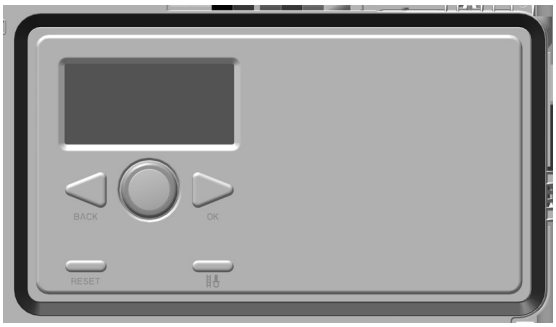

- i32SZ

Onderdelen mantel i Zone-Serie vanaf 8/2022

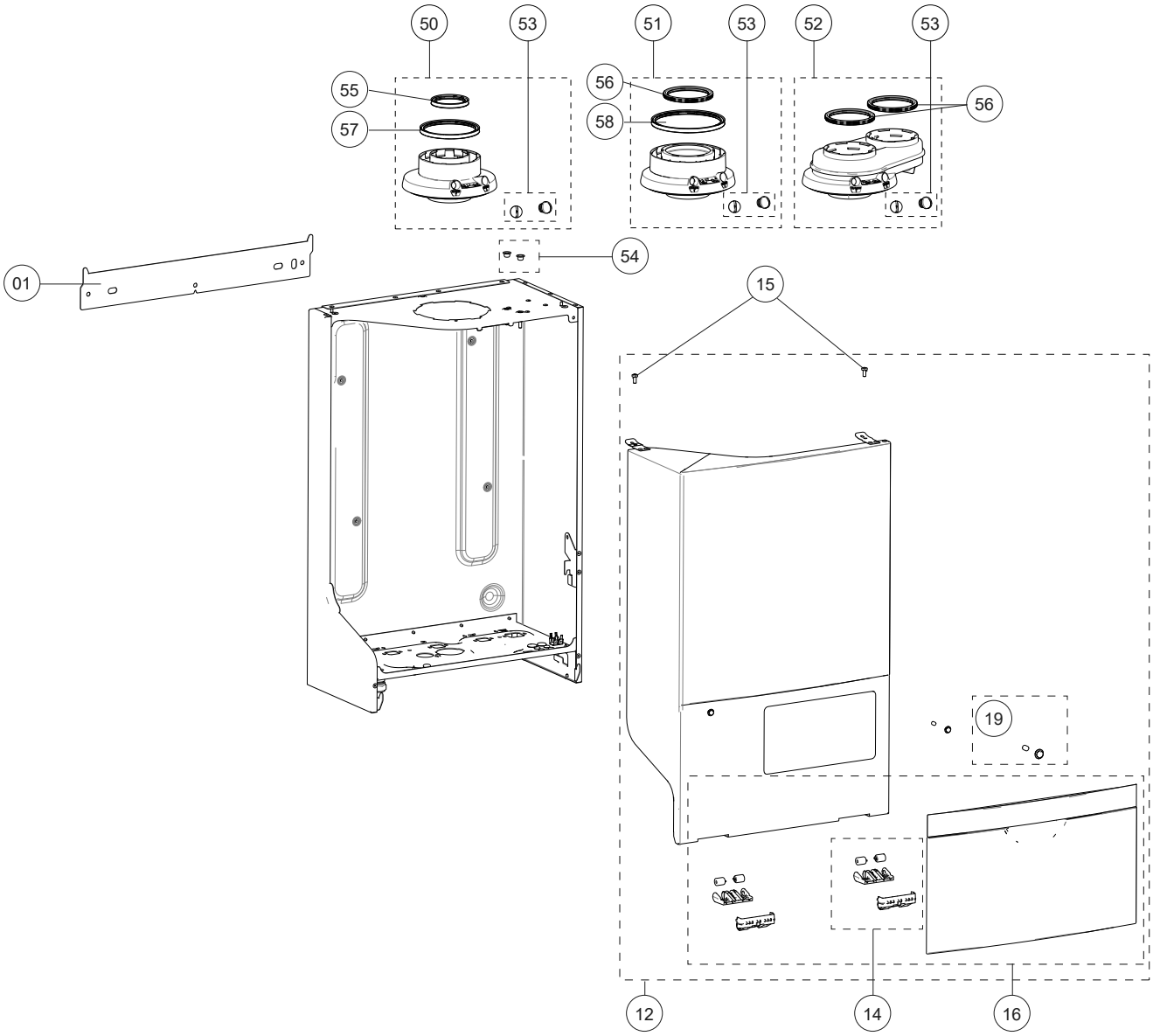

Pos.	Omschrijving	Art.nr.	i Zone-Serie V3.0					
			Combi				Solo	
		Type	i28CZ	i36CZ	i28ECZ	i36ECZ	i32SZ	Status
		Type wisselaar	*iCon1*	*iCon2*	*iCon1*	*iCon2*	*iCon2*	
		Art.nr. ketel	TY28B50H	TY36B50H	TY28E50H	TY36E50H	SY32B50H	
		Bouwjaar	*8/'22 >*					
1	Ophangbeugel iCon	S4854000	X	X	X	X	X	
12	Mantel sam.i-serie	S4875100	X	X	X	X	X	
14	Scharnier i-serie	S4877400	2X	2X	2X	2X	2X	
15	Bout M 5X12 DIN7985 (5X)	S4418710	2X	2X	2X	2X	2X	
16	KLEP MANTEL SAM. WIT	S4875500	X	X	X	X	X	
19	Magneet voor klep i-Serie (2x)	S5031700	X	X	X	X	X	
50	Adapter ø60/100 i-serie	RA10C0P1	X	X	X	X	X	
51	Adapter ø80/125 i-serie	RA10C0P0	optie	optie	optie	optie	optie	
52	Adapter ø80/80 i-serie	RA10T0P0	optie	optie	optie	optie	optie	
53	Stop meetpunten conc.aansl.st.(2x)	S4742600	X	X	X	X	X	
54	Stopdop transparant ø10 (2x)	S4378100	X	X	X	X	X	
55	Afdrichtring rookgasafvoer ø60 (3x)	S4932700						
56	Afdrichtring rookgasafvoer ø80 (3x)	S4816700						
57	Afdrichtring rookgasafvoer ø100 (3x)	S4816800						
58	Afdrichtring rookgasafvoer ø125 (3x)	S5031500						

Onderdelen warmteblok i Zone-Serie vanaf 8/2022

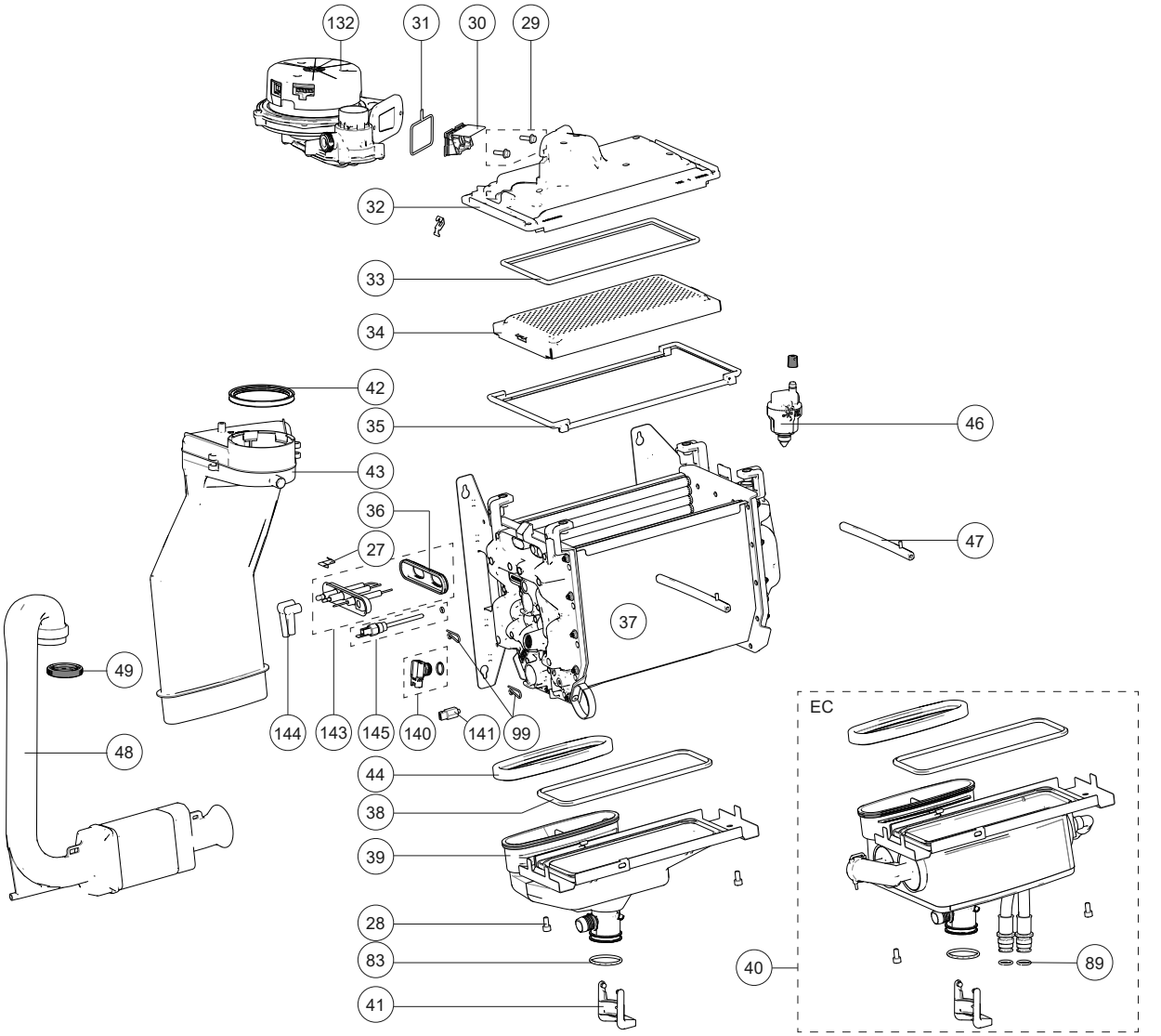

Losse slangenset niet beschikbaar

Pos.	Omschrijving	Art.nr.	i Zone-Serie V3.0					
			Combi				Solo	
	Type		i28CZ	i36CZ	i28ECZ	i36ECZ	i32SZ	Status
	Type wisselaar		*iCon1*	*iCon2*	*iCon1*	*iCon2*	*iCon2*	
	Art.nr. ketel		TY28B50H	TY36B50H	TY28E50H	TY36E50H	SY32B50H	
	Bouwjaar				*8/'22 >*			
27	Bevestigingsclip ontsteking iCon (2x)	S4850400	X	X	X	X	X	
28	Bout M 6X12 Imbus RVS (3X)	S4860300	X	2X	X	2X	2X	
29	Bout M 5X16 zeskant (5X)	S4313100	2X	2X	2X	2X	2X	
30	Terugslagklep bovenbak iCon	AA07400U	*	*	X	X	*	
	* Toepassing op deze keteltypen NIET MOGELIJK							
31	Afdichting ventilator/bovenbak iCon	S4850200	X	X	X	X	X	
32	Bovenbak sam.iCon1	S4883300	X		X			
32	Bovenbak sam.iCon2	S4883400		X		X	X	
33	Afdichting bovenbak/brander iCon1 = onderh.set	S4867900	X		X			
33	Afdichting bovenbak/brander iCon2 = onderh.set	S4868000		X		X	X	
34	Branderbed iCon1	S4849100	X		X			
34	Branderbed iCon2	S4849200		X		X	X	
35	Afdichting wsslr/bovenbak iCon1 = onderh.set	S4867900	X		X			
35	Afdichting wsslr/bovenbak iCon2= onderh.set	S4868000		X		X	X	
36	Afdichting ionisatie/ontst.iCon	S4849600	X	X	X	X	X	
37	Wisselaar iCon1 V3.0		X		X			
37	Wisselaar iCon2 V3.0			X		X	X	
38	Afdichting onderbak iCon1	S4854610	X		X			
38	Afdichting onderbak iCon2	S4854710		X		X	X	
39	Condensbak sam.iCon1	S4863400	X		Zie 40			
39	Condensbak sam.iCon2	S4863500		X		Zie 40	X	
40	Economiserset CBR-AP iCon1	S4962300			X			
40	Economiserset CBR-AP iCon2	S4962400				X		
41	Sifon grendel i-serie	S4846800	X	X	X	X	X	
42	Afdichting rookgasafvoer	S4884300	X	X	X	X	X	
43	Rookgasafvoerpijp i-serie	S4844700	X	X	X	X	X	
44	Afdichting cond.bak/rookgaspijp i-serie	S4855900	X	X	X	X	X	
46	Ontluchter e/pf/shr chroom	S4419110	X	X	X	X	X	
47	Klemstang condensb iCon	S4850900	2X	2X	2X	2X	2X	
48	Aanzuigbuis i-serie	S4847800	X	X	X	X	X	
49	Lipring aanzuigbuis dn40 iCon	S4857000	X	X	X	X	X	

Zie voor complete Onderhoudssets pagina 186.

Achterwand en hydraulische componenten i Zone-Serie vanaf 8/2022

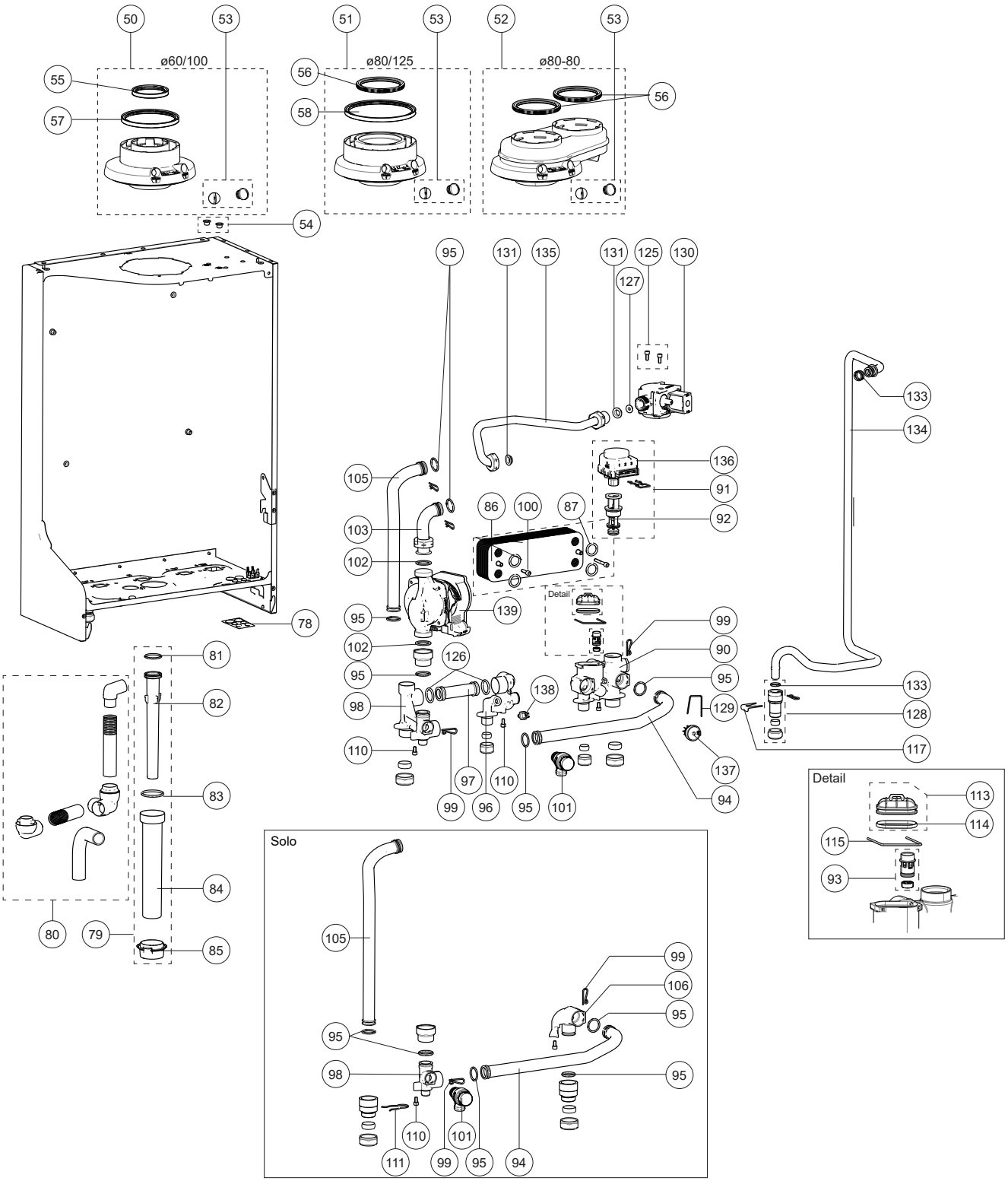

Pos.	Omschrijving	Art.nr.	i Zone-Serie V3.0					
			Combi				Solo	
		Type	i28CZ	i36CZ	i28ECZ	i36ECZ	i32SZ	Status
		Type wisselaar	*iCon1*	*iCon2*	*iCon1*	*iCon2*	*iCon2*	
		Art.nr. ketel	TY28B50H	TY36B50H	TY28E50H	TY36E50H	SY32B50H	
		Bouwjaar			*8/'22 >*			
50	Adapter ø60/100 i-serie	RA10C0P1	X	X	X	X	X	
51	Adapter ø80/125 i-serie	RA10C0P0	optie	optie	optie	optie	optie	
52	Adapter ø80/80 i-serie	RA10T0P0	optie	optie	optie	optie	optie	
53	Stop meetpunten conc.aansl.st.(2x)	S4742600	X	X	X	X	X	
54	Stopdop transparant ø10 (2x)	S4378100	X	X	X	X	X	
55	Afdrichtring rookgasafvoer ø60 (3x)	S4932700						
56	Afdrichtring rookgasafvoer ø80 (3x)	S4816700						
57	Afdrichtring rookgasafvoer ø100 (3x)	S4816800						
58	Afdrichtring rookgasafvoer ø125 (3x)	S5031500						
78	Afdichting kabeldoorvoer	S4855600	X	X	X	X	X	
79	Sifonset kompleet	S4863700	X	X	X	X	X	
80	Condensafvoerset	S4894100	X	X	X	X	X	
81	O-ring ø 28.25x2.62 sifonpijp iCon	S4851100	X	X	X	X	X	
82	Sifonpijp i-serie	S4846700	X	X	X	X	X	
83	O-ring ø 37.69x3.53 sifonbeker iCon	S4851200	X	X	X	X	X	
84	Sifonbeker i-serie	S4846600	X	X	X	X	X	
85	Afdichting sifonbeker-mantel i-serie	S4846900	X	X	X	X	X	
86	Platenwisselaar iCon1	S4851310	X		X			
86	Platenwisselaar iCon2	S4851410		X		X		
87	O-ring ø 18.64x3.53 plw a-serie(4x)	S4743800	X	X	X	X		
89	O-ring ø 13.94x2.62 ontl.shr (2x)	S4342300			X	X		
90	Hydroblok KPL.Ret.tapw.vlak knel V3	S5037900	X	X	X	X		
91	Cartridge incl.motor + clip EK	S4968500	X	X	X	X		
92	Cartridge driewegklep EK	S4990000	X	X	X	X		
93	Flowrestrictie ww 7,6 l/min wit	S4755300	X					
93	Flowrestrictie ww 8,5 l/min limoen	S4761600			X			
93	Flowrestrictie ww 12,0 l/min bruin	S4748500		X		X		
94	Leiding dwk-pomp iCon alu	S4851610	X	X	X	X	X	
95	O-ring ø 21.89x2.62 (2x)	S4360500	X	X	X	X	X	
96	Hydroblok aanvoer-plw knel sam.	S4968600	X	X	X	X		
97	Leiding aanvoer plw CBR-AP alu	S4955110	X	X	X	X		
98	Hydroblok kpl.aanvoer-pomp knel V3	S5040100	X	X	X	X		
	Hydroblok pomp solo	S5040200					X	
99	Borgclip leidingen hydroblok (10x)	S4747100	3X	3X	3X	3X	3X	
100	Bout m5x20 imbus (4x)	S4858500	2X	2X	2X	2X	2X	
101	Overstort 3 bar super hr	S4852500	X	X	X	X	X	
102	Afdichtring pomp 1" (2x)	S0009000	2X	2X	2X	2X	2X	
103	Leiding pomp-wisselaar CBR-AP alu	S5040400	X	X	X	X	X	
105	Leiding aanvoer iCon Combi alu	S5040500	X	X	X	X		
	Leiding aanvoer-wiss. Solo/Reg alu	S5040600					X	
106	Hydroblok retour solo V3	S4858110					X	
110	Bout m5x10 imbus (4x)	S4859900	4X	4X	4X	4X		
111	BORGVEER	S4404800	X	X	X	X	X	
113	Deksel tapwater hydroblok kunststof	S4950800	X	X	X	X		
114	O-ring deksel hydroblok (3x)	S4950900	X	X	X	X		
115	Clip deksel hydroblok (3x)	S4950600	X	X	X	X		
117	BORGPLAAT GASLEIDING	S4885700	X	X	X	X	X	
125	BOUT M 5X12 INBUS (3X)	S4440000	X	X	X	X	X	
126	O-ring ø21.82X3.53 (3X)	S4852700	3X	3X	3X	3X	2X	
127	Inspuiter Ø5,65 iCon1 G25-H2	S5041700	X		X			
	Inspuiter Ø6,35 iCon2 G25-H2	S5041800		X		X	X	
128	Aansluitbus gas 15 knel	S4887000	X	X	X	X	X	
129	Borgclip flowsensor hydroblok (10x)	S4747200	X	X	X	X		
130	Gasregelblok i-serie	S4856300	X	X	X	X	X	
131	Afdichting koppeling 3/4"gasbl.shr	S4340830	X	X	X	X	X	

Onderdelen elektrische componenten i Zone-Serie vanaf 8/2022

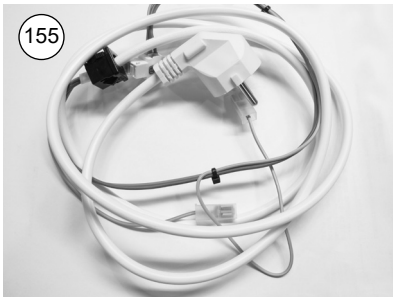

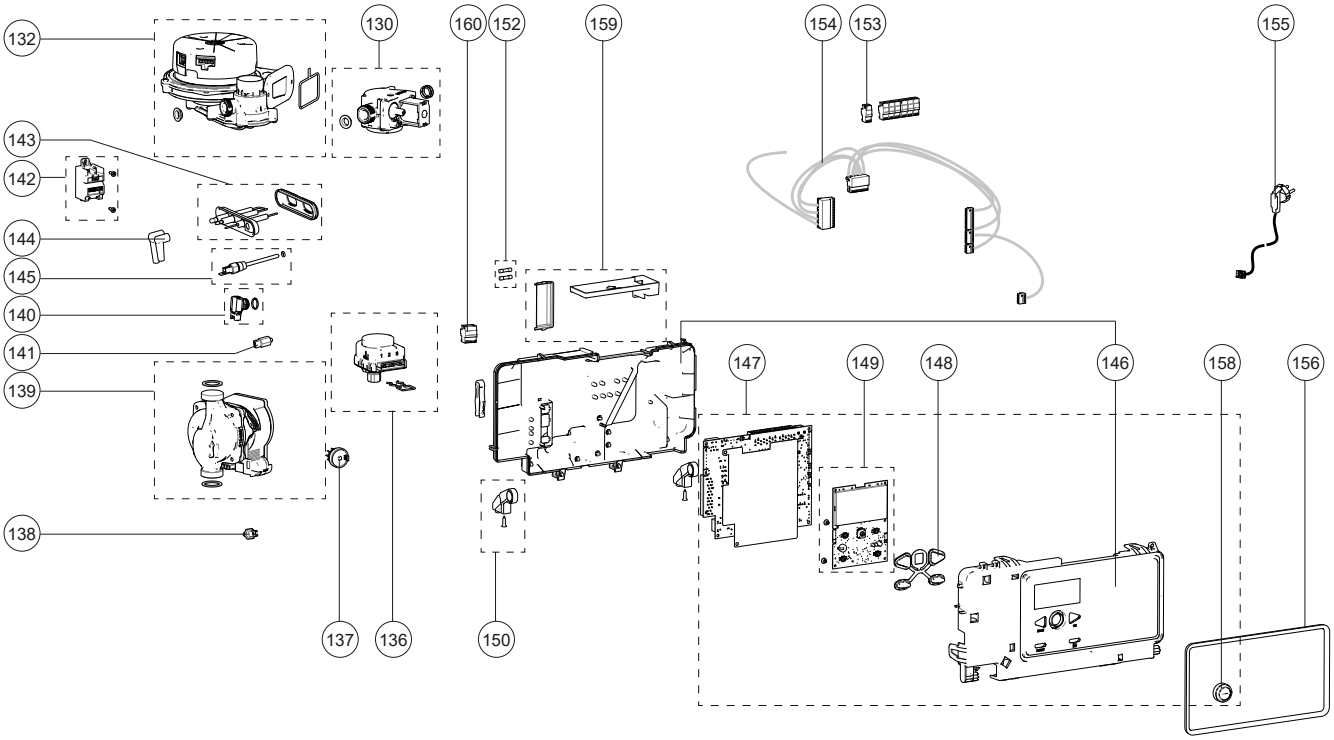

Pos.	Omschrijving	Art.nr.	i Zone-Serie V3.0					
			Combi				Solo	
		Type	i28CZ	i36CZ	i28ECZ	i36ECZ	i32SZ	Status
		Type wisselaar	*iCon1*	*iCon2*	*iCon1*	*iCon2*	*iCon2*	
		Art.nr. ketel	TY28B50H	TY36B50H	TY28E50H	TY36E50H	SY32B50H	
		Bouwjaar			***8/'22 >***			
132	VENTILATOR 325VDC ICON1	S4946510	X		X			
132	VENTILATOR 325VDC ICON2	S4946600		X		X	X	
133	O-ring ø 13.94x2.62 blauw	S4328720	X	X	X	X	X	
134	Gasleiding primair alu	S4853510	X	X	X	X	X	
135	Gasleiding secundair alu	S4853620	X	X	X	X	X	
136	Motor driewegklep EK	S4927700	X	X	X	X		
137	Flowsensor	S4746800	X	X	X	X		
138	Ntc tapwater A/E-serie	S4746100	X	X	X	X		
139	Pomp Wilo PARA 7-60 IPWM	S5028000	X	X	X	X	X	
140	Waterdruksensor	S4917800	X	X	X	X	X	
141	Ntc retour a/e/xl-serie	S4746000	X	X	X	X	X	
142	Ontstekingstrafo	S4851000	X	X	X	X	X	
143	Elektrode ontsteking+afdichting iCon	S4863600	X	X	X	X	X	
144	Ontstekingskabelset	S4863800	X	X	X	X	X	
145	Ntc aanvoer 10k iCon	S4891600	X	X	X	X	X	
146	Omkasting stuurautomaat CPL	S4864200	X	X	X	X	X	
147	Stuurautomaat iZ CBR3.0 NL	S5037600	X	X	X	X	X	
148	DRUKKNOPPEN BEDIENING I-SERIE LUX	S4910800	X	X	X	X	X	
149	DISPLAY TOP HMI EU V3.0	S4962610	X	X	X	X	X	
	Kabel display - stuurautomaat	S4917000	X	X	X	X	X	
150	Scharnier lmu i-serie	S4884500	2X	2X	2X	2X	2X	
152	Zekering 2,5 AT 250v (3x)	S4933600	X	X	X	X	X	
153	CONNECTOR TW POMP GROEN	S4921000	X	X	X	X	X	
153	CONNECTOR TW GPI WIT	S4920300	X	X	X	X	X	
153	CONNECTOR NTC3 ZWAVELGEEL	S4920400					X	
153	CONNECTOR TW OT HEMELSBLAUW	S4920600	X	X	X	X	X	
153	CONNECTOR EBUS OUD ROSE	S4920700	X	X	X	X	X	
153	CONNECTOR TW NTC4 ZALMROOD	S4920900	X	X	X	X	X	
154	KABELBOOM KPL.COMBI WILO V3	S5040800	X	X	X	X		
	KABELBOOM KPL.SOLO WILO	S5041000					X	
155	Aansluitsnoer 230v	S4946700	X	X	X	X	X	
156	Afdichting bedieningsunit i-serie	S4845000	X	X	X	X	X	
158	DRAAIKNOP BEDIENING I-SERIE LUX	S4910900	X	X	X	X	X	
159	AFDEKKAPPEN CONNECTOREN	S4930800	X	X	X	X	X	
	Voor voedingsaansluiting Energion Hybrid IDU:							
160	CONNECTOR TW Y-PLAN TURQUOISE	S4921100	X	X	X	X	X	

P-Serie (CBR-AP basic) tot 11/2022

ATAG

- P20C
- P20EC
- P27C
- P27EC
- P35C
- P35EC

Onderdelen mantel P-Serie tot 11/2022

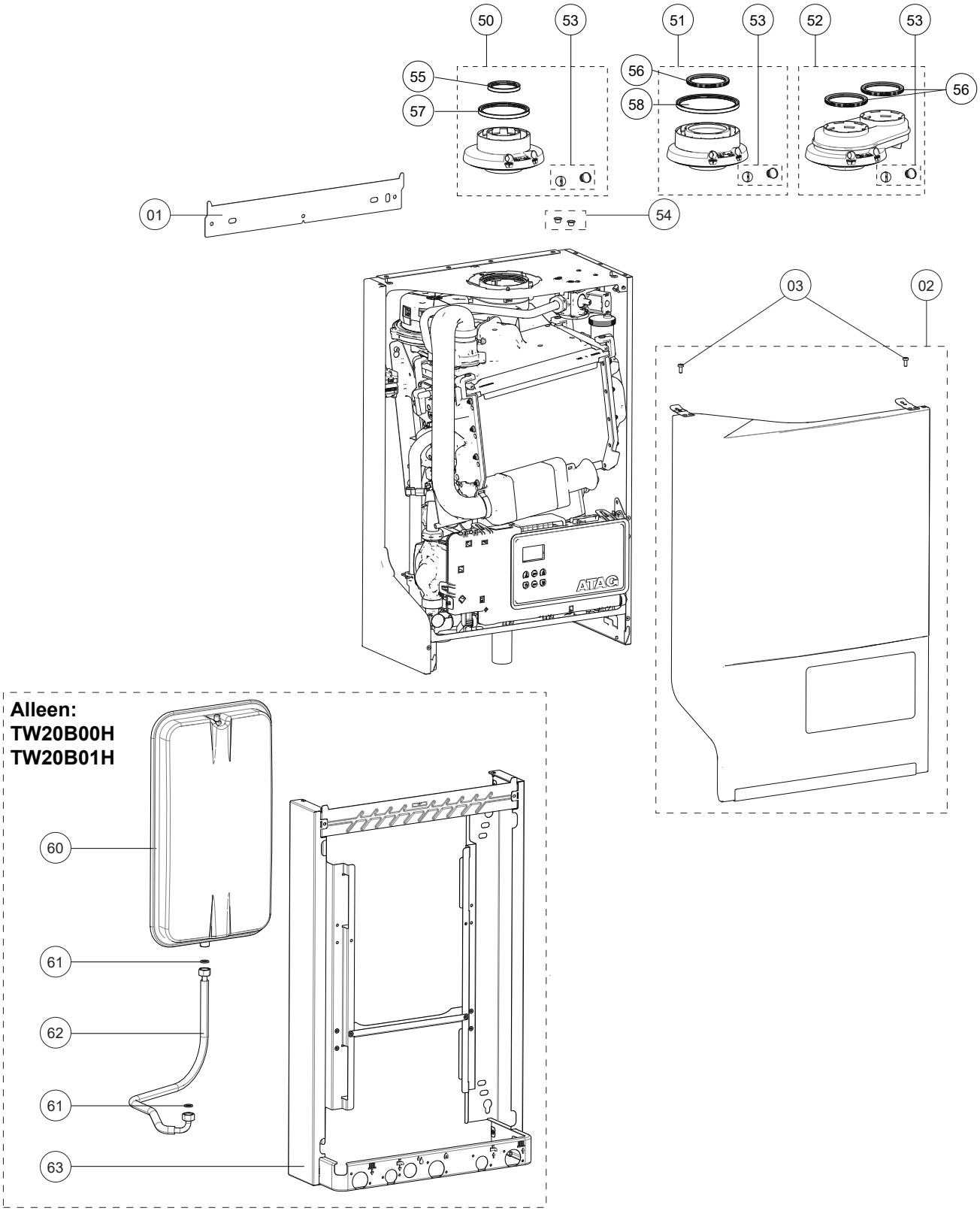

Pos.	Omschrijving	Art.nr.	ATAG P-Serie						ATAG P-Serie RECREATIE		
			Combi						Combi		
		Type	P20C	P20EC	P27C	P27EC	P35C	P35EC	P20C	P20C P	Status
		Type wisselaar	*iCon1*	*iCon1*	*iCon1*	*iCon1*	*iCon2*	*iCon2*	*iCon1*	*iCon1*	
		Art.nr. ketel	TZ20B00H	TZ20E00H	TZ27B00H	TZ27E00H	TZ35B00H	TZ35E00H	TW20B00H	TW20B01H	
		Bouwjaar	*1/'19 - 11/'22*								
1	Ophangbeugel iCon	S4854000	X	X	X	X	X	X	X	X	
2	Mantel sam.p-serie	S4968200	X	X	X	X	X	X	X	X	
3	Bout M 5X12 DIN7985 (5X)	S4418710	2X	2X	2X	2X	2X	2X	2X	2X	
50	Adapter ø60/100 i-serie	RA10C0P1	X	X	X	X	X	X	X	X	
51	Adapter ø80/125 i-serie	RA10C0P0	optie	optie	optie	optie	optie	optie	optie	optie	
52	Adapter ø80/80 i-serie	RA10T0P0	optie	optie	optie	optie	optie	optie	optie	optie	
53	Stop meetpunten conc.aansl.st.(2x)	S4742600	X	X	X	X	X	X	X	X	
54	Stopdop transparant ø10 (2x)	S4378100	X	X	X	X	X	X	X	X	
55	Afdrichtring rookgasafvoer ø60 (3x)	S4932700	X	X	X	X	X	X	X	X	
56	Afdrichtring rookgasafvoer ø80 (3x)	S4816700									
57	Afdrichtring rookgasafvoer ø100 (3x)	S4816800	X	X	X	X	X	X	X	X	
58	Afdrichtring rookgasafvoer ø125 (3x)	S5031500									
60	EXPANSIEVAT 8 LITER i-SERIE	S4854300							1	1	
61	PAKKINGRING 15X10X1,5 (5X)	S4431600							2X	2X	
62	SLANG EXPANSIEVAT	S4856900							X	X	
63	FRAME EXPANSIEVAT CBR	S4847100							X	X	

Onderdelen warmteblok P-Serie tot 11/2022

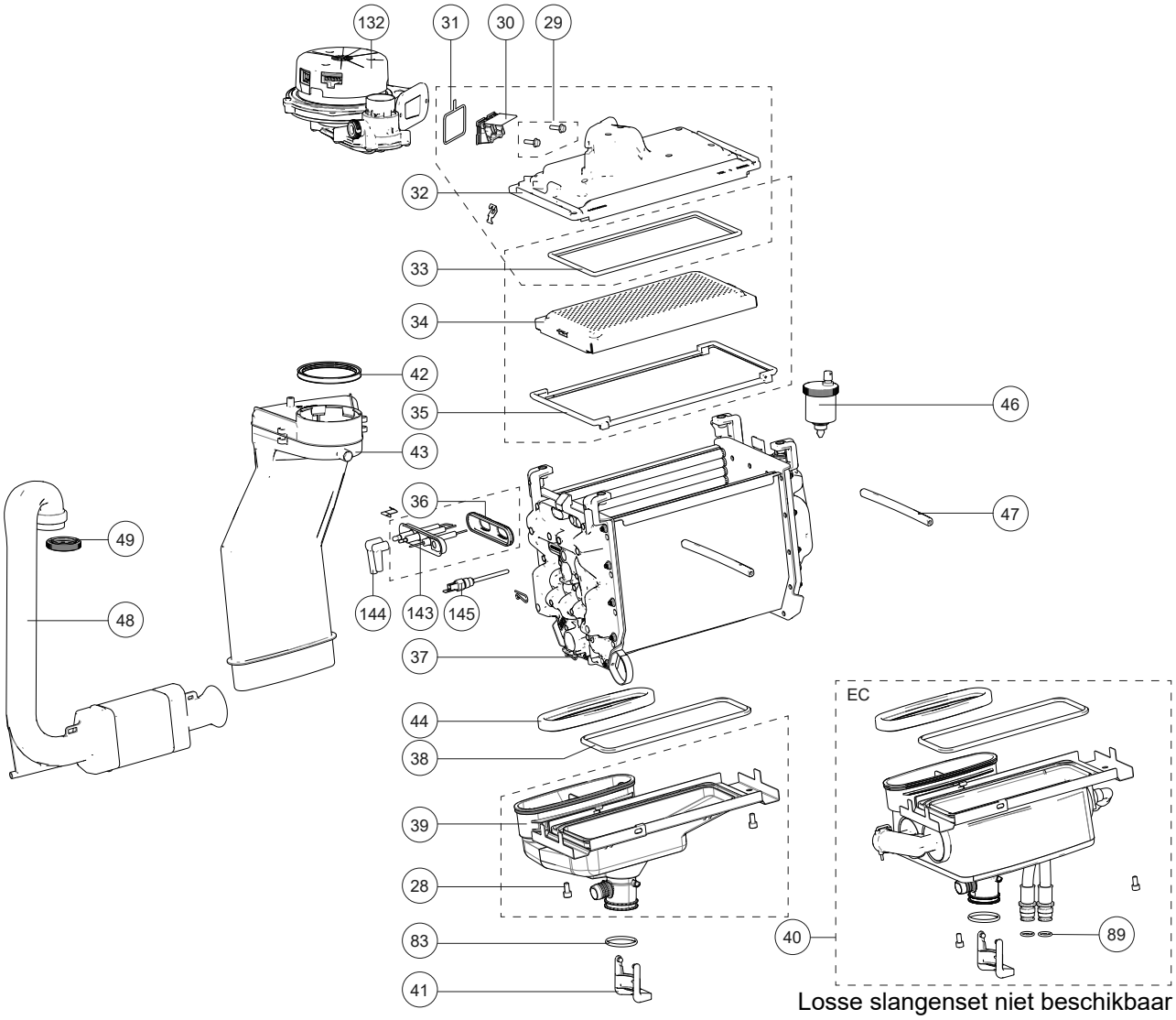

Pos.	Omschrijving	Art.nr.	ATAG P-Serie						ATAG P-Serie RECREATIE		Status
			Combi						Combi		
		Type	P20C	P20EC	P27C	P27EC	P35C	P35EC	P20C	P20C P	
		Type wisselaar	*iCon1*	*iCon1*	*iCon1*	*iCon1*	*iCon2*	*iCon2*	*iCon1*	*iCon1*	
		Art.nr. ketel	TZ20B00H	TZ20E00H	TZ27B00H	TZ27E00H	TZ35B00H	TZ35E00H	TW20B00H	TW20B01H	
		Bouwjaar	*1/'19 - 11/'22*								
28	Bout M 6X12 Imbus RVS (3X)	S4860300	X	X	X	X	2X	2X	X	X	
29	Bout M 5X16 zeskant (5X)	S4313100	2X	2X	2X	2X	2X	2X	2X	2X	
30	Terugslagklep bovenbak iCon	AA07400U	X	X	X	X	X	X	X	X	
31	Afdichting ventilator/bovenbak iCon	S4850200	X	X	X	X	X	X	X	X	
32	Bovenbak sam.iCon1	S4883300	X	X	X	X			X	X	
32	Bovenbak sam.iCon2	S4883400					X	X			
33	Afdichting bovenbak/brander iCon1 = onderh.set	S4867900	X	X	X	X			X	X	
33	Afdichting bovenbak/brander iCon2 = onderh.set	S4868000					X	X			
34	Branderbed iCon1	S4849100	X	X	X	X			X	X	
34	Branderbed iCon2	S4849200					X	X			
35	Afdichting wsslr/bovenbak iCon1 = onderh.set	S4867900	X	X	X	X			X	X	
35	Afdichting wsslr/bovenbak iCon2= onderh.set	S4868000					X	X			
36	Afdichting ionisatie/ontst.iCon	S4849600	X	X	X	X	X	X	X	X	
37	Wisselaar iCon1		X	X	X	X			X	X	
37	Wisselaar iCon2						X	X			
38	Afdichting onderbak iCon1	S4854610	X	X	X	X			X	X	
38	Afdichting onderbak iCon2	S4854710					X	X			
39	Condensbak sam.iCon1	S4863400	X	Zie 40	X	Zie 40			X	X	
39	Condensbak sam.iCon2	S4863500					X	Zie 40			
40	Economiserset CBR-AP iCon1	S4962300		X		X					
40	Economiserset CBR-AP iCon2	S4962400						X			
41	Sifon grendel i-serie	S4846800	X	X	X	X	X	X	X	X	
42	Afdichting rookgasafvoer	S4884300	X	X	X	X	X	X	X	X	
43	Rookgasafvoerpijp i-serie	S4844700	X	X	X	X	X	X	X	X	
44	Afdichting cond.bak/rookgaspijp i-serie	S4855900	X	X	X	X	X	X	X	X	
46	Ontluchter e/pf/shr chroom	S4419110	X	X	X	X	X	X	X	X	
47	Klemstang condensb iCon	S4850900	2X	2X	2X	2X	2X	2X	2X	2X	
48	Aanzuigbuis i-serie	S4847800	X	X	X	X	X	X	X	X	
49	Lipring aanzuigbuis dn40 iCon	S4857000	X	X	X	X	X	X	X	X	

Zie voor complete Onderhoudssets pagina 186.

Onderdelen achterwand en hydraulische componenten P-Serie tot 11/2022

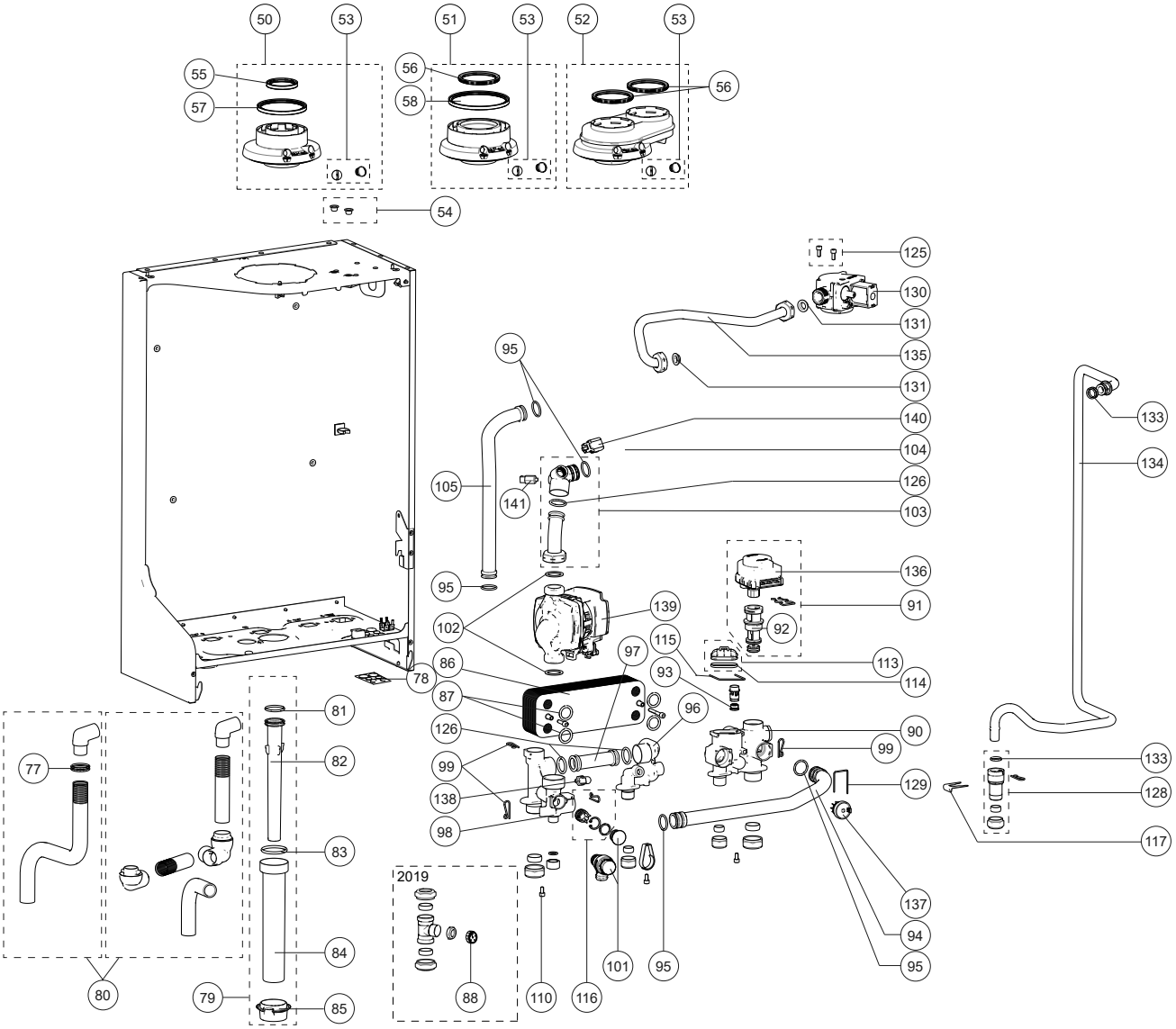

ATAG

Pos.	Omschrijving	Art.nr.	ATAG P-Serie						ATAG P-Serie RECREATIE		Status
			Combi						Combi		
	Type		P20C	P20EC	P27C	P27EC	P35C	P35EC	P20C	P20C P	
	Type wisselaar		*iCon1*	*iCon1*	*iCon1*	*iCon1*	*iCon2*	*iCon2*	*iCon1*	*iCon1*	
	Art.nr. ketel		TZ20B00H	TZ20E00H	TZ27B00H	TZ27E00H	TZ35B00H	TZ35E00H	TW20B00H	TW20B01H	
	Bouwjaar		*1/'19 - 11/'22*								
50	Adapter ø60/100 i-serie	RA10C0P1	X	X	X	X	X	X	X	X	
51	Adapter ø80/125 i-serie	RA10C0P0	optie	optie	optie	optie	optie	optie	optie	optie	
52	Adapter ø80/80 i-serie	RA10T0P0	optie	optie	optie	optie	optie	optie	optie	optie	
53	Stop meetpunten conc.aansl.st.(2x)	S4742600	X	X	X	X	X	X	X	X	
54	Stopdop transparant ø10 (2x)	S4378100	X	X	X	X	X	X	X	X	
55	Afdrichtring rookgasafvoer ø60 (3x)	S4932700	X	X	X	X	X	X	X	X	
56	Afdrichtring rookgasafvoer ø80 (3x)	S4816700									
57	Afdrichtring rookgasafvoer ø100 (3x)	S4816800	X	X	X	X	X	X	X	X	
58	Afdrichtring rookgasafvoer ø125 (3x)	S5031500									
76	Dop bodemplaat overstort P-Serie	S4948600	X	X	X	X	X	X	X	X	
77	Doorvoertule Ø22mm zwart	S4496600	X	X	X	X	X	X			
78	Afdichting kabeldoorvoer	S4855600	X	X	X	X	X	X	X	X	
79	Sifonset kompleet	S4863700	X	X	X	X	X	X	X	X	
80	Condensafvoerslang L=500	S4968300	X	X	X	X	X	X			
	Condensafvoerset	S4894100							X	X	
81	O-ring ø 28.25x2.62 sifonpijp iCon	S4851100	X	X	X	X	X	X	X	X	
82	Sifonpijp i-serie	S4846700	X	X	X	X	X	X	X	X	
83	O-ring ø 37.69x3.53 sifonbeker iCon	S4851200	X	X	X	X	X	X	X	X	
84	Sifonbeker i-serie	S4846600	X	X	X	X	X	X	X	X	
85	Afdichting sifonbeker-mantel i-serie	S4846900	X	X	X	X	X	X	X	X	
86	Platenwisselaar iCon1	S4851300	X	X	X	X			X	X	
86	Platenwisselaar iCon2	S4851410					X	X			
87	O-ring ø 18.64x3.53 plw a-serie(4x)	S4743800	X	X	X	X	X	X	X	X	
88	Manometer G1/8"BU	S4868100	X	X	X	X	X	X	X	X	
89	O-ring ø 13.94x2.62 ontl.shr (2x)	S4342300		X		X		X			
90	Hydroblok KPL.Ret.tapw.vlak knel V3	S5037900	X	X	X	X	X	X	X	X	
91	**Tot P2011xxxxx (03/'20)** Cartridge vervangen door onderstaande set:										
	Cartridge incl. motor + clip EK	S4968500	X	X	X	X	X	X	X	X	
	Na P2011xxxxx (03/'20) Bij uitvoering met motor met witte onderzijde. Cartridge vervangen door:										
92	Cartridge driewegklep EK	S4990000	X	X	X	X	X	X	X	X	
93	Flowrestrictie ww 7,6 l/min wit	S4755300	X	X	X				X	X	
93	Flowrestrictie ww 8,5 l/min limoen	S4761600				X					
93	Flowrestrictie ww 10,0 l/min geel	S4762000					X	X			
94	Leiding dwk-pomp iCon	S4851600	X	X	X	X	X	X	X	X	
95	O-ring ø 21.89x2.62 (2x)	S4360500	X	X	X	X	X	X	X	X	
96	Hydroblok aanvoer-plw knel sam.	S4968600	X	X	X	X	X	X	X	X	
97	Leiding aanvoer platenwisselaar	S4955110	X	X	X	X	X	X	X	X	
98	Hydroblok aanvoer-pomp knel sam.	S4968700	X	X	X	X	X	X	X	X	
99	Borgclip leidingen hydroblok (10x)	S4747100	6X	6X	6X	6X	6X	6X	6X	6X	
101	Dop overstort	S4919300	X	X	X	X	X	X			
	Overstort 3 bar super hr	S4852500							X	X	
102	Afdichtring pomp 1" (2x)	S0009000	2X	2X	2X	2X	2X	2X	2X	2X	
103	Leiding retour pomp-iCon +knie	S4963300	X	X	X	X	X	X	X	X	
104	Knie retour iCon	S4847500	X	X	X	X	X	X	X	X	
105	Leiding aanvoer iCon	S4851500	X	X	X	X	X	X	X	X	
110	Bout m5x10 imbus (4x)	S4859900	4X	4X	4X	4X	4X	4X	4X	4X	
113	Deksel tapwater hydroblok kunststof	S4950800	X	X	X	X	X	X	X	X	
114	O-ring deksel hydroblok (3x)	S4950900	X	X	X	X	X	X	X	X	
115	Clip deksel hydroblok (3x)	S4950600	X	X	X	X	X	X	X	X	
125	BOUT M 5X12 INBUS (3X)	S4440000	X	X	X	X	X	X	X	X	
126	O-ring ø21.82X3.53 (3X)	S4852700	3X	3X	3X	3X	3X	3X	3X	3X	
127	Inspuiter Ø4,10 iCon1 PROPAAN	S4899500								X	
128	Aansluitbus gas 15 knel	S4887000	X	X	X	X	X	X	X	X	
129	Borgclip flowsensor hydroblok (10x)	S4747200	X	X	X	X	X	X	X	X	
130	Gasregelblok i-serie	S4856300	X	X	X	X	X	X	X	X	
131	Afdichting koppeling 3/4"gasbl.shr	S4340830	X	X	X	X	X	X	X	X	
133	O-ring ø13,94x2,62 blauw	S4328720	X	X	X	X	X	X	X	X	
134	Gasleiding primair	S4853510	X	X	X	X	X	X	X	X	
135	Gasleiding secundair	S4853620	X	X	X	X	X	X	X	X	

Onderdelen elektrische componenten P-Serie tot 11/2022

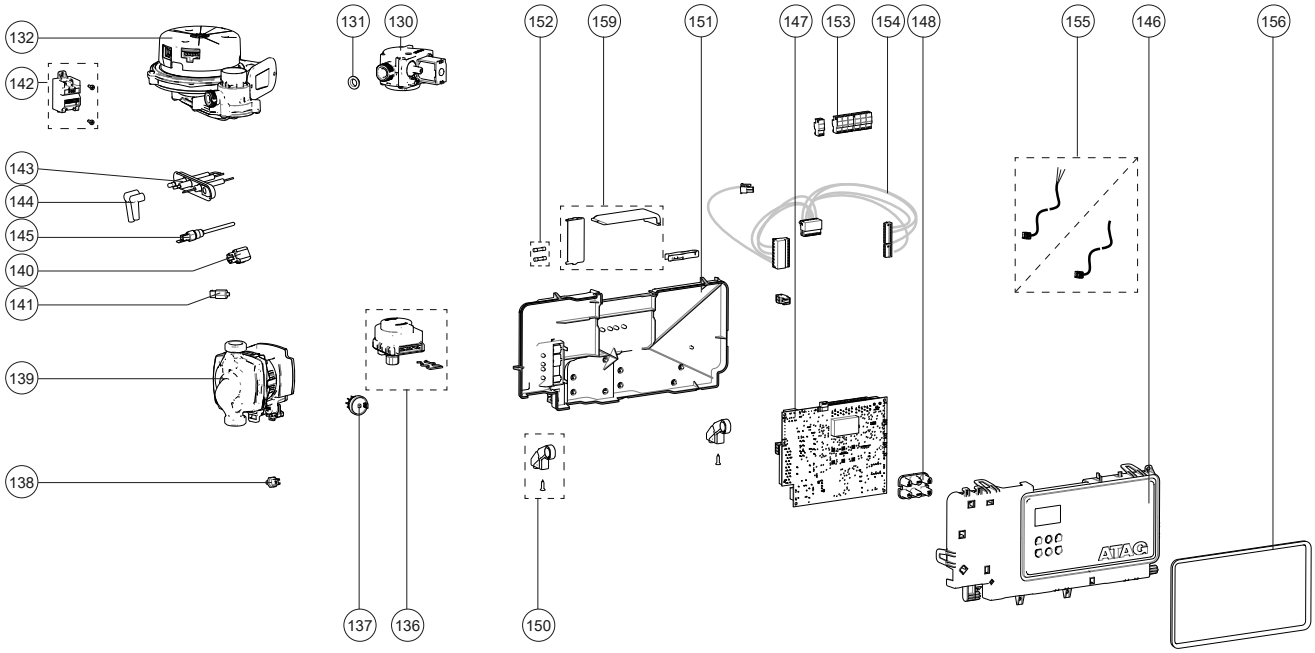

Pos.	Omschrijving	Art.nr.	ATAG P-Serie						ATAG P-Serie RECREATIE		
			Combi						Combi		
		Type	P20C	P20EC	P27C	P27EC	P35C	P35EC	P20C	P20C P	Status
		Type wisselaar	*iCon1*	*iCon1*	*iCon1*	*iCon1*	*iCon2*	*iCon2*	*iCon1*	*iCon1*	
		Art.nr. ketel	TZ20B00H	TZ20E00H	TZ27B00H	TZ27E00H	TZ35B00H	TZ35E00H	TW20B00H	TW20B01H	
		Bouwjaar	*1/'19 - 11/'22*								
132	VENTILATOR 325VDC ICON1	S4946500	X	X	X	X			X	X	
132	VENTILATOR 325VDC ICON2	S4946600					X	X			
136	**Tot P2011xxxxx (03/'20)** Driewegklepmotor vervangen door:										
	Driewegklep motor VJ 230v + clip ic	S4855500	X	X	X	X	X	X	X	X	
	Na P2011xxxxx (03/'20) Bij uitvoering met motor met witte onderzijde. Driewegklepmotor vervangen door:										
	Motor driewegklep EK	S4927700	X	X	X	X	X	X	X	X	
137	Flowsensor	S4746800	X	X	X	X	X	X	X	X	
138	Ntc tapwater a/e-serie	S4746100	X	X	X	X	X	X	X	X	
139	Pomp UPM3 15-75	S4856100	X	X	X	X	X	X	X	X	nml
	Alternatief:										
	Pomp UPM4 15-75 130 6U 230V IPWM	S5042300	X	X	X	X	X	X	X	X	
140	Waterdruksensor p-serie	S4917800	X	X	X	X	X	X	X	X	
141	Ntc retour a/e/xl-serie	S4746000	X	X	X	X	X	X	X	X	
142	Ontstekingstrafo	S4851000	X	X	X	X	X	X	X	X	
143	Elektrode ontsteking+afdichting iCon	S4863600	X	X	X	X	X	X	X	X	
144	Ontstekingskabelset	S4863800	X	X	X	X	X	X	X	X	
145	Ntc aanvoer 10k iCon	S4891600	X	X	X	X	X	X	X	X	
146	Bedieningsunit voor P-serie	S4929500	X	X	X	X	X	X	X	X	
147	Stuurautomaat CBR-AP Basic	S4932900	X	X	X	X	X	X	X	X	nml
	Alternatief:										
	Stuurautomaat P-Serie V3.0	S5037700	X	X	X	X	X	X			
	Stuurautomaat P-Serie V3.0 RECREATIE	S5060200							X	X	
148	Keypad P-serie	S4929700	X	X	X	X	X	X	X	X	
150	Scharnier lmu i-serie	S4884500	2X	2X	2X	2X	2X	2X	2X	2X	
151	Bedieningsunit achter P-serie	S4929600	X	X	X	X	X	X	X	X	
152	Zekering 3,15 at h 250v (3x)	S4749200	X	X	X	X	X	X	X	X	
153	CONNECTOR TW GPI WIT	S4920300	X	X	X	X	X	X	X	X	
153	CONNECTOR NTC3 ZWAVELGEEL	S4920400	X	X	X	X	X	X	X	X	
153	CONNECTOR TW OT HEMELSBLAUW	S4920600	X	X	X	X	X	X	X	X	
153	CONNECTOR EBUS OUD ROSE	S4920700	X	X	X	X	X	X	X	X	
153	CONNECTOR TW NTC4 ZALMROOD	S4920900	X	X	X	X	X	X	X	X	
154	Kabelboom kpl combi P-Serie	S4968800	X	X	X	X	X	X	X	X	
155	Aansluitsnoer 230v	S4946700	X	X	X	X	X	X	X	X	
156	Afdichting bedieningsunit i-serie	S4845000	X	X	X	X	X	X	X	X	
159	AFDEKKAPPEN CONNECTOREN	S4930800	X	X	X	X	X	X	X	X	

P-Serie (CBR3.0 basic) vanaf 11/2022

ATAG

- P20C
- P20EC
- P27C
- P27EC
- P35C
- P35EC

Onderdelen mantel P-Serie vanaf 11/2022

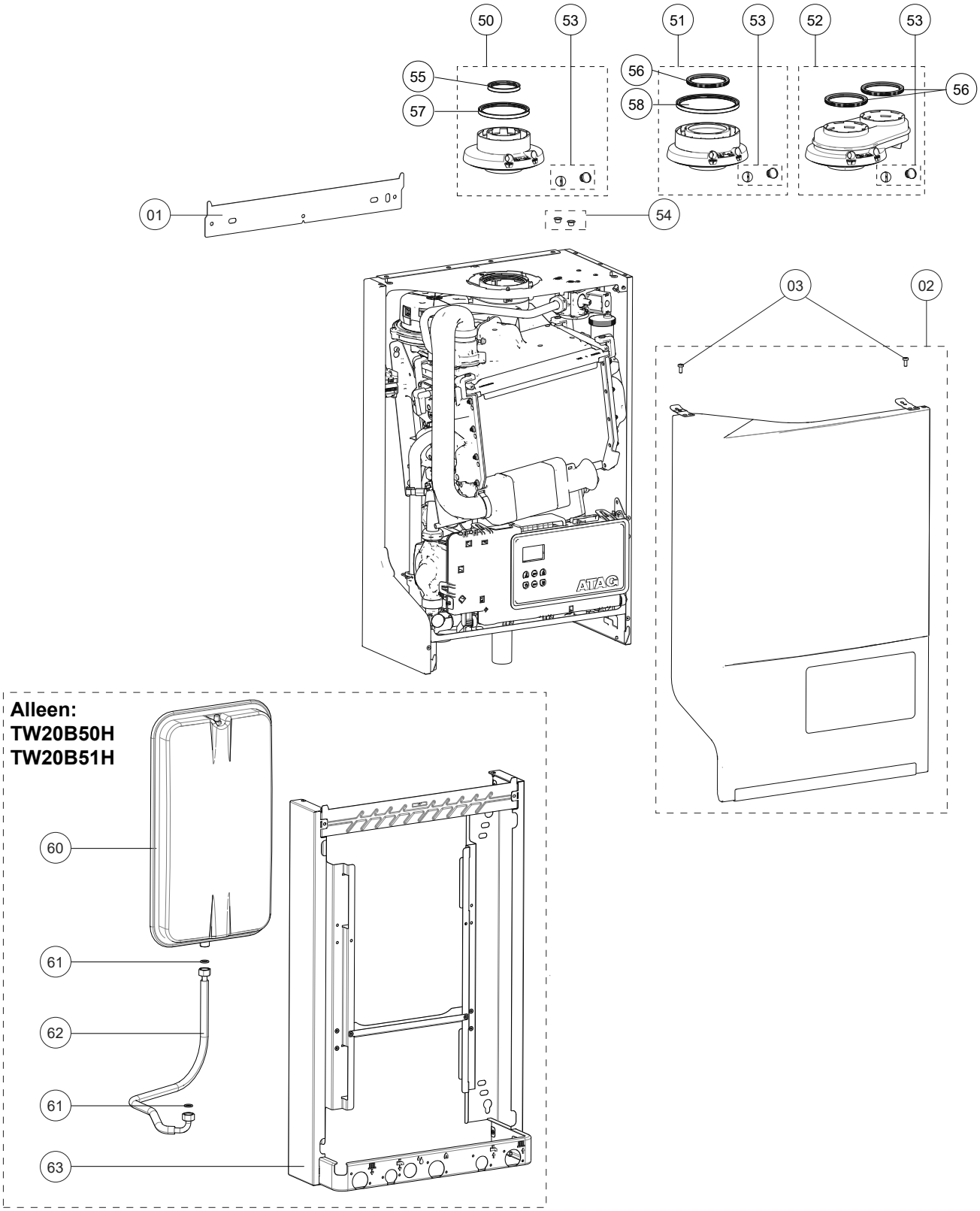

Pos.	Omschrijving	Art.nr.	ATAG P-Serie						ATAG P-Serie RECREATIE		Status
			Combi						Combi		
		Type	P20C	P20EC	P27C	P27EC	P35C	P35EC	P20C	P20C P	
		Type wisselaar	*iCon1*	*iCon1*	*iCon1*	*iCon1*	*iCon2*	*iCon2*	*iCon1*	*iCon1*	
		Art.nr. ketel	TZ20B50H	TZ20E50H	TZ27B50H	TZ27E50H	TZ35B50H	TZ35E50H	TW20B50H	TW20B51H	
		Bouwjaar	*11/'22>*								
1	Ophangbeugel iCon	S4854000	X	X	X	X	X	X	X	X	
2	Mantel sam.p-serie	S4968200	X	X	X	X	X	X	X	X	
3	Bout M 5X12 DIN7985 (5X)	S4418710	2X	2X	2X	2X	2X	2X	2X	2X	
50	Adapter ø60/100 i-serie	RA10C0P1	X	X	X	X	X	X	X	X	
51	Adapter ø80/125 i-serie	RA10C0P0	optie	optie	optie	optie	optie	optie	optie	optie	
52	Adapter ø80/80 i-serie	RA10T0P0	optie	optie	optie	optie	optie	optie	optie	optie	
53	Stop meetpunten conc.aansl.st.(2x)	S4742600	X	X	X	X	X	X	X	X	
54	Stopdop transparant ø10 (2x)	S4378100	X	X	X	X	X	X	X	X	
55	Afdrichtring rookgasafvoer ø60 (3x)	S4932700	X	X	X	X	X	X	X	X	
56	Afdrichtring rookgasafvoer ø80 (3x)	S4816700									
57	Afdrichtring rookgasafvoer ø100 (3x)	S4816800	X	X	X	X	X	X	X	X	
58	Afdrichtring rookgasafvoer ø125 (3x)	S5031500									
60	EXPANSIEVAT 8 LITER i-SERIE	S4854300							1	1	
61	PAKKINGRING 15X10X1,5 (5X)	S4431600							2X	2X	
62	SLANG EXPANSIEVAT	S4856900							X	X	
63	FRAME EXPANSIEVAT CBR	S4847100							X	X	

Onderdelen warmteblok P-Serie vanaf 11/2022

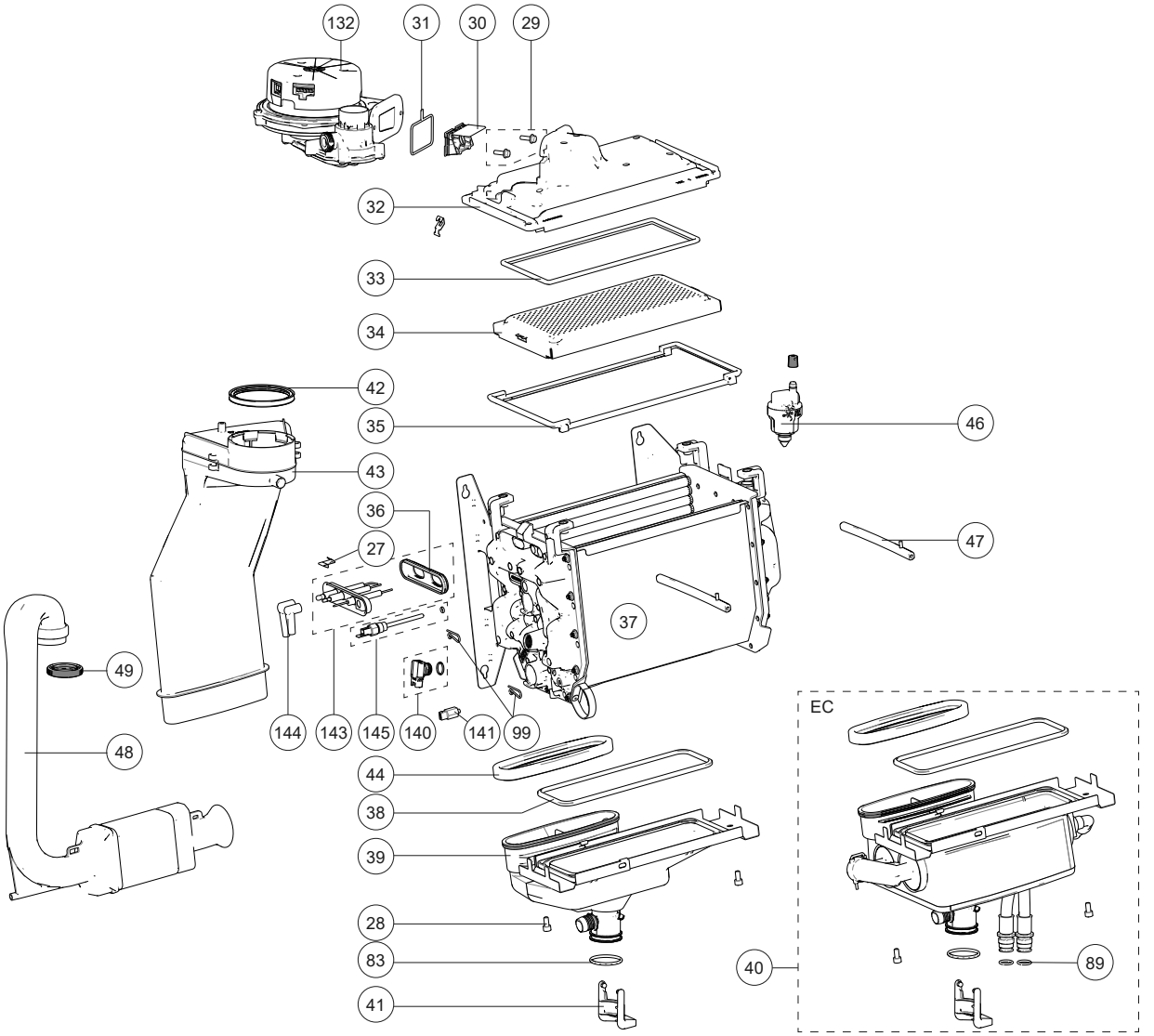

Losse slangenset niet beschikbaar

Pos.	Omschrijving	Art.nr.	ATAG P-Serie						ATAG P-Serie RECREATIE		Status
			Combi						Combi		
		Type	P20C	P20EC	P27C	P27EC	P35C	P35EC	P20C	P20C P	
		Type wisselaar	*iCon1*	*iCon1*	*iCon1*	*iCon1*	*iCon2*	*iCon2*	*iCon1*	*iCon1*	
		Art.nr. ketel	TZ20B50H	TZ20E50H	TZ27B50H	TZ27E50H	TZ35B50H	TZ35E50H	TW20B50H	TW20B51H	
		Bouwjaar	*11/'22>*								
27	Bevestigingsclip ontsteking iCon (2x)	S4850400	X	X	X	X	X	X	X	X	
28	Bout M 6X12 Imbus RVS (3X)	S4860300	X	X	X	X	2X	2X	X	X	
29	Bout M 5X16 zeskant (5X)	S4313100	2X	2X	2X	2X	2X	2X	2X	2X	
30	Terugslagklep bovenbak iCon	AA07400U	X	X	X	X	X	X	X	X	
31	Afdichting ventilator/bovenbak iCon	S4850200	X	X	X	X	X	X	X	X	
32	Bovenbak sam.iCon1	S4883300	X	X	X	X			X	X	
32	Bovenbak sam.iCon2	S4883400					X	X			
33	Afdichting bovenbak/brander iCon1 = onderh.set	S4867900	X	X	X	X			X	X	
33	Afdichting bovenbak/brander iCon2 = onderh.set	S4868000					X	X			
34	Branderbed iCon1	S4849100	X	X	X	X			X	X	
34	Branderbed iCon2	S4849200					X	X			
35	Afdichting wsslr/bovenbak iCon1 = onderh.set	S4867900	X	X	X	X			X	X	
35	Afdichting wsslr/bovenbak iCon2= onderh.set	S4868000					X	X			
36	Afdichting ionisatie/ontst.iCon	S4849600	X	X	X	X	X	X	X	X	
37	Wisselaar iCon1		X	X	X	X			X	X	
37	Wisselaar iCon2						X	X			
38	Afdichting onderbak iCon1	S4854610	X	X	X	X			X	X	
38	Afdichting onderbak iCon2	S4854710					X	X			
39	Condensbak sam.iCon1	S4863400	X	Zie 40	X	Zie 40			X	X	
39	Condensbak sam.iCon2	S4863500					X	Zie 40			
40	Economiserset CBR-AP iCon1	S4962300		X		X					
40	Economiserset CBR-AP iCon2	S4962400						X			
41	Sifon grendel i-serie	S4846800	X	X	X	X	X	X	X	X	
42	Afdichting rookgasafvoer	S4884300	X	X	X	X	X	X	X	X	
43	Rookgasafvoerpijp i-serie	S4844700	X	X	X	X	X	X	X	X	
44	Afdichting cond.bak/rookgaspijp i-serie	S4855900	X	X	X	X	X	X	X	X	
46	Ontluchter e/pf/shr chroom	S4419110	X	X	X	X	X	X	X	X	
47	Klemstang condensb iCon	S4850900	2X	2X	2X	2X	2X	2X	2X	2X	
48	Aanzuigbuis i-serie	S4847800	X	X	X	X	X	X	X	X	
49	Lipring aanzuigbuis dn40 iCon	S4857000	X	X	X	X	X	X	X	X	

Zie voor complete Onderhoudssets pagina 186.

Onderdelen achterwand en hydraulische componenten P-Serie vanaf 11/2022

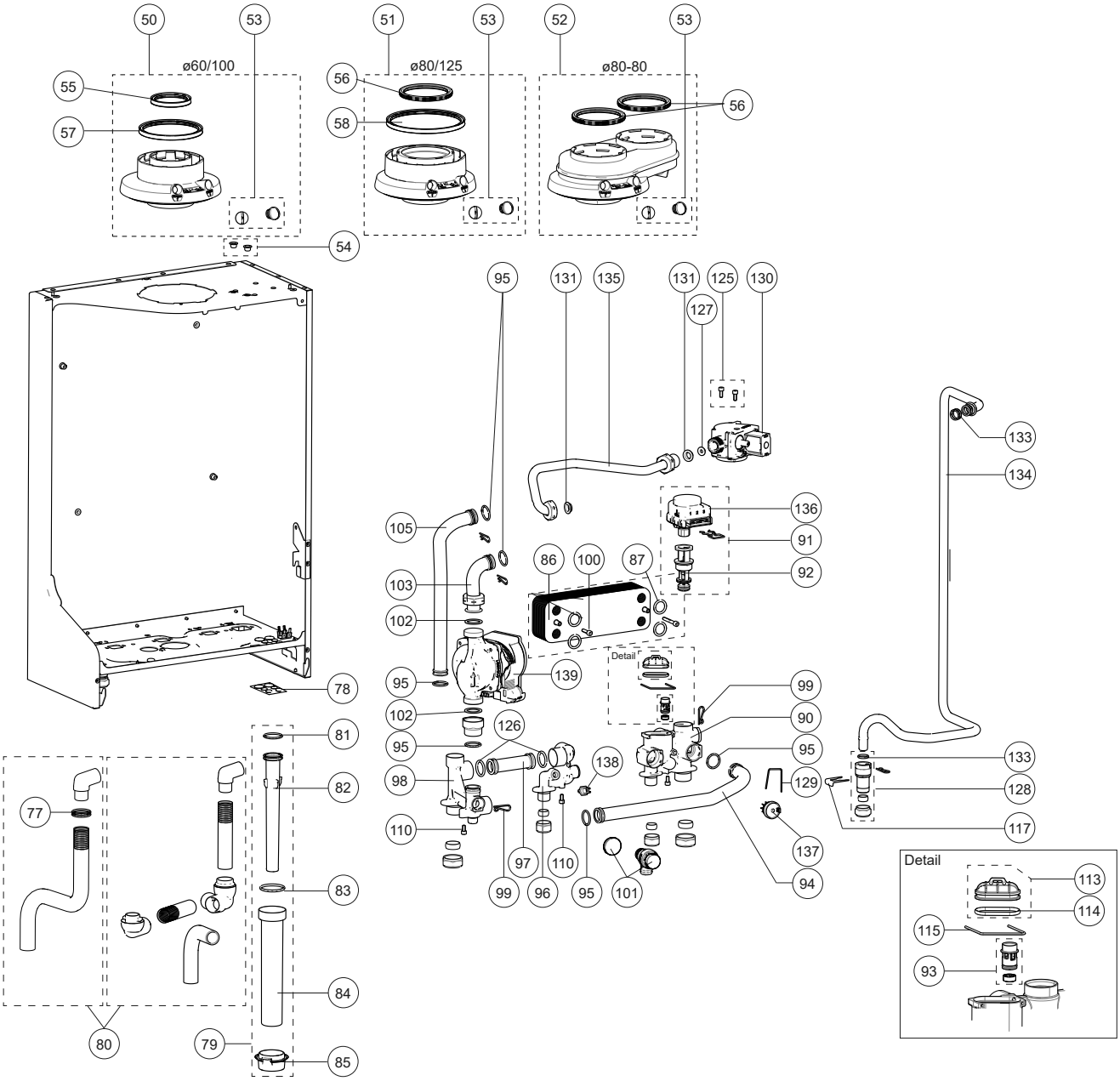

Pos.	Omschrijving	Art.nr.	ATAG P-Serie						ATAG P-Serie RECREATIE		Status
			Combi						Combi		
		Type	P20C	P20EC	P27C	P27EC	P35C	P35EC	P20C	P20C P	
		Type wisselaar	*iCon1*	*iCon1*	*iCon1*	*iCon1*	*iCon2*	*iCon2*	*iCon1*	*iCon1*	
		Art.nr. ketel	TZ20B50H	TZ20E50H	TZ27B50H	TZ27E50H	TZ35B50H	TZ35E50H	TW20B50H	TW20B51H	
		Bouwjaar			*11/'22>*						
50	Adapter ø60/100 i-serie	RA10C0P1	X	X	X	X	X	X	X	X	
51	Adapter ø80/125 i-serie	RA10C0P0	optie	optie	optie	optie	optie	optie	optie	optie	
52	Adapter ø80/80 i-serie	RA10T0P0	optie	optie	optie	optie	optie	optie	optie	optie	
53	Stop meetpunten conc.aansl.st.(2x)	S4742600	X	X	X	X	X	X	X	X	
54	Stopdop transparant ø10 (2x)	S4378100	X	X	X	X	X	X	X	X	
55	Afdrichtring rookgasafvoer ø60 (3x)	S4932700	X	X	X	X	X	X	X	X	
56	Afdrichtring rookgasafvoer ø80 (3x)	S4816700									
57	Afdrichtring rookgasafvoer ø100 (3x)	S4816800	X	X	X	X	X	X	X	X	
58	Afdrichtring rookgasafvoer ø125 (3x)	S5031500									
76	Dop bodemplaat overstort P-Serie	S4948600	X	X	X	X	X	X	X	X	
77	Doorvoertule Ø22mm zwart	S4496600	X	X	X	X	X	X			
78	Afdichting kabeldoorvoer	S4855600	X	X	X	X	X	X	X	X	
79	Sifonset kompleet	S4863700	X	X	X	X	X	X	X	X	
80	Condensafvoerslang L=500	S4968300	X	X	X	X	X	X			
	Condensafvoerset	S4894100							X	X	
81	O-ring ø 28.25x2.62 sifonpijp iCon	S4851100	X	X	X	X	X	X	X	X	
82	Sifonpijp i-serie	S4846700	X	X	X	X	X	X	X	X	
83	O-ring ø 37.69x3.53 sifonbeker iCon	S4851200	X	X	X	X	X	X	X	X	
84	Sifonbeker i-serie	S4846600	X	X	X	X	X	X	X	X	
85	Afdichting sifonbeker-mantel i-serie	S4846900	X	X	X	X	X	X	X	X	
86	Platenwisselaar iCon1	S4851310	X	X	X	X			X	X	
86	Platenwisselaar iCon2	S4851410					X	X			
87	O-ring ø 18.64x3.53 plw a-serie(4x)	S4743800	X	X	X	X	X	X	X	X	
88	Manometer G1/8"BU	S4868100	X	X	X	X	X	X	X	X	
89	O-ring ø 13.94x2.62 ontl.shr (2x)	S4342300		X		X		X			
90	Hydroblok KPL.Ret.tapw.vlak knel V3	S5037900	X	X	X	X	X	X	X	X	
91	Cartridge incl. motor + clip EK	S4968500	X	X	X	X	X	X	X	X	
92	Cartridge driewegklep EK	S4990000	X	X	X	X	X	X	X	X	
93	Flowrestrictie ww 7,6 l/min wit	S4755300	X	X	X				X	X	
93	Flowrestrictie ww 8,5 l/min limoen	S4761600				X					
93	Flowrestrictie ww 10,0 l/min geel	S4762000					X	X			
94	Leiding dwk-pomp iCon alu	S4851610	X	X	X	X	X	X	X	X	
95	O-ring ø 21.89x2.62 (2x)	S4360500	X	X	X	X	X	X	X	X	
96	Hydroblok aanvoer-plw knel sam.	S4968600	X	X	X	X	X	X	X	X	
97	Leiding aanvoer plw CBR-AP alu	S4955110	X	X	X	X	X	X	X	X	
98	Hydroblok kpl.aanvoer-pomp knel V3	S5040100	X	X	X	X	X	X	X	X	
99	Borgclip leidingen hydroblok (10x)	S4747100	6X	6X	6X	6X	6X	6X	6X	6X	
101	Dop overstort	S4919300	X	X	X	X	X	X			
	Overstort 3 bar super hr	S4852500							X	X	
102	Afdichtring pomp 1" (2x)	S0009000	2X	2X	2X	2X	2X	2X	2X	2X	
103	Leiding pomp-wisselaar CBR-AP alu	S5040400	X	X	X	X	X	X	X	X	
105	Leiding aanvoer iCon Combi alu	S5040500	X	X	X	X	X	X	X	X	
110	Bout m5x10 imbus (4x)	S4859900	4X	4X	4X	4X	4X	4X	4X	4X	
113	Deksel tapwater hydroblok kunststof	S4950800	X	X	X	X	X	X	X	X	
114	O-ring deksel hydroblok (3x)	S4950900	X	X	X	X	X	X	X	X	
115	Clip deksel hydroblok (3x)	S4950600	X	X	X	X	X	X	X	X	
125	BOUT M 5X12 INBUS (3X)	S4440000	X	X	X	X	X	X	X	X	
126	O-ring ø21.82X3.53 (3X)	S4852700	3X	3X	3X	3X	3X	3X	3X	3X	
127	Inspuiter Ø5,65 iCon1 G25-H2	S5041700	X	X	X	X			X		
	Inspuiter Ø6,35 iCon2 G25-H2	S5041800					X	X			
	Inspuiter Ø4,10 iCon1 PROPAAN	S4899500								X	
128	Aansluitbus gas 15 knel	S4887000	X	X	X	X	X	X	X	X	
129	Borgclip flowsensor hydroblok (10x)	S4747200	X	X	X	X	X	X	X	X	
130	Gasregelblok i-serie	S4856300	X	X	X	X	X	X	X	X	
131	Afdichting koppeling 3/4"gasbl.shr	S4340830	X	X	X	X	X	X	X	X	
133	O-ring ø 13.94x2.62 blauw	S4328720	X	X	X	X	X	X	X	X	
134	Gasleiding primair alu	S4853510	X	X	X	X	X	X	X	X	
135	Gasleiding secundair alu	S4853620	X	X	X	X	X	X	X	X	

Onderdelen elektrische componenten P-Serie vanaf 11/2022

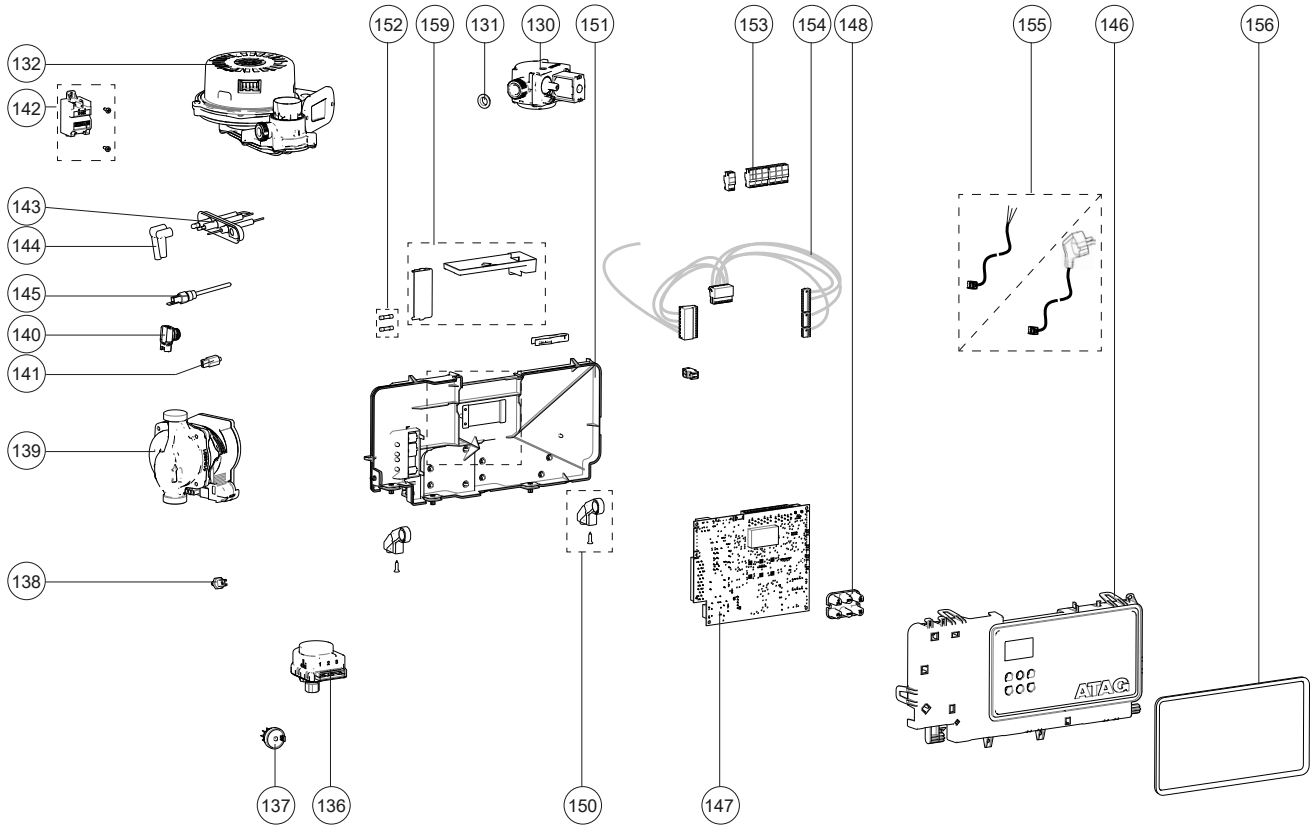

Pos.	Omschrijving	Art.nr.	ATAG P-Serie						ATAG P-Serie RECREATIE		Status
			Combi						Combi		
		Type	P20C	P20EC	P27C	P27EC	P35C	P35EC	P20C	P20C P	
		Type wisselaar	*iCon1*	*iCon1*	*iCon1*	*iCon1*	*iCon2*	*iCon2*	*iCon1*	*iCon1*	
		Art.nr. ketel	TZ20B50H	TZ20E50H	TZ27B50H	TZ27E50H	TZ35B50H	TZ35E50H	TW20B50H	TW20B51H	
		Bouwjaar	*11/'22>*								
132	VENTILATOR 325VDC ICON1	S4946510	X	X	X	X			X	X	
132	VENTILATOR 325VDC ICON2	S4946600					X	X			
136	Motor driewegklep EK	S4927700	X	X	X	X	X	X	X	X	
137	Flowsensor	S4746800	X	X	X	X	X	X	X	X	
138	Ntc tapwater a/e-serie	S4746100	X	X	X	X	X	X	X	X	
139	Pomp Wilo PARA 7-60 IPWM	S5028000	X	X	X	X	X	X	X	X	
140	Waterdruksensor p-serie	S4917800	X	X	X	X	X	X	X	X	
141	Ntc retour a/e/xl-serie	S4746000	X	X	X	X	X	X	X	X	
142	Ontstekingstrafo	S4851000	X	X	X	X	X	X	X	X	
143	Elektrode ontsteking+afdichting iCon	S4863600	X	X	X	X	X	X	X	X	
144	Ontstekingskabelset	S4863800	X	X	X	X	X	X	X	X	
145	Ntc aanvoer 10k iCon	S4891600	X	X	X	X	X	X	X	X	
146	Bedieningsunit voor P-serie	S4929500	X	X	X	X	X	X	X	X	
147	Stuurautomaat P-Serie V3.0	S5037700	X	X	X	X	X	X			
	Stuurautomaat P-Serie V3.0 RECREATIE	S5060200							X	X	
148	Keypad P-serie	S4929700	X	X	X	X	X	X	X	X	
150	Scharnier Imu i-serie	S4884500	2X	2X	2X	2X	2X	2X	2X	2X	
151	Bedieningsunit achter P-serie	S4929600	X	X	X	X	X	X	X	X	
152	Zekering 3,15 at h 250v (3x)	S4749200	X	X	X	X	X	X	X	X	
153	CONNECTOR TW GPI WIT	S4920300	X	X	X	X	X	X	X	X	
153	CONNECTOR NTC3 ZWAVELGEEL	S4920400	X	X	X	X	X	X	X	X	
153	CONNECTOR TW OT HEMELSBLAUW	S4920600	X	X	X	X	X	X	X	X	
153	CONNECTOR EBUS OUD ROSE	S4920700	X	X	X	X	X	X	X	X	
153	CONNECTOR TW NTC4 ZALMROOD	S4920900	X	X	X	X	X	X	X	X	
154	Kabelboom kpl combi P-Serie	S5040800	X	X	X	X	X	X	X	X	
155	Aansluitsnoer 230v	S4946700	X	X	X	X	X	X	X	X	
156	Afdichting bedieningsunit i-serie	S4845000	X	X	X	X	X	X	X	X	
159	AFDEKKAPPEN CONNECTOREN	S4930800	X	X	X	X	X	X	X	X	

Q-Serie (van 2005 tot 8/2019)

- Q25S
- Q25C
- Q38S
- Q38C
- Q42C
- Q51S
- Q51C
- Q60S

Onderdelen mantel Q-Serie tot 8/2019

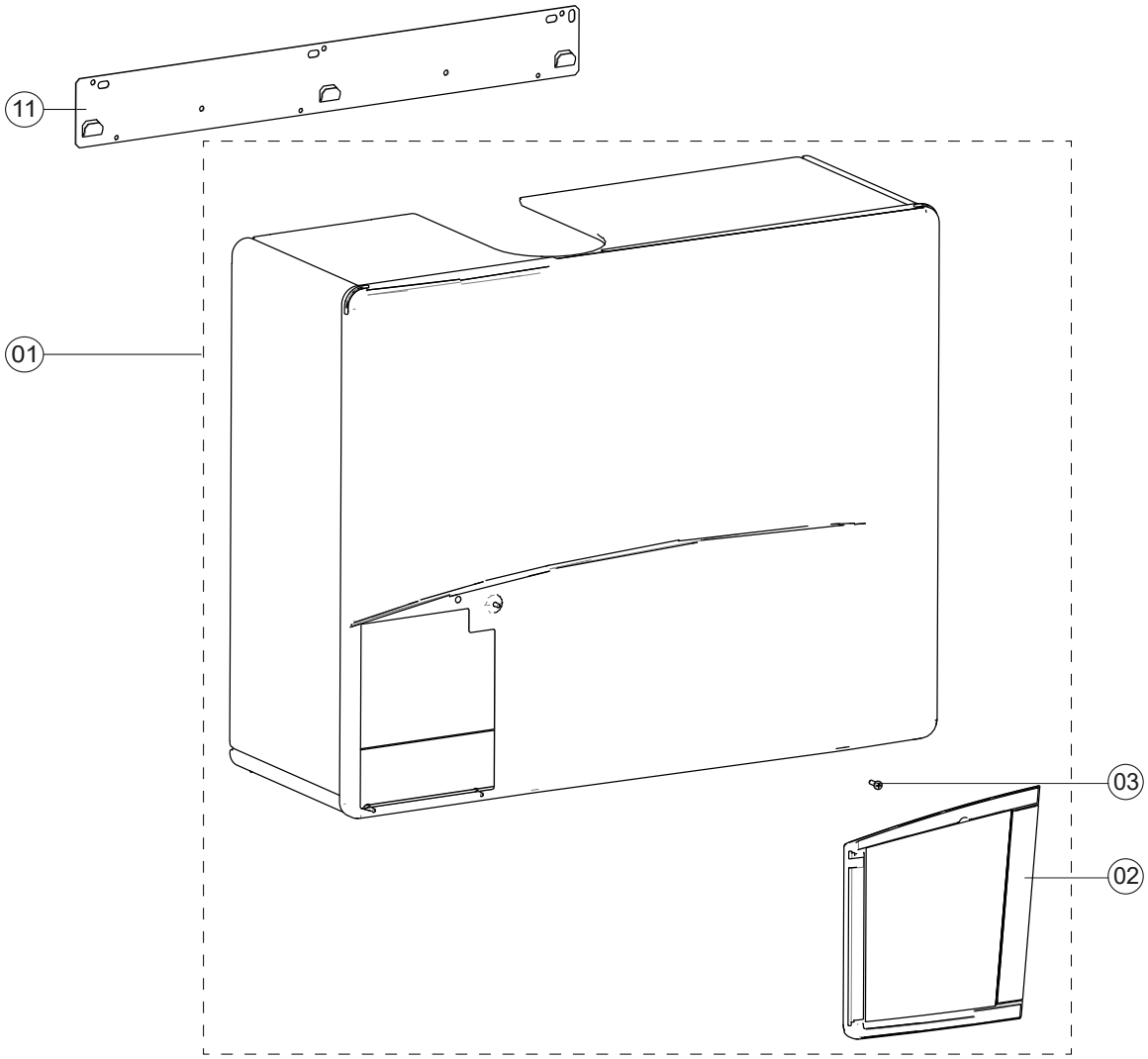

Pos.	Omschrijving	Art.nr.	ATAG Q-Serie								
			Combi				Solo				
	Type		Q25C	Q38C	Q42C	Q51C	Q25S	Q38S	Q51S	Q60S	Status
	Type wisselaar		*OSS2*	*OSS2*	*OSS3*	*OSS3*	*OSS1*	*OSS2*	*OSS3*	*OSS4*	
	Art.nr. ketel		TA3BA10H TA3BA20H	TA5BB10H TA5BB20H	TA6BB10H TA6BB20H	TA7BB10H TA7BB20H	SA3BA10H SA3BA20H	SA5BB10H SA5BB20H	SA7BB10H SA7BB20H	SA8BB10H SA8BB20H	
	Bouwjaar		*'05>8/'19*		*4/'09-8/'19*		*'05>8/'19*				
1	Mantel Q15/25/38S	S4736300					X	X			
	Mantel Q25/38C	S4736400	X	X							
	Mantel Q51/60	S4736500							X	X	
	Mantel Q51C	S4736600			X	X					
2	Deur kpl. Q	S4731400	X	X	X	X	X	X	X	X	
3	Hoekstuk mantel Q (3x)	S4726700	X	X	X	X	X	X	X	X	
	Instructiekaart ATAG Q	8A5002xx	X	X	X	X	X	X	X	X	
	Gebruikshandleiding Q-Serie	8A5240xx	X	X	X	X	X	X	X	X	
	Installatievoorschrift Q-Serie	8A5140xx	X	X	X	X	X	X	X	X	
3	Bout M5X16 CK-PZ (5X)	S4286000	X	X	X	X	X	X	X	X	
11	Ophangbeugel Q15/25/38S	S4341610					X	X			
	Ophangbeugel Q25C/38C	S4341810	X	X							
	Ophangbeugel Q50/60S	S4341710							X	X	
	Ophangbeugel Q42C/51C	S4341910			X	X					

Onderdelen warmteblok Q-Serie tot 8/2019

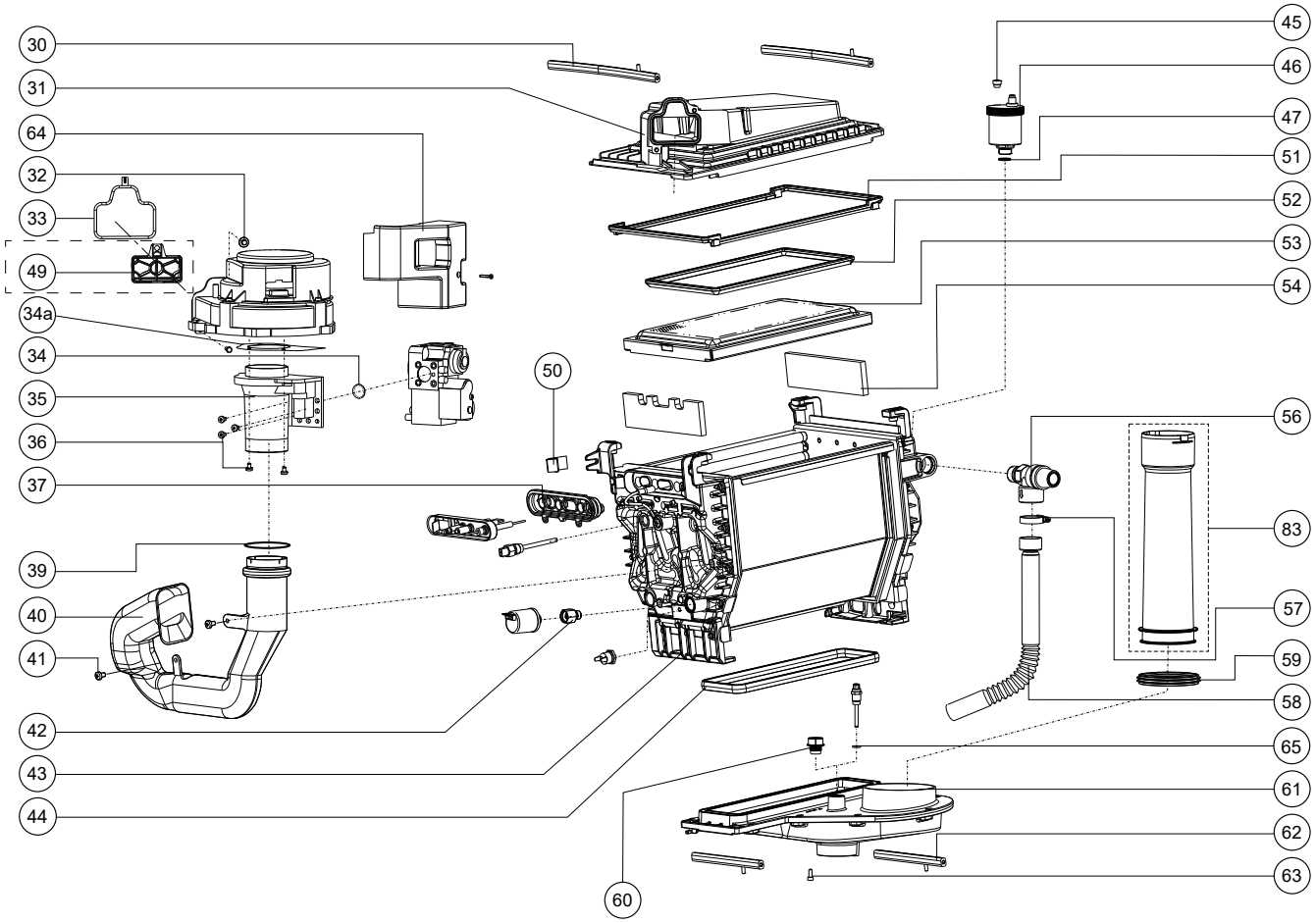

Pos.	Omschrijving	Art.nr.	ATAG Q-Serie								
			Combi				Solo				
	Type		Q25C	Q38C	Q42C	Q51C	Q25S	Q38S	Q51S	Q60S	Status
	Type wisselaar		*OSS2*	*OSS2*	*OSS3*	*OSS3*	*OSS1*	*OSS2*	*OSS3*	*OSS4*	
	Art.nr. ketel		TA3BA10H TA3BA20H	TA5BB10H TA5BB20H	TA6BB10H TA6BB20H	TA7BB10H TA7BB20H	SA3BA10H SA3BA20H	SA5BB10H SA5BB20H	SA7BB10H SA7BB20H	SA8BB10H SA8BB20H	
	Bouwjaar		*'05>8/'19*		*4/'09-8/'19*		*'05>8/'19*				
30	Klemstang bovenbak lang	S4310800	X	X	X	X	X	X	X	X	
31	Bovenbak sam. OSS1	S4735000					X				
	Bovenbak sam. OSS2	S4735100	X	X				X			
	Bovenbak sam. OSS3/4	S4735200			X	X			X	X	
32	Bout M5X16 zeskant (5X)	S4313100	X	X	X	X	X	X	X	X	
33	Afdichting vent./bovenbak	S4305700	X	X	X	X	X	X	X	X	
34	Afdichting gasblok-venturi	S4337610	X	X	X	X	X	X	X	X	
34a	Afdichting venturi-ventilator	S4325610	X	X	X	X	X	X	X	X	
35	Venturi OSS1	S4318810					X				
	Venturi OSS2	S4318920	X	X				X			
	Venturi OSS3/4	S4319020			X	X			X	X	
36	Bout m5x12 gr fase zs din7985 5x	S4418710	X	X	X	X	X	X	X	X	
37	Afd. Ionisatie/Ontsteking OSS	S4709800	X	X	X	X	X	X	X	X	
39	Afdichtring aanzuigst-vent.SHR	S4309500	X	X	X	X	X	X	X	X	
40	Aanzuigstuk OSS1	S4347510					X				
	Aanzuigstuk OSS2	S4325510	X	X				X			
	Aanzuigstuk OSS3/4	S4324720			X	X			X	X	
41	Schroef taptite m5x 8 ck-pd 3x	S4167500	X	X	X	X	X	X	X	X	
42	Waterslot druksensor	S4325900	X	X	X	X	X	X	X	X	
43	Wisselaar OSS1						X				
	Wisselaar OSS2		X	X				X			
	Wisselaar OSS3				X	X			X		
	Wisselaar OSS4									X	
	Kogelkopsleutel	S4363710	X	X	X	X	X	X	X	X	
44	Afd. Onderbak OSS1	S4709500					X				
	Afd. Onderbak OSS2	S4714900	X	X				X			
	Afd. Onderbak OSS3/4	S4724500			X	X			X	X	
45	Dop ontluchter SHR 3x	S4380600	X	X	X	X	X	X	X	X	
46	Ontluchter E/PF/SHR chroom	S4419110	X	X	X	X	X	X	X	X	
47	O-ring ø13,94x2,62 ontl.SHR 2x	S4342300	X	X	X	X	X	X	X	X	
48	Bout m 3x30 verz.din84/4.8 3x	S4345900	X	X	X	X	X	X	X	X	
50	Veer electrode ionisatie/ontst.OSS	S4710400	X	X	X	X	X	X	X	X	
51	Afd. Wsslr/Bovenbak OSS1	S4709100					X				
	Afd. Wsslr/Bovenbak OSS2	S4718400	X	X				X			
	Afd. Wsslr/Bovenbak OSS3/4	S4719900			X	X			X	X	
52	Afd. Brander/Bovenbak OSS1	S4717200					X				
	Afd. Brander/Bovenbak OSS2	S4717300	X	X				X			
	Afd. Brander/Bovenbak OSS3/4	S4717400			X	X			X	X	
53	Brandercassette sam. OSS1	S4714600					X				
	Brandercassette sam. OSS2	S4714700	X	X				X			
	Brandercassette sam. OSS3/4	S4825600			X	X			X	X	
	Brandercassette sam. Q42C Propaan	S4878500			X						
	Brandercassette sam. Q51C Propaan	S4878600				X					
	Brandercassette sam. Q51S Propaan	S4878700							X		
	Brandercassette sam. Q60S Propaan	S4878800								X	
54	Set Isolatieplaten OSS	S4730900	X	X	X	X	X	X	X	X	
	Revisieset isolatieplaten+lijm+klemmen	S5071600	X	X	X	X	X	X	X	X	
	Lijmpatroon 310ml	S5071700	X	X	X	X	X	X	X	X	
56	Overstortventiel set 3 bar	S4344630	X	X	X	X	X	X	X	X	
57	Slangklem 20-32 mm RVS	S4395600	X	X	X	X	X	X	X	X	
58	Leiding overstort SHR	S4467300	X	X	X	X	X	X	X	X	
59	Lip-ring ø63 amgas	S4307900					X				
	Lip-ring ø80 amgas	S4304200	X	X	X	X		X	X	X	
60	Stop 1/4"	S4674500	X	X	X	X	X	X	X	X	
61	Onderbak sam. OSS1	S4730600					X				
	Onderbak sam. OSS2	S4730700	X	X				X			
	Onderbak sam. OSS3/4	S4730800			X	X			X	X	
62	Klemstang condensbak	S4310700	X	X	X	X	X	X	X	X	
63	Schroef M 5X12 imbus VERZ. 3x	S4440000	X	X	X	X	X	X	X	X	
64	Gasblok afdekkap	S4558000	X	X	X	X	X	X	X	X	
65	O-ring ø5x2	S4329400									

Zie voor complete Onderhoudssets pagina 185.

Onderdelen achterwand Q-Serie tot 8/2019

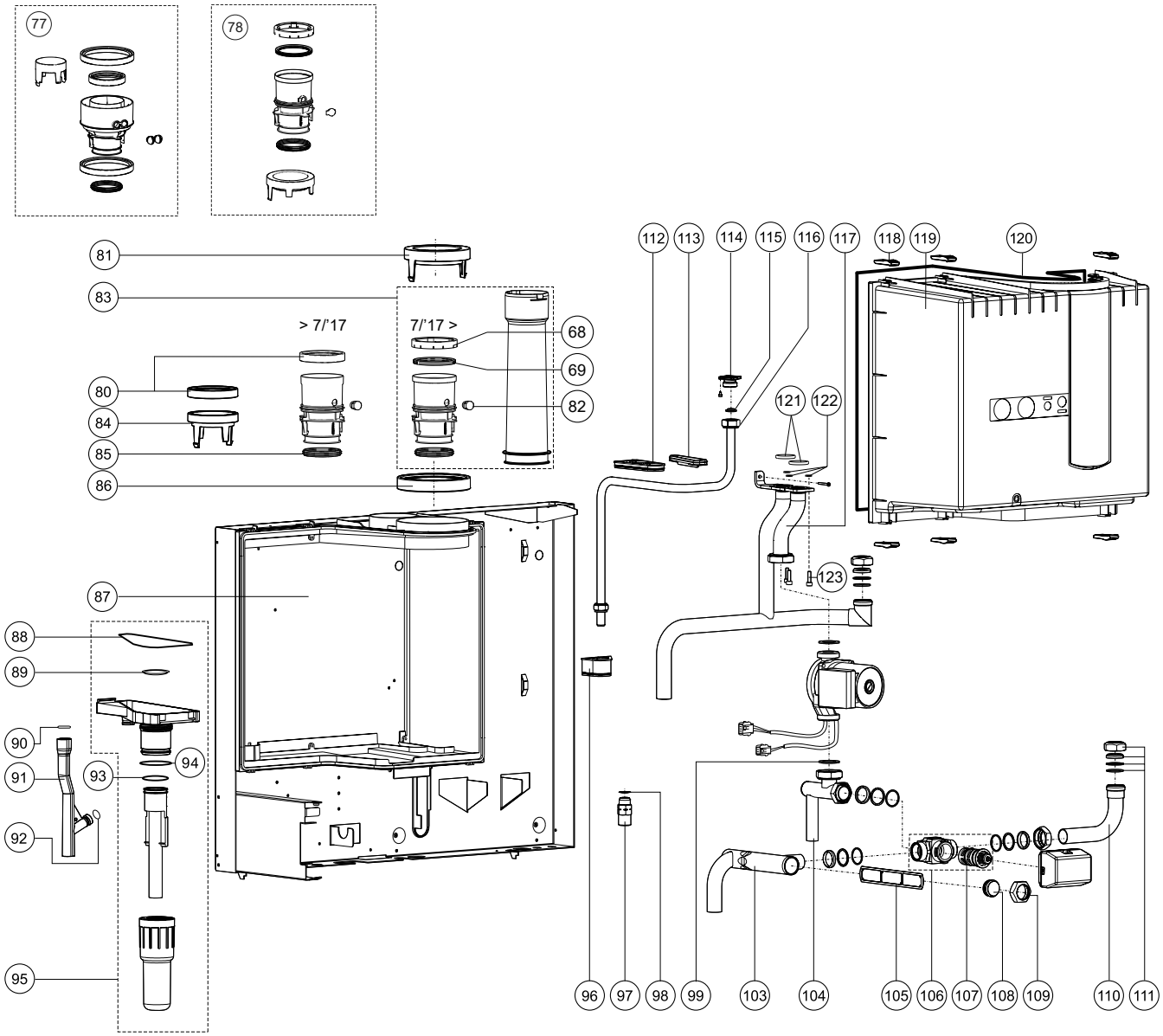

ATAG

Pos.	Omschrijving	Art.nr.	ATAG Q-Serie								
			Combi				Solo				
	Type		Q25C	Q38C	Q42C	Q51C	Q25S	Q38S	Q51S	Q60S	Status
	Type wisselaar		*OSS2*	*OSS2*	*OSS3*	*OSS3*	*OSS1*	*OSS2*	*OSS3*	*OSS4*	
	Art.nr. ketel		TA3BA10H TA3BA20H	TA5BB10H TA5BB20H	TA6BB10H TA6BB20H	TA7BB10H TA7BB20H	SA3BA10H SA3BA20H	SA5BB10H SA5BB20H	SA7BB10H SA7BB20H	SA8BB10H SA8BB20H	
	Bouwjaar		***'05>8/'19***		***4/'09-8/'19***		***'05>8/'19***				
	Vanaf 7/'17:										
68	Klemring uitlaatstomp Ø80	S4905800	X	X	X	X	X	X	X	X	
69	Afdichting rookgasafvoer Ø 80 (3X)	S4816700	X	X	X	X	X	X	X	X	
77	Ombouw naar concentrisch ø80/125:										
	Concentr. aansluitstuk 80/125	AA1CA05U	X	X	X	X	X	X	X	X	
78	Ombouw naar parallel ø80:										
	UITLAATSTOMP Ø 80 PP + RING	S4440520	X	X	X	X	X	X	X	X	
80	Afdichting luchttoev.ø80 SHR	S4323510	X	X	X	X	X	X	X	X	
81	Deksel luchttoevoer ø 120/80	S4323410	X	X	X	X	X	X	X	X	
82	Tule + stop uitlaatstop	S4521600	X	X	X	X	X	X	X	X	
83	Rookg.afv. Pp sam. SHR15-24 mr	S4499400					X				
	Rookg.afv. Pp sam. SHR 35 zr	S4500500	X	X				X			
	Rookg.afv. Pp sam. SHR 51-60 zr	S4500700			X	X			X	X	
84	Deksel luchttoev. 80 SHR	S4323310	X	X	X	X	X	X	X	X	
85	Afdichting uitlaatpyp pp SHR	S4472600	X	X	X	X	X	X	X	X	
86	Afdichting luchttoev. ø120 SHR	S4323710	X	X	X	X	X	X	X	X	
87	Luchtkast achterzijde SHR15-35	S4316100	X	X			X	X			
	Luchtkast achterzijde SHR51/60	S4316210			X	X			X	X	
88	Afdichting sifonbak-luchtk.SHR	S4339110	X	X	X	X	X	X	X	X	
89	Afdichting sifonpyp-luchtk.SHR	S4316300	X	X	X	X	X	X	X	X	
90	O-ring ø19,50x1,80 sifonbak	S4312100	X	X	X	X	X	X	X	X	
91	Condensafvoerpijp SHR	S4316500	X	X	X	X	X	X	X	X	
92	O-ring ø12,42x1,78 sifon 3x	S4342400	X	X	X	X					
93	O-ring ø40 Sifonbak	S4309900	X	X	X	X	X	X	X	X	
94	O-ring ø50 Sifonbeker	S4316400	X	X	X	X	X	X	X	X	
95	Sifon compleet SHR pp	S4451610	X	X	X	X	X	X	X	X	
96	Doorvoer gasleid.luchtk.SHR	S4307100	X	X	X	X	X	X	X	X	
97	Pypnippel 1/2"+o-ring SHR15-35	S4493300	X	X			X	X			
	Pypnippel 3/4" met O-ring	S4498800			X	X			X	X	
98	O-ring ø13,94x2,62 blauw	S4328720	X	X	X	X	X	X	X	X	
99	Pomppakking 2x	S1003810	X	X	X	X	X	X	X	X	
103	Leid. Ret.-pomp filt. SHR15-35	S4317800					X	X			
	Leid. Ret.-dwk filt. SHR15-35	S4317700	X	X							
	Leid. Ret.-pomp filt. SHR51/60	S4326700							X	X	
	Leid. Ret.-dwk filt. SHR51/60	S4326600			X	X					
104	Leiding dwk-pomp ext. Exp.vat	S4318020	X	X	X	X					
105	Filter retourleiding SHR	S4317500	X	X	X	X	X	X	X	X	
106	Driewegklep huis VC O-ring	S4308200	X	X	X	X					
107	Cartridge VC-driewegklep	S4268400	X	X	X	X					
	Sleutel cartridge driewegklep	S4452900									
108	Filterdop PF/E/SHR	S4317610	X	X	X	X	X	X	X	X	
	O-ring ø25,07 x 2,62 dwk	S4158300	X	X	X	X	X	X	X	X	
109	Wartel m35 30ø	S4259500	X	X	X	X	X	X	X	X	
110	Leiding boiler-dwk SHR	S4317900	X	X	X	X					
111	Koppelingsset boiler combi	S4272100	X	X	X	X					
	Wartel m35 30ø	S4259500	X	X	X	X					
	O-ring ø26,70x 1,78 boiler	S4259800	X	X	X	X					
112	Doorvoer CV leiding	S4310610	X	X	X	X	X	X	X	X	
113	Servicetule luchtk.-wiss. SHR	S4317200	X	X	X	X	X	X	X	X	
114	Koppeling regelblok 3/4"SHR	S4340900	X	X	X	X	X	X	X	X	
	O-ring ø21,89x2,62 gasleiding 3x	S4334500	X	X	X	X	X	X	X	X	
115	Afdichting kopp.3/4"gasbl.SHR	S4340830	X	X	X	X	X	X	X	X	
116	Gasleiding kpl. SHR15/24	S4340410					X				
	Gasleiding kpl. SHR35/51/60	S4340510	X	X	X	X		X	X	X	
117	Leiding aanvoer SHR15/24	S4318510					X				
	Leiding aanvoer SHR35	S4318610						X			
	Leiding boiler-CV SHR35	S4318300	X	X							
	Leiding aanvoer SHR51/60	S4318700							X	X	
	Leiding boiler-cv SHR51/60	S4318400			X	X					
	Vul- en aftapkraan	S1002200	X	X	X	X	X	X	X	X	
118	Sluiting luchtkast	S4322500	X	X	X	X	X	X	X	X	
119	Luchtkast SHR 15-24-35	S4315800	X	X			X	X			
	Luchtkast SHR 51-60	S4315900			X	X			X	X	
120	Afdichting luchtkast ø5,5	S4397000	X	X	X	X	X	X	X	X	
121	O-ring ø29.74x3.53 aanv./ret. (2x)	S4312300	X	X	X	X	X	X	X	X	
122	O-ring ø4.76x1.78 borg WW (3x)	S4322320	X	X	X	X	X	X	X	X	
123	Bout m6x20 rvs(a2)imb. Bp.4,2 3x	S4307220	3X	3X	3X	3X	3X	3X	3X	3X	

Onderdelen elektrische componenten Q-Serie tot 8/2019

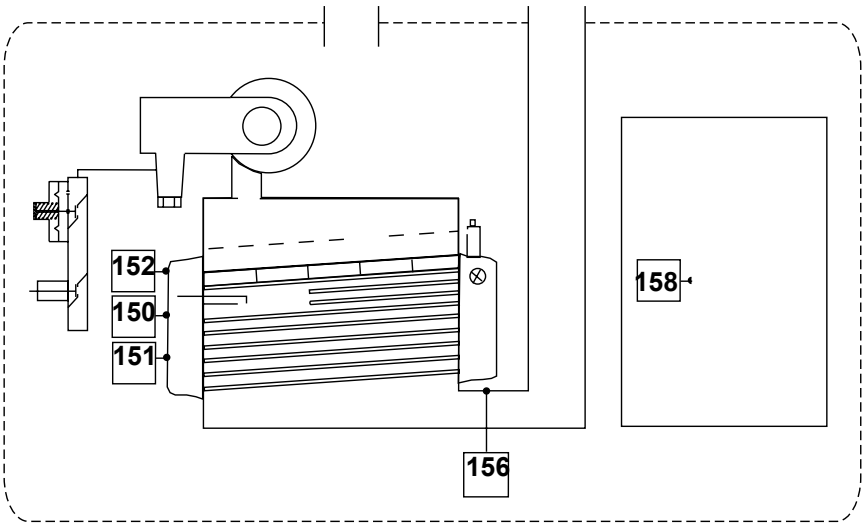

152 T1 aanvoersensor
150 T2 retoursensor
158 T3 warmwatersensor
156 T5 rookgassensor

151 P1 waterdruksensor

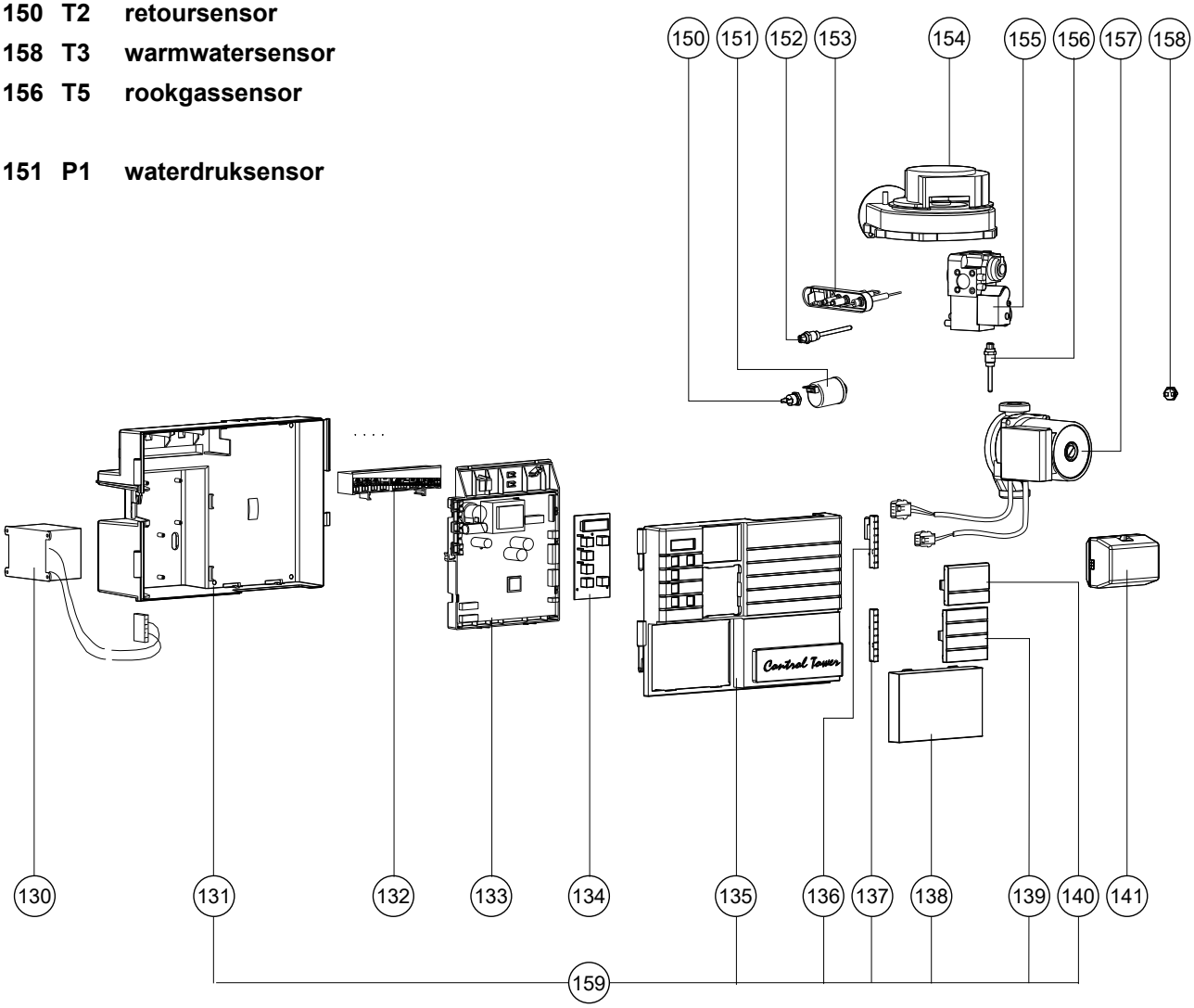

Pos.	Omschrijving	Art.nr.	ATAG Q-Serie							
			Combi				Solo			
	Type		Q25C	Q38C	Q42C	Q51C	Q25S	Q38S	Q51S	Q60S
	Type wisselaar		*OSS2*	*OSS2*	*OSS3*	*OSS3*	*OSS1*	*OSS2*	*OSS3*	*OSS4*
	Art.nr. ketel		TA3BA10H TA3BA20H	TA5BB10H TA5BB20H	TA6BB10H TA6BB20H	TA7BB10H TA7BB20H	SA3BA10H SA3BA20H	SA5BB10H SA5BB20H	SA7BB10H SA7BB20H	SA8BB10H SA8BB20H
	Bouwjaar		*'05>8/'19*		*4/'09-8/'19*	*'05>8/'19*				
130	Trafo 72 VA + zelftappers SHR	S4324900	X	X	X	X	X	X	X	X
	Bevestigingsschroef 5x	S4370300	X	X	X	X	X	X	X	X
131	Control tower achterdeel SHR	S4322700	X	X	X	X	X	X	X	X
132	Kabelboom kpl. aansl.blok SHR	S4398510	X	X	X	X	X	X	X	X
	Aansl.kabel+Stekker l=1900	S4320100	X	X	X	X	X	X	X	X
	Stekker 2-polig paars	S4320300	X	X	X	X	X	X	X	X
	Stekker 2-polig zwart	S4320500	X	X	X	X	X	X	X	X
	Stekker 3-polig groen ext.pomp	S4351300			X	X			X	X
	Stekker 3-polig grijs	S4380900								
	Stekker 3-polig transp. Snij									
	Stekker 3-polig geel	S4379500	X	X	X	X	X	X	X	X
	Stekker 3-polig oranje	S4379600	X	X	X	X	X	X	X	X
	Stekker 4-polig bruin	S4320600	X	X	X	X	X	X	X	X
	Stekker 6-polig blauw	S4350600					X	X	X	X
	Kabelboom driewegklep SHR	S4319900	X	X	X	X				
	Anticipatieweerst. 220Ohm SHR	S4325000	X	X	X	X	X	X	X	X
133	Stuurautomaat 5415 Q-Serie	S4711200	X	X	X	X	X	X	X	X
	Zekering glas 2,0 Af 250 3x	S4353000	X	X	X	X	X	X	X	X
	Zekering glas 4,0 At 250 3x	S4463500	X	X	X	X	X	X	X	X
134	Display Q-Serie (leeg)	S4713600	X	X	X	X	X	X	X	X
	Display Q25C voorgeprogrammeerd	S5062600	X							
	Display Q38C voorgeprogrammeerd	S5063000		X						
	Display Q42C voorgeprogrammeerd	S5063100			X					
	Display Q51C voorgeprogrammeerd	S5063300				X				
	Display Q25S voorgeprogrammeerd	S5062500					X			
	Display Q38S voorgeprogrammeerd	S5062900						X		
	Display Q51S voorgeprogrammeerd	S5063200							X	
	Display Q60S voorgeprogrammeerd	S5063400								X
	Bandkabel Display L=420 SHR	S4320020	X	X	X	X	X	X	X	X
135	Control tower voor kpl. SHR	S4322600	X	X	X	X	X	X	X	X
136	Sluiting contr.t.-luchtk.	S4323200	X	X	X	X	X	X	X	X
137	Sluiting contr.t.	S4323100	X	X	X	X	X	X	X	X
138	Kap ct onder SHR	S4323000	X	X	X	X	X	X	X	X
139	Kap ct midden SHR	S4322900	X	X	X	X	X	X	X	X
140	Kap ct boven dicht SHR	S4322800	X	X	X	X	X	X	X	X
141	Driewegklep motor VC2010 SHR	S4334910	X							
	Driewegklep motor VC6940 SHR	S4335010		X	X	X				
150	NTC SHR/Boiler/ZGC T2/T3/T8/T9	S4309700	X	X	X	X	X	X	X	X
151	Waterdruksensor + waterslot	S4466300	X	X	X	X	X	X	X	X
	Verloopkabel waterdruksensor	S4435400	X	X	X	X	X	X	X	X
152	NTC aanvoer T1(a)/E-PF NTC T3	S4307420	X	X	X	X	X	X	X	X
	Vanaf P1230xxxxx (9/'12) ook T1a	S4307420								X
153	Ontstekingselectrode+Afdichting	S4710100	X	X	X	X	X	X	X	X
	Ontstekingkabel kpl. SHR	S4323800	X	X	X	X	X	X	X	X
	Ionisatiedraad SHR	S4323900	X	X	X	X	X	X	X	X
	Aardkabel ansteking	S4723200	X	X	X	X	X	X	X	X
154	Vent.motor 24V DCgedempt15-35	S4442720	X	X			X	X		
	Ventilatormotor 230V AC+ SHR	S4310520			X	X			X	X
	Aansluitsn. Vent.230v shr51/60	S4319810			X	X			X	X
155	Gasblok PF/E/SHR	S4304700	X	X	X	X	X	X	X	X
156	**Rookgassensor T5 tot P1239xxxxx (9/'12):**									
	NTC rookgas T5 SHR	S4339510	X	X	X	X	X	X	X	X
	Verl.kabel rookg.sens.SHR51/60	S4352000			X	X			X	X
	NTC rookgas T5 + kabel SHR	S4368200	X	X	X	X	X	X	X	X
157	**Tot P15xxxxxxx (1/'15):**									
	Pomp UPER 20-60 SHR	S4527000	X				X			
	Alternatief:									
	Pompmotor UPMO 20-60 130 9U 230V Mod	S5033700	X				X			
	Pomp UPER 20-70 SHR	S4528500		X	X	X		X	X	X
	Alternatief:									
	Pompmotor UPMO 20-70 130 9U 230V	S5033800		X	X	X		X	X	X
	Vanaf P15xxxxxxx (1/'15):									
	Energiezuinige pomp UPM2 20-70	S4746300	X	X	X	X	X	X	X	X
158	NTC SHR/Boiler/ZGC T2/T3/T8/T9	S4309700	X	X	X	X				
	Control Tower compleet	S4779400	X	X	X	X	X	X	X	X
	Control Tower bestaat uit:									
131	Control tower achterdeel SHR	S4322700	X	X	X	X	X	X	X	X
135	Control tower voor kpl. SHR	S4322600	X	X	X	X	X	X	X	X
136	Sluiting contr.t.-luchtk. SHR	S4323200	X	X	X	X	X	X	X	X
137	Sluiting contr.t. SHR	S4323100	X	X	X	X	X	X	X	X
138	Kap ct onder SHR	S4323000	X	X	X	X	X	X	X	X
139	Kap ct midden SHR	S4322900	X	X	X	X	X	X	X	X
140	Kap ct boven dicht SHR	S4322800	X	X	X	X	X	X	X	X

Onderdelen boiler (Combitoestellen) Q-Serie tot 8/2019

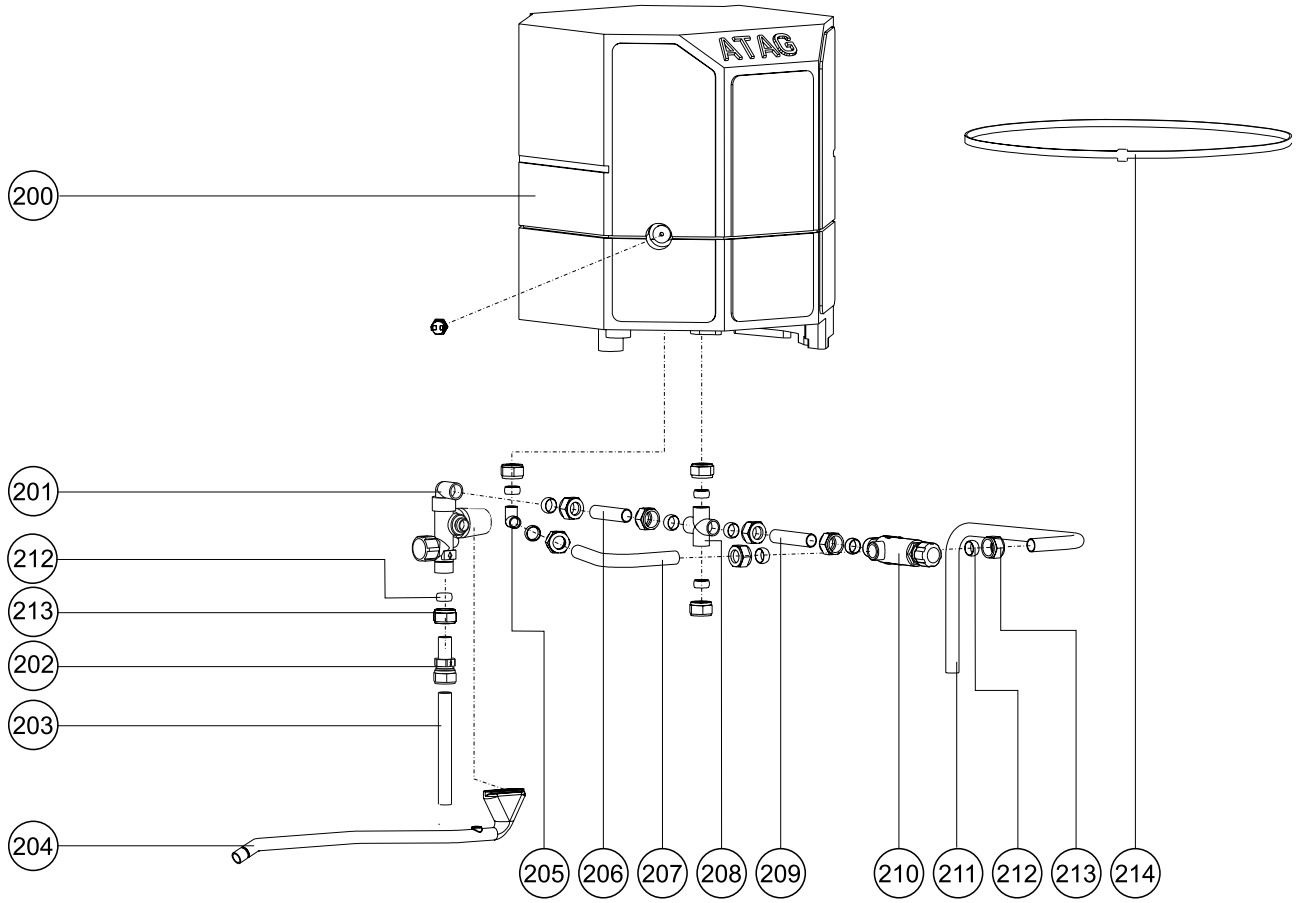

Pos.	Omschrijving	Art.nr.	ATAG Q-Serie								
			Combi				Solo				
	Type		Q25C	Q38C	Q42C	Q51C	Q25S	Q38S	Q51S	Q60S	Status
	Type wisselaar		*OSS2*	*OSS2*	*OSS3*	*OSS3*	*OSS1*	*OSS2*	*OSS3*	*OSS4*	
	Art.nr. ketel		TA3BA10H TA3BA20H	TA5BB10H TA5BB20H	TA6BB10H TA6BB20H	TA7BB10H TA7BB20H	SA3BA10H SA3BA20H	SA5BB10H SA5BB20H	SA7BB10H SA7BB20H	SA8BB10H SA8BB20H	
	Bouwjaar		***'05>8/'19***		***4/'09-8/'19***	***'05>8/'19***					
200	Boiler insp.tot 35kW	S4307010	X								
	Boiler Sam.25 Liter 38	S4730400		X							
	Boiler Sam.25 Liter 42/51	S4730500			X	X					
201	Inlaatcombinatie SHR24t-51t	S4302220	X	X	X	X					
202	Doseerventiel 8 l/min wit	S4262700	X								
	Doseerventiel 9 l/min oranje	S4189100		X							
	Doseerventiel 12.5 l/min roze	S4264600			X	X					
203	Leiding ø15 koud		X	X	X	X					
204	Leiding overstort inl.comb.SHR	S4338700	X	X	X	X					
205	Kniekoppeling 15 x 15 knel	S4178600	X	X	X	X					
206	Leiding 15 koud inl.comb/T-stuk		X	X	X	X					
207	Leiding ø15 warm mengvent. SHR	S4312800	X	X	X	X					
208	Kruisstuk 15 mm knel		X	X	X	X					
209	Leiding ø15 koud mengvent. SHR		X	X	X	X					
210	Therm.mengvent. Ø15 knel	S4312500	X	X	X	X					
211	Leiding ø15 mix SHR	S4312900	X	X	X	X					
212	Knelring ø15 messing		X	X	X	X					
213	Wartel 1/2"g knel 15	S1035700	X	X	X	X					
214	Bevestigingsband boiler/expvat	S4307300	X	X	X	X					
	Koppelingset boiler combi	S4272100	X	X	X	X					

QR-Serie (vanaf 8/2019)

- Q25SR
- Q25CR
- Q38SR
- Q38CR
- Q42CR
- Q51SR
- Q51CR
- Q60SR

Onderdelen mantel QR-Serie

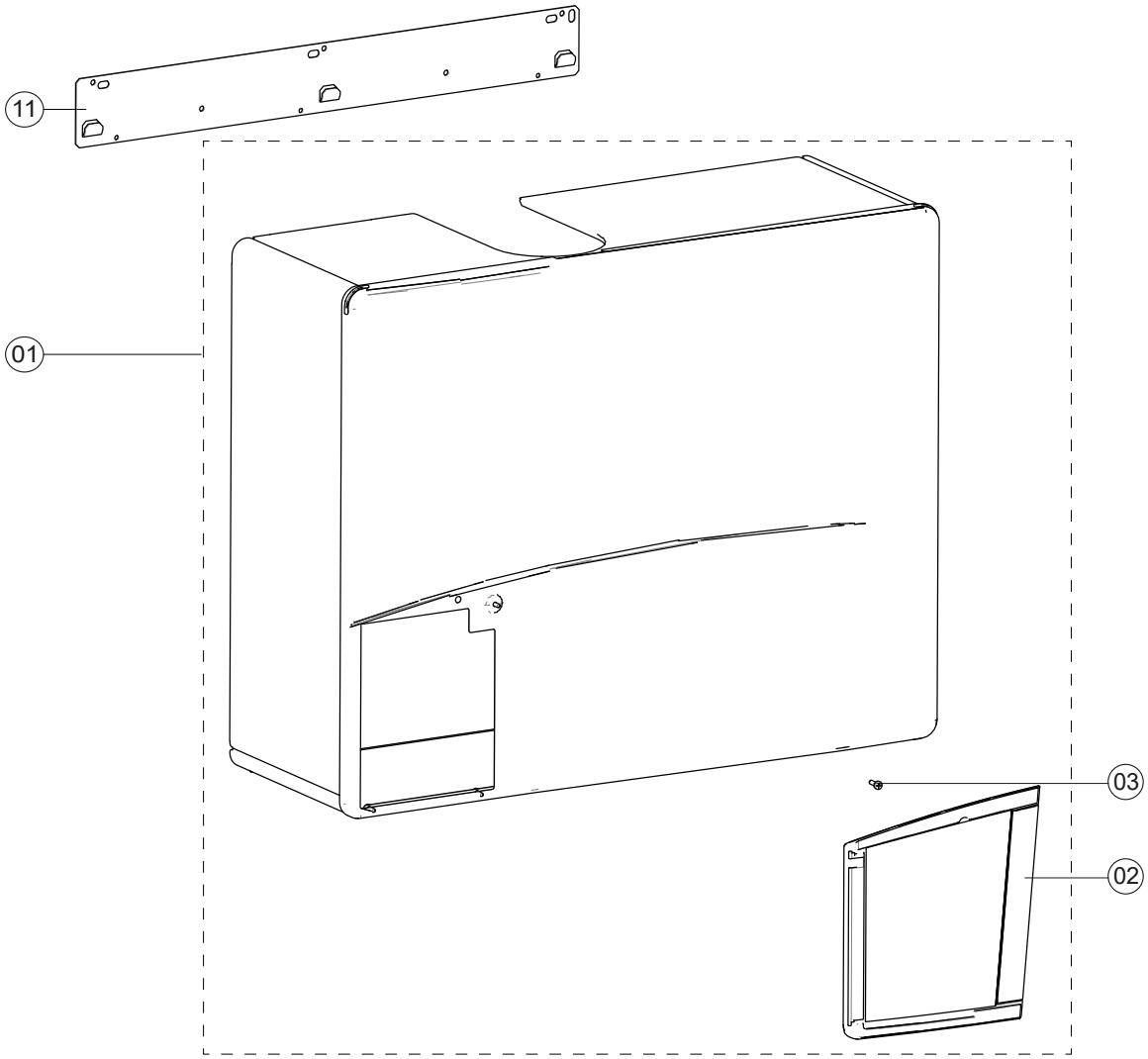

Pos.	Omschrijving	Art.nr.	ATAG QR-Serie								
			Combi				Solo				
	Type		Q25CR	Q38CR	Q42CR	Q51CR	Q25SR	Q38SR	Q51SR	Q60SR	Status
	Type wisselaar		*OSS2*	*OSS2*	*OSS3*	*OSS3*	*OSS1*	*OSS2*	*OSS3*	*OSS4*	
	Art.nr. ketel		TA3BA50H TA3BA60H	TA5BB50H TA5BB60H	TA6BB50H TA6BB60H	TA7BB50H TA7BB60H	SA3BA50H SA3BA60H	SA5BB50H SA5BB60H	SA7BB50H SA7BB60H	SA8BB50H SA8BB60H	
	Bouwjaar		***8/'19>***								
1	Mantel Q15/25/38S	S4736300					X	X			
	Mantel Q25/38C	S4736400	X	X							
	Mantel Q51/60S	S4736500							X	X	
	Mantel Q51C	S4736600			X	X					
2	Deur kpl. Q	S4731400	X	X	X	X	X	X	X	X	
3	Hoekstuk mantel Q (3x)	S4726700	X	X	X	X	X	X	X	X	
	Handleiding Q-Serie	8A5163xx	X	X	X	X	X	X	X	X	
3	Bout M5X16 CK-PZ (5X)	S4286000	X	X	X	X	X	X	X	X	
11	Ophangbeugel Q15/25/38S	S4341610					X	X			
	Ophangbeugel Q25C/38C	S4341810	X	X							
	Ophangbeugel Q50/60S	S4341710							X	X	
	Ophangbeugel Q42C/51C	S4341910			X	X					

Onderdelen warmteblok QR-Serie

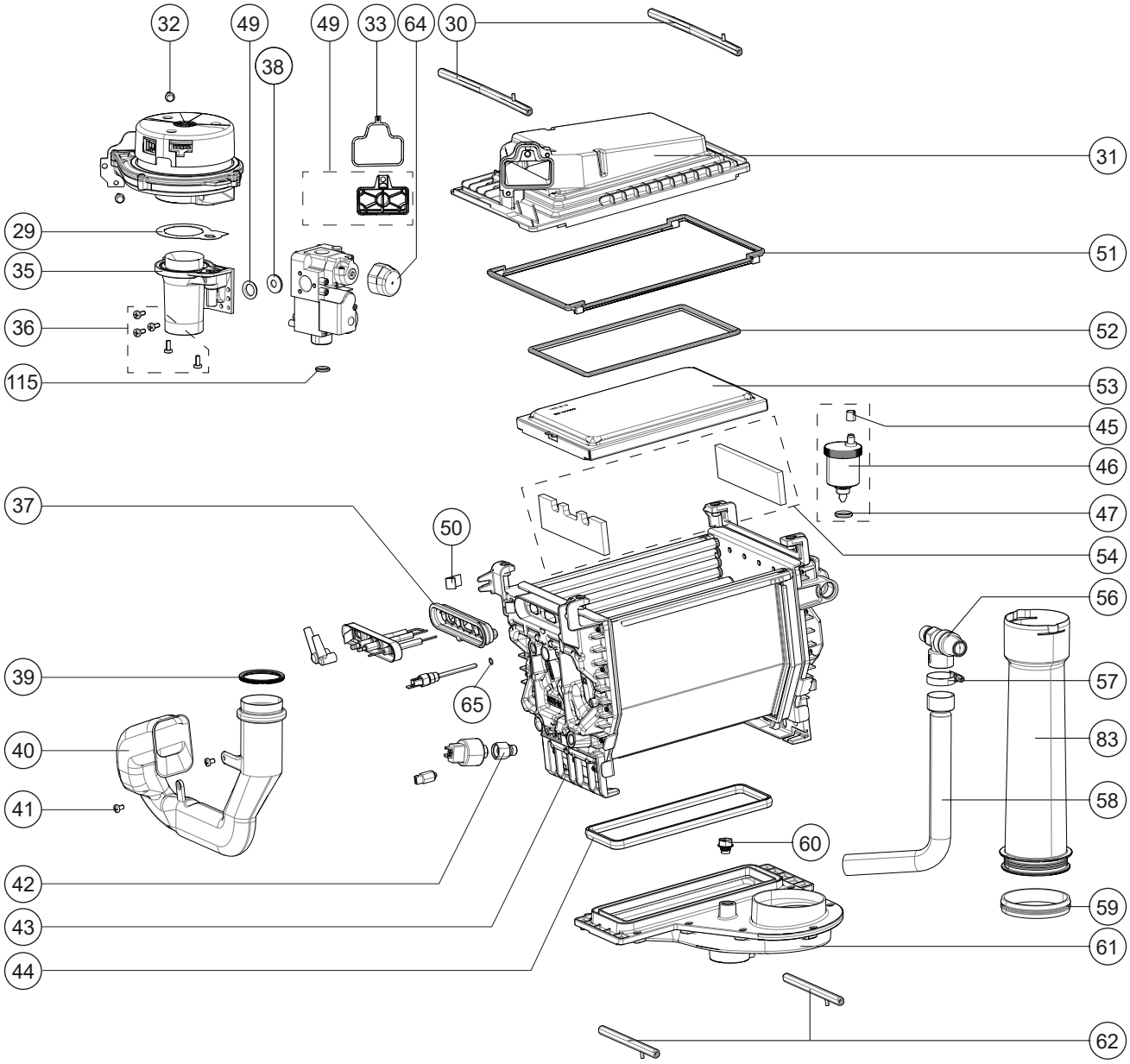

Pos.	Omschrijving	Art.nr.	ATAG QR-Serie								
			Combi				Solo				
	Type		Q25CR	Q38CR	Q42CR	Q51CR	Q25SR	Q38SR	Q51SR	Q60SR	Status
	Type wisselaar		*OSS2*	*OSS2*	*OSS3*	*OSS3*	*OSS1*	*OSS2*	*OSS3*	*OSS4*	
	Art.nr. ketel		TA3BA50H TA3BA60H	TA5BB50H TA5BB60H	TA6BB50H TA6BB60H	TA7BB50H TA7BB60H	SA3BA50H SA3BA60H	SA5BB50H SA5BB60H	SA7BB50H SA7BB60H	SA8BB50H SA8BB60H	
	Bouwjaar		***8/'19>***								
29	Afdichting venturi-ventilator	S4325610	X	X	X	X	X	X	X	X	
30	Klemstang bovenbak lang	S4310800	X	X	X	X	X	X	X	X	
31	Bovenbak sam. OSS1	S4735000					X				
	Bovenbak sam. OSS2	S4735100	X	X				X			
	Bovenbak sam. OSS3/4	S4735200			X	X			X	X	
32	Bout M5X16 zeskant (5X)	S4313100	X	X	X	X	X	X	X	X	
33	Afdichting vent./bovenbak	S4305700	X	X	X	X	X	X	X	X	
34	Afdichting gasblok-venturi	S4337610	X	X	X	X	X	X	X	X	
35	Venturi OSS1	S4318810					X				
	Venturi OSS2	S4318920	X	X				X			
	Venturi OSS3/4	S4319020			X	X			X	X	
36	Bout M5x12 gr fase zs din7985 5x	S4418710	X	X	X	X	X	X	X	X	
37	Afd. Ionisatie/Ontsteking OSS	S4709800	X	X	X	X	X	X	X	X	
39	Afdichtring aanzuigst-vent.SHR	S4309500	X	X	X	X	X	X	X	X	
40	Aanzuigstuk OSS1	S4347510					X				
	Aanzuigstuk OSS2	S4325510	X	X				X			
	Aanzuigstuk OSS3/4	S4324720			X	X			X	X	
41	Schroef taptite m5x 8 ck-pd 3x	S4167500	X	X	X	X	X	X	X	X	
42	Waterslot druksensor	S4325900	X	X	X	X	X	X	X	X	
43	Wisselaar OSS1						X				
	Wisselaar OSS2		X	X				X			
	Wisselaar OSS3				X	X			X		
	Wisselaar OSS4									X	
	Kogelkopsleutel	S4363710	X	X	X	X	X	X	X	X	
44	Afd. Onderbak OSS1	S4709500					X				
	Afd. Onderbak OSS2	S4714900	X	X				X			
	Afd. Onderbak OSS3/4	S4724500			X	X			X	X	
45	Dop ontluchter SHR 3x	S4380600	X	X	X	X	X	X	X	X	
46	Ontluchter E/PF/SHR chroom	S4419110	X	X	X	X	X	X	X	X	
47	O-ring ø13,94x2,62 ontl.SHR 2x	S4342300	X	X	X	X	X	X	X	X	
49	Terugslagklep bovenbak	AA000100			X	X			X	X	
50	Veer electrode ionisatie/ontst.OSS	S4710400	X	X	X	X	X	X	X	X	
51	Afd. Wsslr/Bovenbak OSS1	S4709100					X				
	Afd. Wsslr/Bovenbak OSS2	S4718400	X	X				X			
	Afd. Wsslr/Bovenbak OSS3/4	S4719900			X	X			X	X	
52	Afd. Brander/Bovenbak OSS1	S4717200					X				
	Afd. Brander/Bovenbak OSS2	S4717300	X	X				X			
	Afd. Brander/Bovenbak OSS3/4	S4717400			X	X			X	X	
53	Brandercassette sam. OSS1	S4714600					X				
	Brandercassette sam. OSS2	S4714700	X	X				X			
	Brandercassette sam. OSS3/4	S4825600			X	X			X	X	
54	Set Isolatieplaten OSS	S4730900	X	X	X	X	X	X	X	X	
	Revisieset isolatieplaten+lijm+klemmen	S5071600	X	X	X	X	X	X	X	X	
	Lijmpatroon 310ml	S5071700	X	X	X	X	X	X	X	X	
56	Overstortventiel set 3 bar	S4344630	X	X	X	X	X	X	X	X	
57	Slangklem 20-32 mm RVS	S4395600	X	X	X	X	X	X	X	X	
58	Leiding overstort SHR	S4467300	X	X	X	X	X	X	X	X	
59	Lip-ring ø63 amgas	S4307900					X				
	Lip-ring ø80 amgas	S4304200	X	X	X	X		X	X	X	
60	Stop 1/4"	S4674500	X	X	X	X	X	X	X	X	
61	Onderbak sam. OSS1	S4730600					X				
	Onderbak sam. OSS2	S4730700	X	X				X			
	Onderbak sam. OSS3/4	S4730800			X	X			X	X	
62	Klemstang condensbak	S4310700	X	X	X	X	X	X	X	X	
64	Dop gasblok	S4753900	X	X	X	X	X	X	X	X	

Zie voor complete Onderhoudssets pagina 185.

Onderdelen achterwand QR-Serie

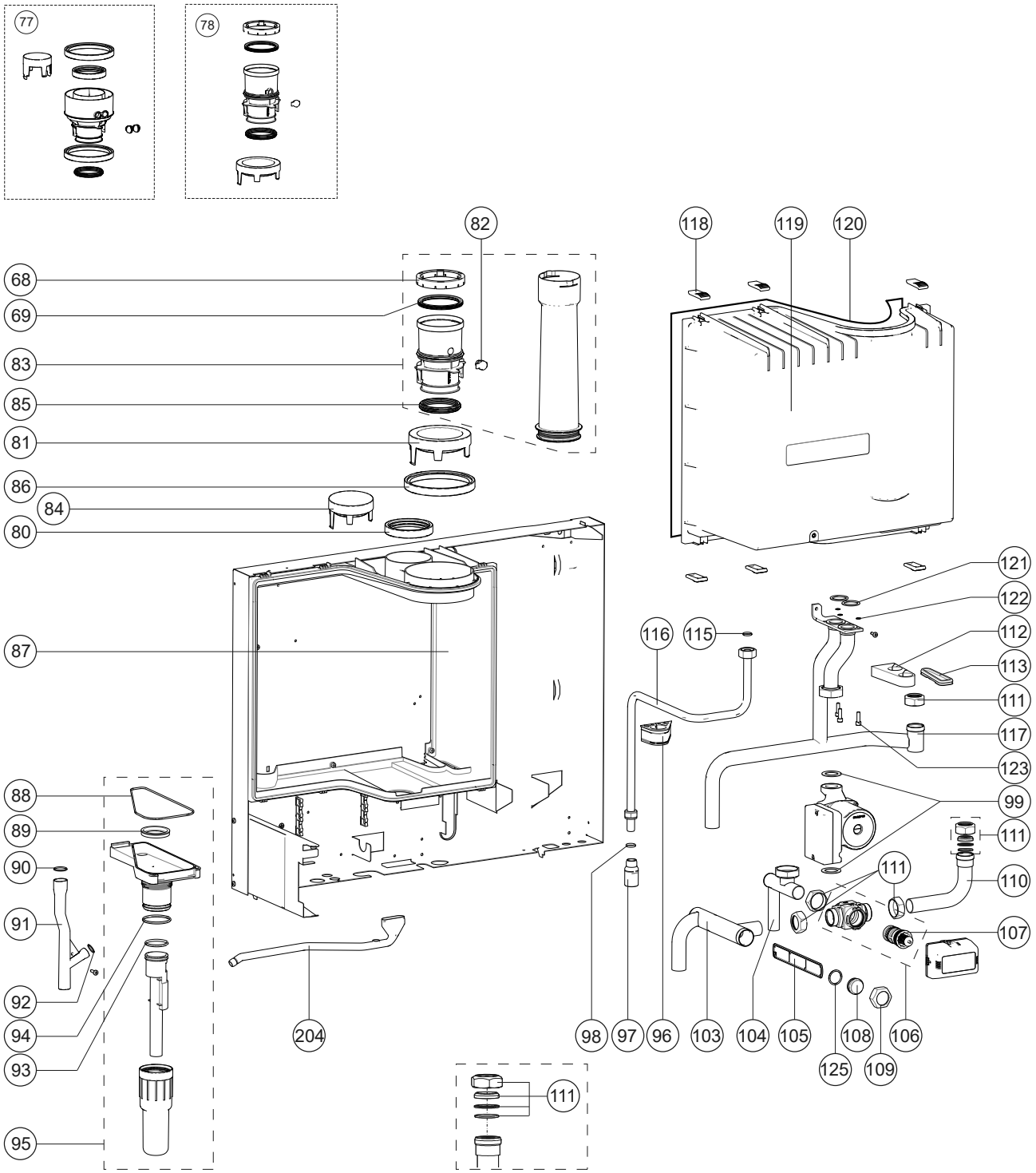

ATAG

Pos.	Omschrijving	Art.nr.	ATAG QR-Serie								
			Combi				Solo				
	Type		Q25CR	Q38CR	Q42CR	Q51CR	Q25SR	Q38SR	Q51SR	Q60SR	Status
	Type wisselaar		*OSS2*	*OSS2*	*OSS3*	*OSS3*	*OSS1*	*OSS2*	*OSS3*	*OSS4*	
	Art.nr. ketel		TA3BA50H TA3BA60H	TA5BB50H TA5BB60H	TA6BB50H TA6BB60H	TA7BB50H TA7BB60H	SA3BA50H SA3BA60H	SA5BB50H SA5BB60H	SA7BB50H SA7BB60H	SA8BB50H SA8BB60H	
	Bouwjaar		***8/'19>***								
68	Klemring uitlaatstomp Ø80	S4905800	X	X	X	X	X	X	X	X	
69	Afdichting rookgasafvoer Ø 80 (3X)	S4816700	X	X	X	X	X	X	X	X	
	Specifieke onderdelen H2-bijmenging (vanaf ..60H)										
77	Ombouw naar concentrisch ø80/125:										
	Concentr. aansluitstuk 80/125	AA1CA05U	X	X	X	X	X	X	X	X	
78	Ombouw naar parallel ø80:										
	UITLAATSTOMP Ø 80 PP + RING	S4440520	X	X	X	X	X	X	X	X	
80	Afdichting luchttoev.ø80 SHR	S4323510	X	X	X	X	X	X	X	X	
81	Deksel luchttoevoer ø 120/80	S4323410	X	X	X	X	X	X	X	X	
82	Tule + stop uitlaatstop	S4521600	X	X	X	X	X	X	X	X	
83	Rookg.afv. Pp sam. SHR15-24 mr	S4499400					X				
	Rookg.afv. Pp sam. SHR 35 zr	S4500500	X	X				X			
	Rookg.afv. Pp sam. SHR 51-60 zr	S4500700			X	X			X	X	
84	Deksel luchttoev. 80 SHR	S4323310	X	X	X	X	X	X	X	X	
85	Afdichting uitlaatpyp pp SHR	S4472600	X	X	X	X	X	X	X	X	
86	Afdichting luchttoev. ø120 SHR	S4323710	X	X	X	X	X	X	X	X	
87	Luchtkast achterzijde SHR15-35	S4316100	X	X			X	X			
	Luchtkast achterzijde SHR51/60	S4316210			X	X			X	X	
88	Afdichting sifonbak-luchtk.SHR	S4339110	X	X	X	X	X	X	X	X	
89	Afdichting sifonpyp-luchtk.SHR	S4316300	X	X	X	X	X	X	X	X	
90	O-ring ø19,50x1,80 sifonbak	S4312100	X	X	X	X	X	X	X	X	
91	Condensafvoerpijp SHR	S4316500	X	X	X	X	X	X	X	X	
92	O-ring ø12,42x1,78 sifon 3x	S4342400	X	X	X	X					
93	O-ring ø40 Sifonbak	S4309900	X	X	X	X	X	X	X	X	
94	O-ring ø50 Sifonbeker	S4316400	X	X	X	X	X	X	X	X	
95	Sifon compleet SHR pp	S4451610	X	X	X	X	X	X	X	X	
96	Doorvoer gasleid.luchtk.SHR	S4307100	X	X	X	X	X	X	X	X	
97	Pypnippel 1/2"+o-ring SHR15-35	S4493300	X	X			X	X			
	Pypnippel 3/4" met O-ring	S4498800			X	X			X	X	
98	O-ring ø13,94x2,62 blauw	S4328720	X	X	X	X	X	X	X	X	
99	Pomppakking 2x	S1003810	X	X	X	X	X	X	X	X	
103	Leid. Ret.-pomp filt. SHR15-35	S4317800					X	X			
	Leid. Ret.-dwk filt. SHR15-35	S4317700	X	X							
	Leid. Ret.-pomp filt. SHR51/60	S4326700							X	X	
	Leid. Ret.-dwk filt. SHR51/60	S4326600			X	X					
104	Leiding dwk-pomp ext. Exp.vat	S4318020	X	X	X	X					
105	Filter retourleiding SHR	S4317500	X	X	X	X	X	X	X	X	
106	Driewegklep huis VC O-ring	S4308200	X	X	X	X					
107	Cartridge VC-driewegklep	S4268400	X	X	X	X					
	Sleutel cartridge driewegklep	S4452900									
108	Filterdop PF/E/SHR	S4317610	X	X	X	X	X	X	X	X	
109	Wartel m35 30ø	S4259500	X	X	X	X	X	X	X	X	
110	Leiding boiler-dwk SHR	S4317900	X	X	X	X					
111	Koppelingsset boiler combi	S4272100	X	X	X	X					
	Wartel m35 30ø	S4259500	X	X	X	X					
	O-ring ø26,70x 1,78 boiler	S4259800	X	X	X	X					
112	Doorvoer CV leiding	S4310610	X	X	X	X	X	X	X	X	
113	Servicetule luchtk.-wiss. SHR	S4317200	X	X	X	X	X	X	X	X	
115	O-ring Ø 14.30X2.40 gasleiding (3X)	S4749500	X	X	X	X	X	X	X	X	
116	Gasleiding kpl. QSS1	S4722200					X				
	Gasleiding kpl. OSS2-4	S4722300	X	X	X	X		X	X	X	
117	Leiding aanvoer SHR15/24	S4318510					X				
	Leiding aanvoer SHR35	S4318610						X			
	Leiding boiler-CV SHR35	S4318300	X	X							
	Leiding aanvoer SHR51/60	S4318700							X	X	
	Leiding boiler-cv SHR51/60	S4318400			X	X					
	Vul- en aftapkraan	S1002200	X	X	X	X	X	X	X	X	
118	Sluiting luchtkast	S4322500	X	X	X	X	X	X	X	X	
119	Luchtkast SHR 15-24-35	S4315800	X	X			X	X			
	Luchtkast SHR 51-60	S4315900			X	X			X	X	
120	Afdichting luchtkast ø5,5	S4397000	X	X	X	X	X	X	X	X	
121	O-ring ø29.74x3.53 aanv./ret. (2x)	S4312300	X	X	X	X	X	X	X	X	
122	O-ring ø4.76x1.78 borg WW (3x)	S4322320	X	X	X	X	X	X	X	X	
123	Bout m6x20 rvs(a2)imb. Bp.4,2 3x	S4307220	3X	3X	3X	3X	3X	3X	3X	3X	
125	O-ring ø25,07 x 2,62 dwk	S4158300	X	X	X	X	X	X	X	X	

Onderdelen elektrische componenten QR-Serie

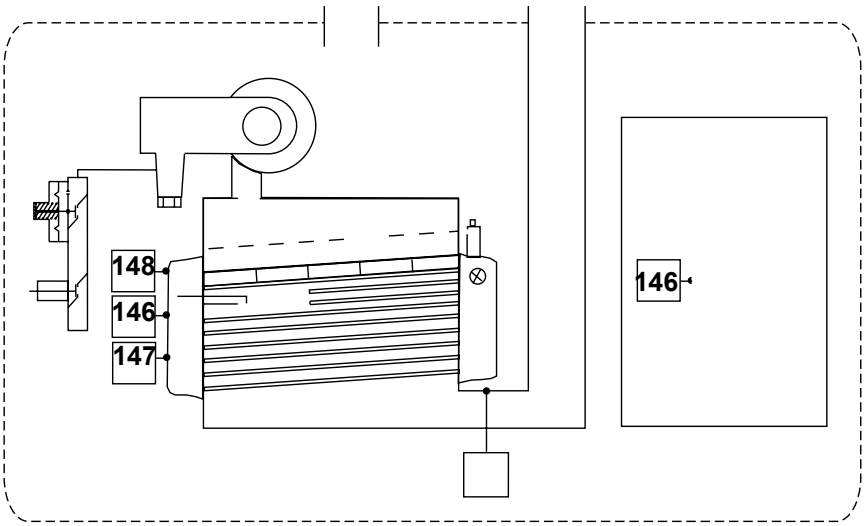

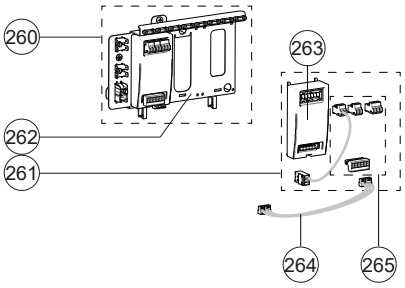

148 T1 aanvoersensor (T1 en T1a bij OSS4)

146 T2 retoursensor

146 T3 warmwatersensor

147 P1 waterdruksensor

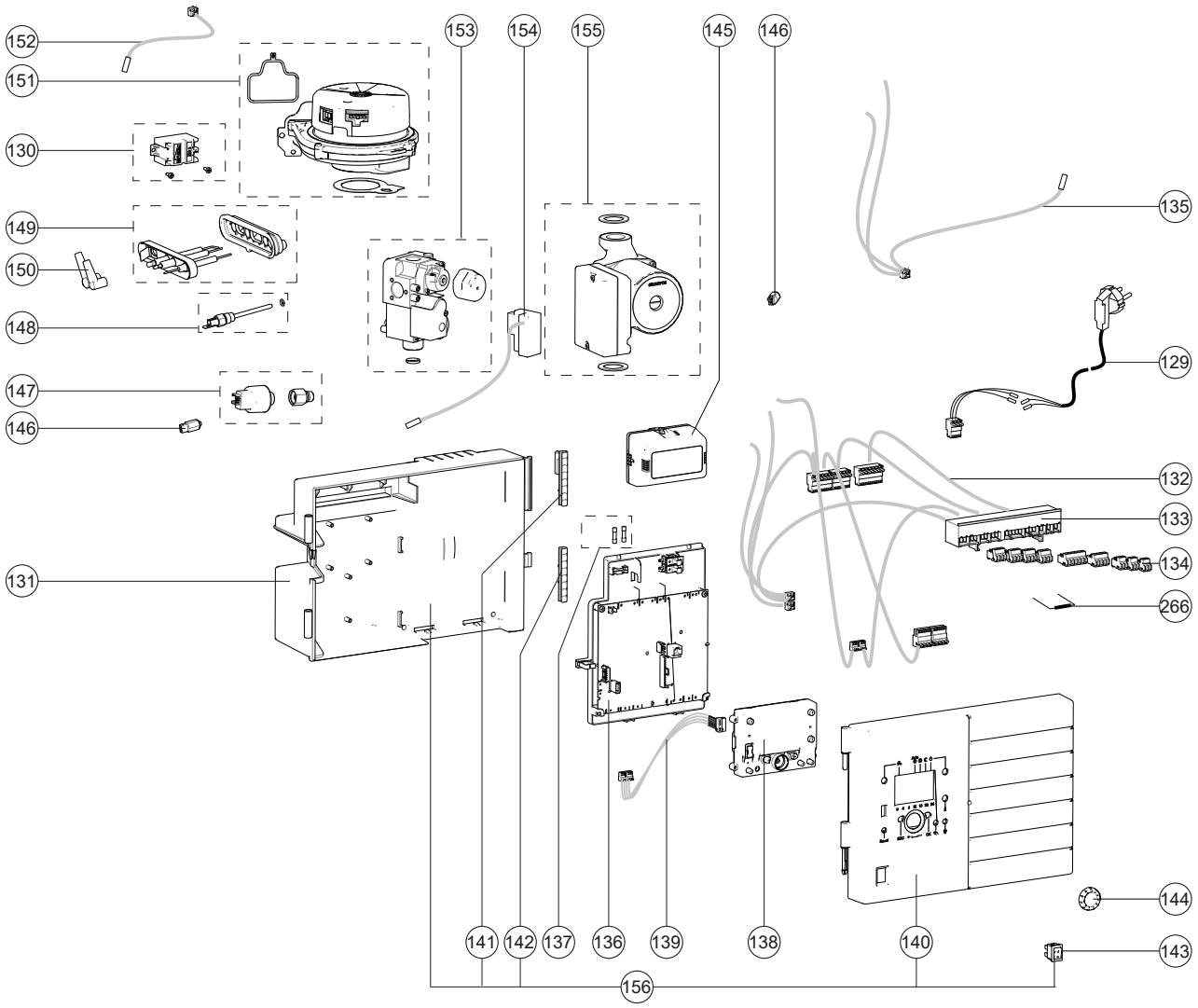

ATAG

Pos.	Omschrijving	Art.nr.		ATAG QR-Serie								
				Combi				Solo				
	Type			Q25CR	Q38CR	Q42CR	Q51CR	Q25SR	Q38SR	Q51SR	Q60SR	Status
	Type wisselaar			*OSS2*	*OSS2*	*OSS3*	*OSS3*	*OSS1*	*OSS2*	*OSS3*	*OSS4*	
	Art.nr. ketel			TA3BA50H TA3BA60H	TA5BB50H TA5BB60H	TA6BB50H TA6BB60H	TA7BB50H TA7BB60H	SA3BA50H SA3BA60H	SA5BB50H SA5BB60H	SA7BB50H SA7BB60H	SA8BB50H SA8BB60H	
	Bouwjaar			***8/'19>***								
129	Aansluitsnoer met stekker	S4967900		X	X	X	X	X	X	X	X	
130	Ontstekingstrafo	S4851000		X	X	X	X	X	X	X	X	
131	Control tower achterkant	S4322700		X	X	X	X	X	X	X	X	
132	Kabelboom kpl. aansl.blok QR	S4967600		X	X	X	X	X	X	X	X	
133	Sticker aansluitblok ct	8X352000		X	X	X	X	X	X	X	X	
134	Stekker 2-polig paars	S4320300						X	X	X	X	
	Stekker 2-polig wit + doorverbinding	S4373010		X	X	X	X	X	X	X	X	
	Stekker 2-polig zwart	S4320500		X	X	X	X	X	X	X	X	
	Stekker 3-polig groen	S4351300		X	X	X	X	X	X	X	X	
	Stekker 3-polig geel	S4379500						X	X	X	X	
	Stekker 3-polig grijs	S4380900		X	X	X	X	X	X	X	X	
	Stekker 3-polig oranje	S4379600		X	X	X	X	X	X	X	X	
	Stekker 4-polig bruin	S4320600		X	X	X	X	X	X	X	X	
	Stekker 6-polig blauw	S4350600		X	X	X	X	X	X	X	X	
135	Kabelboom driewegklep	S4869600		X	X	X	X					
136	Stuurautomaat LMS14 mini+param	S4999510		X	X	X	X	X	X	X	X	
137	Zekering 6,3 AT H 250V (2X)	S4823100		X	X	X	X	X	X	X	X	
138	Bedieningsunit AVS37 QR	S4991900		X	X	X	X	X	X	X	X	
139	Verbindingskabel AVS37-LMS	S4869700		X	X	X	X	X	X	X	X	
140	Control tower voork. QR	S4951300		X	X	X	X	X	X	X	X	
141	Sluiting contr.t.-luchtk.	S4323200		X	X	X	X	X	X	X	X	
142	Sluiting contr.t.	S4323100		X	X	X	X	X	X	X	X	
143	Hoofdschakelaar 230V	S4931100		X	X	X	X	X	X	X	X	
144	Draaiknop AVS37	S4967500		X	X	X	X	X	X	X	X	
145	Driewegklep motor VC6012	S4009500		X	X	X	X					
146	NTC retour T2	S4746000		X	X	X	X	X	X	X	X	
147	Waterdruksensor + waterslot	S4466300		X	X	X	X	X	X	X	X	
148	NTC aanvoer T1/T1a 10K	S4745900		X	X	X	X	X	X	X	X	
149	Ontstekingselectrode+Afdichting	S4710100		X	X	X	X	X	X	X	X	
150	Ontstekingkabelset	S4863800		X	X	X	X	X	X	X	X	
151	Ventilator NRG118 230V	S4742800		X	X			X	X			
	Tot P2215xxxxx (4/'22)											
	Ventilator 230V 51/60	S4310520	> Wk15-'22			X	X			X	X	
	Vanaf P2215xxxxx (4/'22)											
	Ventilator NRG118 230V T2022	S5041400	Wk15-'22 >			X	X			X	X	
152	Verloopkabel vent.230v OSS3/4	S4968100	> Wk15-'22			X	X			X	X	
153	Gasblok	S4751900		X	X	X	X	X	X	X	X	
154	Gelijkrichter met kabel	S4836000		X	X	X	X	X	X	X	X	
155	Energiezuinige pomp UPM2 20-70	S4746300		X	X	X	X	X	X	X	X	
156	Control Tower compleet			X	X	X	X	X	X	X	X	
	Control Tower bestaat uit:											
131	Control tower achterkant	S4322700		X	X	X	X	X	X	X	X	
140	Control tower voorkant	S4951300		X	X	X	X	X	X	X	X	
141	Sluiting contr.t.-luchtk.	S4323200		X	X	X	X	X	X	X	X	
142	Sluiting contr.t.	S4323100		X	X	X	X	X	X	X	X	
143	Hoofdschakelaar 230V	S4931100		X	X	X	X	X	X	X	X	
260	Clipin Basisset	AA20800U		X	X	X	X	X	X	X	X	
261	Clipin Uitbreidingsset	AA20900U		X	X	X	X	X	X	X	X	
262	Beugel Clipin Module	S4711800		X	X	X	X	X	X	X	X	
263	Clipin AGU2.550A109	64202133		X	X	X	X	X	X	X	X	
264	Bandkabel AGU2	64201621		X	X	X	X	X	X	X	X	
265	Stekkerset AGU2.550	64203017		X	X	X	X	X	X	X	X	
266	Weerstand 1,5 Ohm	S4991400		X	X	X	X	X	X	X	X	

Onderdelen boiler (Combitoestellen) QR-Serie

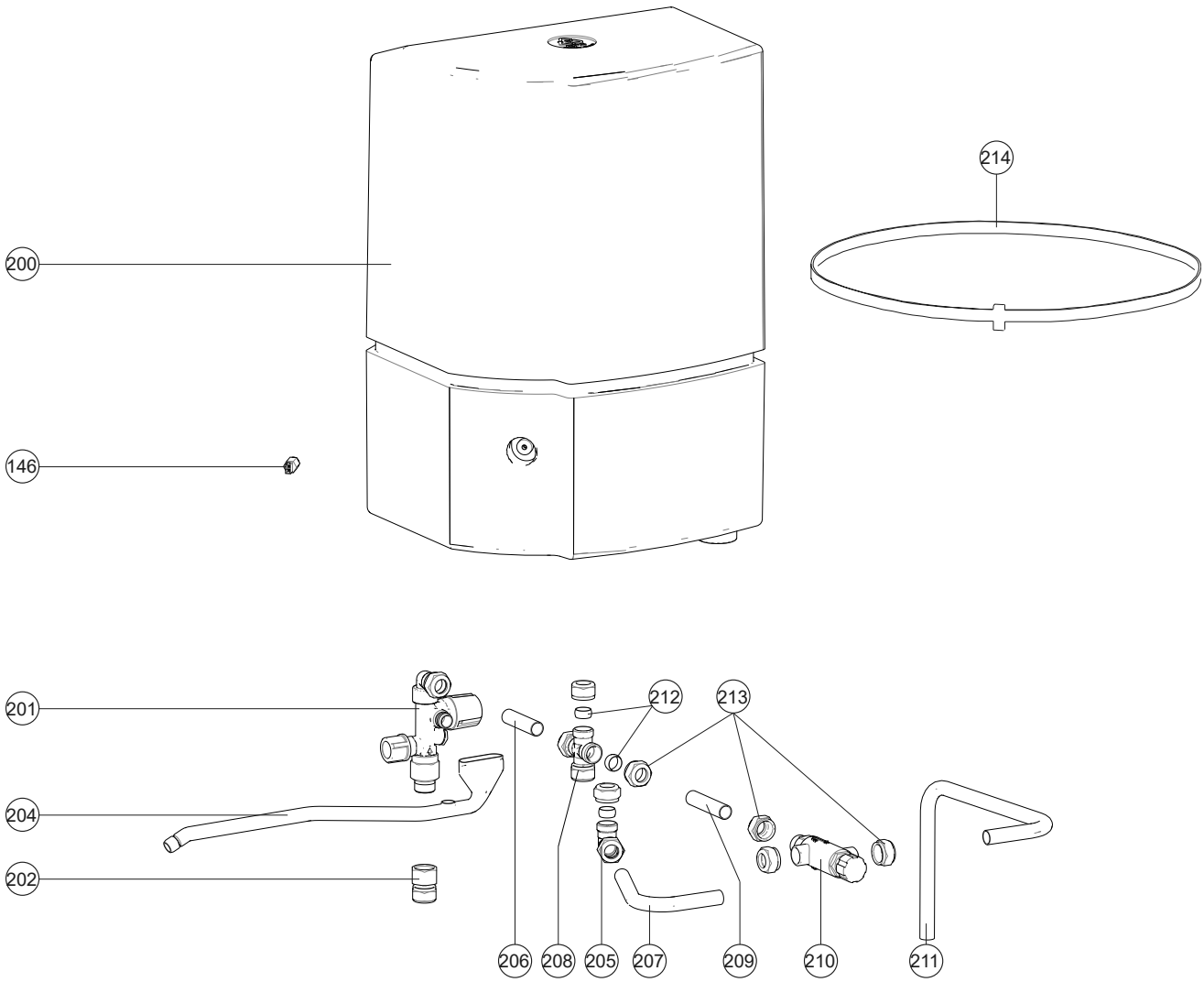

Pos.	Omschrijving	Art.nr.	ATAG QR-Serie								
			Combi				Solo				
	Type		Q25CR	Q38CR	Q42CR	Q51CR	Q25SR	Q38SR	Q51SR	Q60SR	Status
	Type wisselaar		*OSS2*	*OSS2*	*OSS3*	*OSS3*	*OSS1*	*OSS2*	*OSS3*	*OSS4*	
	Art.nr. ketel		TA3BA50H TA3BA60H	TA5BB50H TA5BB60H	TA6BB50H TA6BB60H	TA7BB50H TA7BB60H	SA3BA50H SA3BA60H	SA5BB50H SA5BB60H	SA7BB50H SA7BB60H	SA8BB50H SA8BB60H	
	Bouwjaar		***8/'19>***								
200	Boiler insp.tot 35kW	S4307010	X								
	Boiler Sam.25 Liter 38	S4730400		X							
	Boiler Sam.25 Liter 42/51	S4730500			X	X					
201	Inlaatcombinatie SHR24t-51t	S4302220	X	X	X	X					
202	Doseerventiel 8 l/min wit	S4262700	X								
	Doseerventiel 9 l/min oranje	S4189100		X							
	Doseerventiel 12.5 l/min roze	S4264600			X	X					
204	Leiding overstort inl.comb.SHR	S4338700	X	X	X	X					
205	Kniekoppeling 15 x 15 knel		X	X	X	X					
206	Leiding 15 koud inl.comb/T-stuk		X	X	X	X					
207	Leiding ø15 warm mengvent. SHR	S4312800	X	X	X	X					
208	Kruisstuk 15 mm knel		X	X	X	X					
209	Leiding ø15 koud mengvent. SHR		X	X	X	X					
210	Therm.mengvent. Ø15 knel	S4312500	X	X	X	X					
211	Leiding ø15 mix SHR	S4312900	X	X	X	X					
212	Knelring ø15 messing		X	X	X	X					
213	Wartel 1/2"g knel 15	S1035700	X	X	X	X					
214	Bevestigingsband boiler/expvat	S4307300	X	X	X	X					
	Koppelingset boiler combi	S4272100	X	X	X	X					

ATAG

ComfortBoiler

- QBV110
- QBH110
- CBS-Serie

Onderdelen Comfort boiler V110

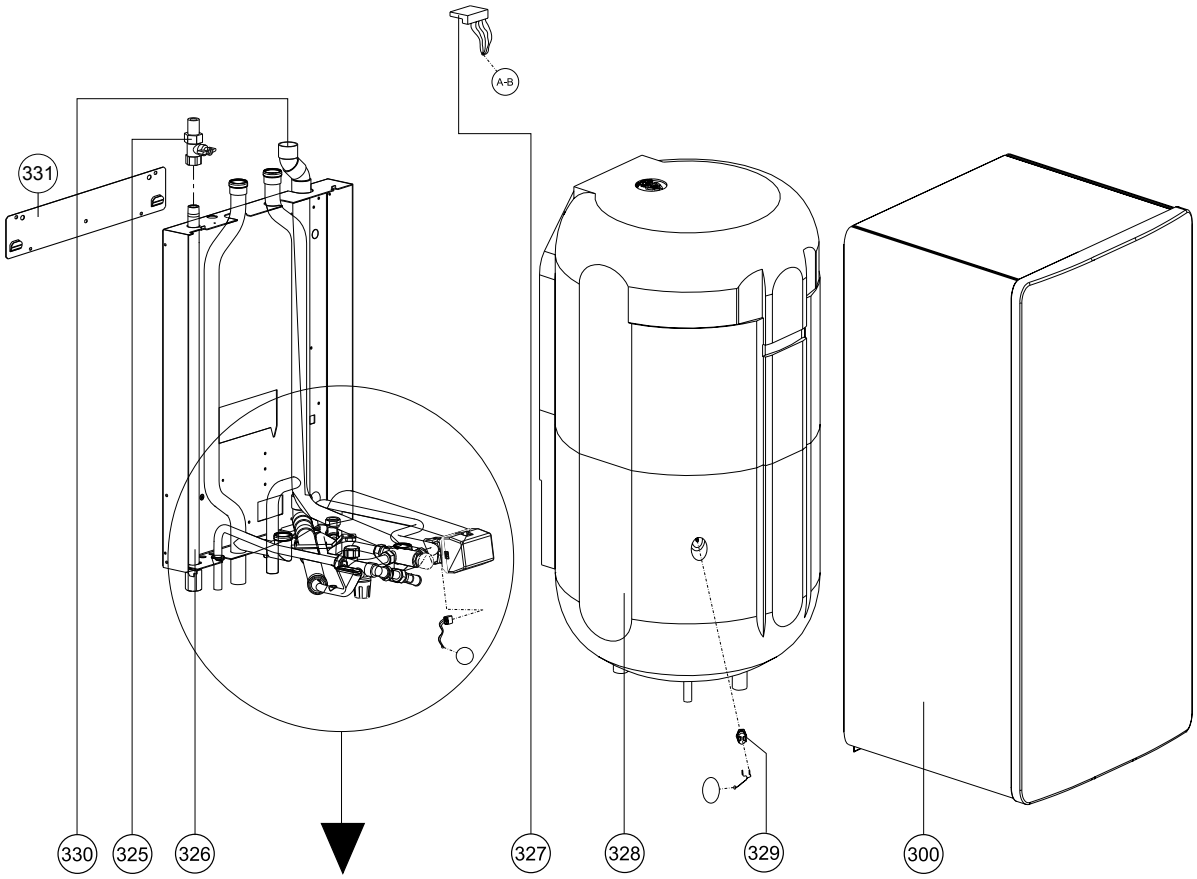

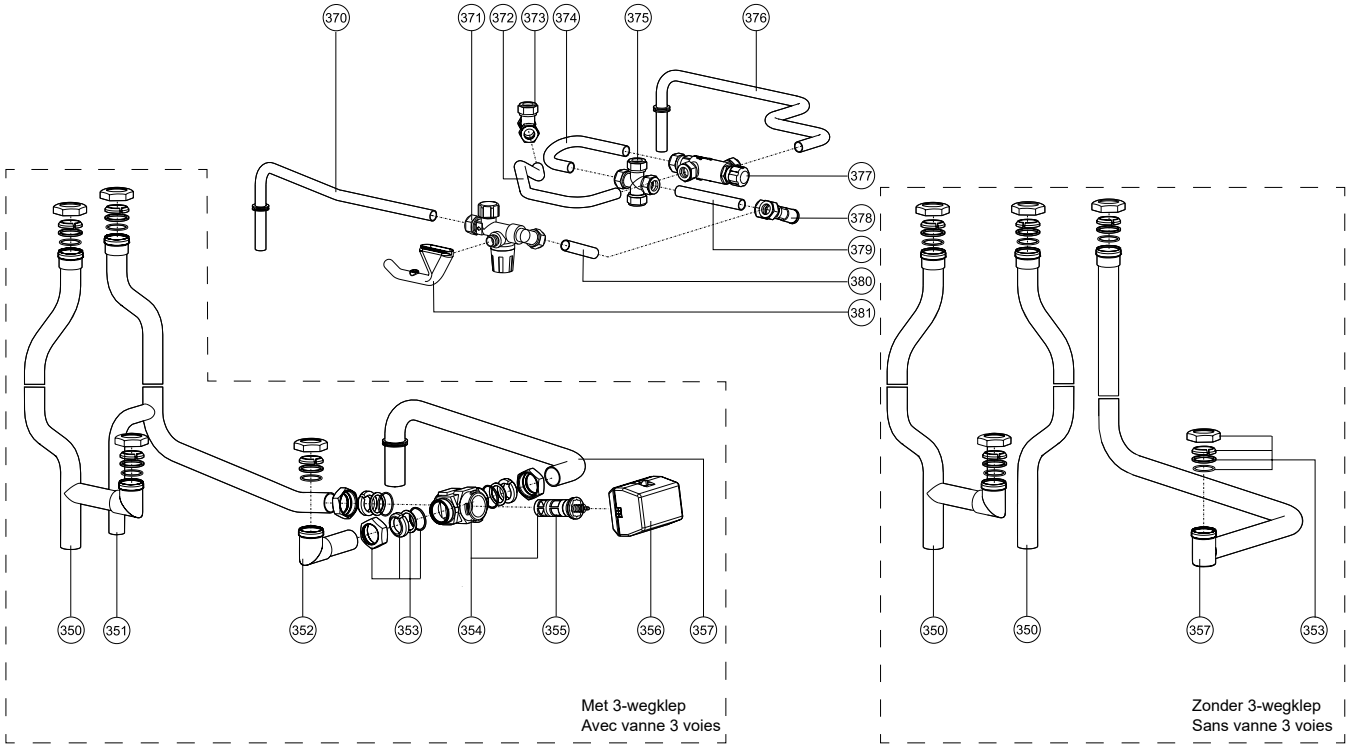

Pos.	Omschrijving	Art.nr.	ComfortBoiler 110 Liter		ComfortBoiler 110 Liter		Status
		Type	QBV	QBH	QBV	QBH	
			Met 3-wegklep icm Q25S of Q38S		Zndr 3-wegklep icm Q25SR of Q38SR		
		Art.nr. boiler	BC3VQ09U	BC3HQ09U	BC3VQ09X	BC3HQ09X	
		Bouwjaar	*2005>*		*8/'19>*		
300	Mantel CBV/H wit		X	X	X	X	
325	Gas kogelkraan 1/2" BIX1/2" BU		X		X		
326	Gasleiding CBV 110		X		X		
327	Kabelboom CBV/H	S4349910	X	X			
	Kabelboom boilersensor	S4877900			X	X	
328	Boiler QBV 110	S5065300	X		X		
	Inspectieluik moer CB	S4448700	X	X	X	X	
	Inspectieluik. CBV/H/CBS/ENH	S4448900	X	X	X	X	
	Inspectieluik beugel	S4449000	X	X	X	X	
329	NTC SHR/Boiler/ZGC T2/T3/T8/T9	S4309700	X	X			
	NTC RETOUR T2/T3 10K	S4746000			X	X	
330	Condensafvoerleiding CBV 110		X		X		
331	Montagebeugel BE-Q OSS1/2	S4341610	X	X	X	X	
350	Leiding boiler-CV CBV110		X		X		
351	Retourleid.toestel /boiler CBV110		X				
	Retourleid.cv CBV110X				X		
352	Retourleiding DWK /boiler CBV/H	S4342800	X	X			
353	Koppelingset boiler combi	S4272100	X				
	Wartel m35 30ø	S4259500	X	X			
	Klemring koppeling		X	X			
	Drukring M35 30ø	S4272100	X	X			
	O-ring ø26,70x 1,78 boiler	S4259800	X	X			
354	Driewegklep huis VC O-ring	S4308200	X	X			
355	Cartridge VC-driewegklep	S4268400	X	X			
	Sleutel cartridge driewegklep	S4452900	X	X			
356	Driewegklep motor VC2010 SHR	S4334910	X	X			
357	Leiding driewegklep/retour CBV/H	S4327800	X				
	Leiding retour				x		
370	Koudw. aansluitleid.15 mm CBV/H	S4346500	X	X	X	X	
371	Inlaatcombinatie CBV/H	S4329210	X	X	X	X	
372	Warmwateraansluitleiding CBV/H	S4352400	X	X	X	X	
373	T-stuk 15x15x12 knel		X	X	X	X	
374	Leid. ø15 koud mengv.CBV/H60	S4352200	X		X		
375	Kruisstuk 15 mm knel		X		X		
376	Leiding ø15 mix CBV/H60	S4352300	X	X	X	X	
377	Therm.mengvent. Ø15 knel	S4312500	X	X	X	X	
378	Doorstroombegrenzer CBV/H	S4343800	X	X	X	X	
379	Kw-leid.Doseervnt./kruisst.CBV/H	S4348500	X	X	X	X	
380	Leiding ø15 koud mengvent. SHR	S4312700	X	X	X	X	
381	Leiding overst.inl.comb.CBV/H	S4348200	X	X	X	X	

Onderdelen Comfort boiler H110

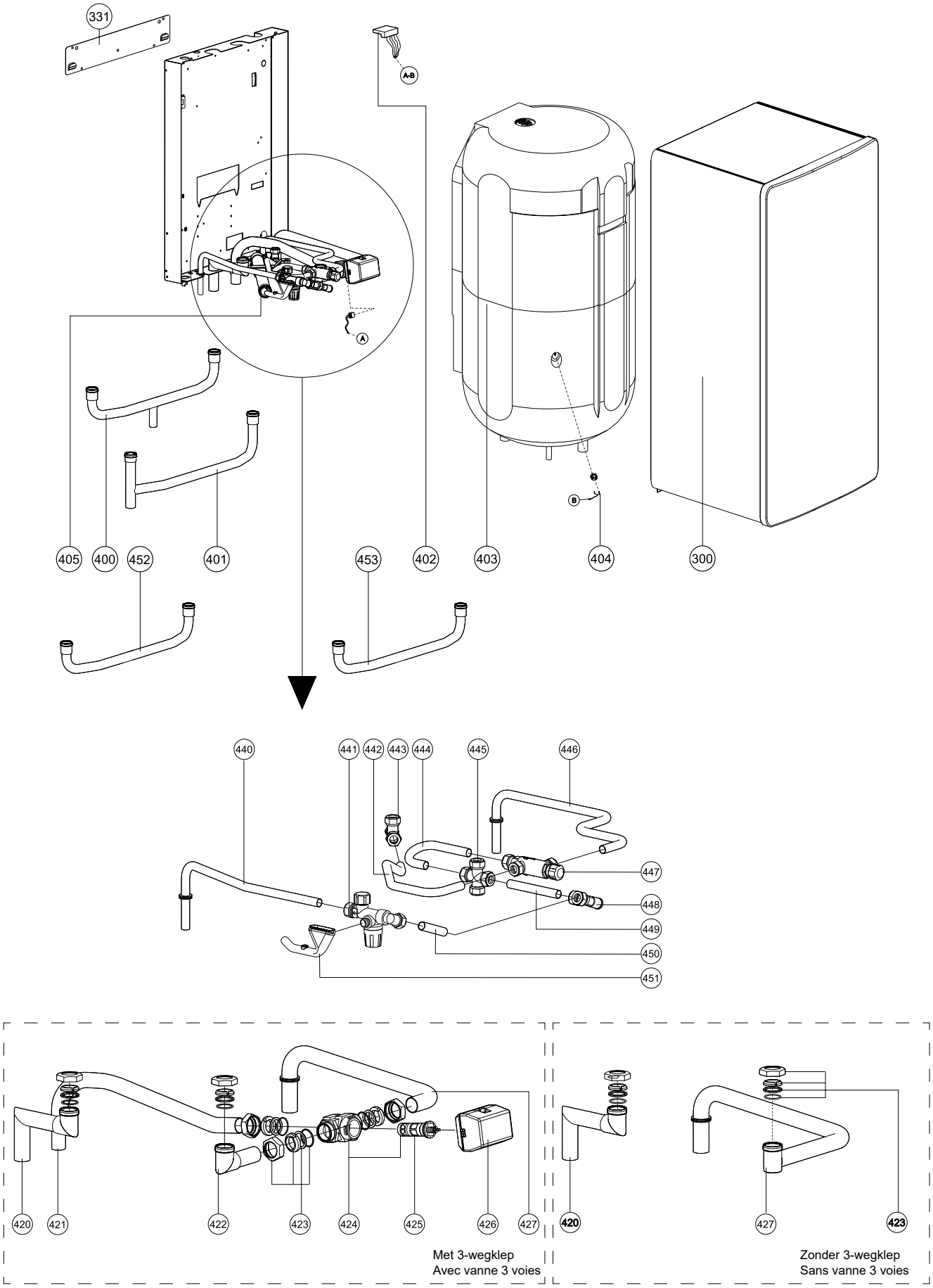

Pos.	Omschrijving	Art.nr.	ComfortBoiler 110 Liter		ComfortBoiler 110 Liter		Status
		Type	QBV	QBH	QBV	QBH	
			Met 3-wegklep icm Q25S of Q38S		Zndr 3-wegklep icm Q25SR of Q38SR		
		Art.nr. boiler	BC3VQ09U	BC3HQ09U	BC3VQ09X	BC3HQ09X	
		Bouwjaar	*2005>*		*8/'19>*		
300	Mantel CBV/H wit		X	X	X	X	
400	Verbindingsleid.ret. CBH	S4351710		X		X	
401	Verbindingsleid.aanvoer CBH	S4351610		X		X	
402	Kabelboom CBV/H	S4349910	X	X			
	Kabelboom boilersensor	S4877900			X	X	
403	Boiler QBH 110	S5065300		X		X	
	Inspectieluik afdichting CB	S4448700	X	X	X	X	
	Inspectiel. CBV/H/CBS/ENH	S4448900	X	X	X	X	
	Inspectieluik beugel	S4449000	X	X	X	X	
404	NTC SHR/Boiler/ZGC T2/T3/T8/T9	S4309700	X	X	X	X	
	NTC RETOUR T2/T3 10K	S4746000			X	X	
405	Condensafvoerleiding CBH			X		X	
420	Aanvoerleid. toestel / boiler CBH	S4350800		X		X	
421	Retourleiding toestel / boiler CBH	S4350700		X			
422	Retourleiding dwk / boiler CBV/H	S4342800	X	X			
423	Koppelingsset Boiler Combi	S4272100	X	X			
	Drukring M35 30ø		X	X			
	Wartel M35 30ø	S4259500	X	X			
	Knelring koppeling		X	X			
	O-ring ø26,70X 1,78 Boiler	S4259800	X	X			
424	Driewegklephuis VC O-ring	S4308200	X	X			
425	Cartridge VC-driewegklep	S4268400	X	X			
	Sleutel cartridge driewegklep	S4452900					
426	Driewegklep motor VC2010 SHR	S4334910	X	X			
427	Leiding driewegkl./ retour CBV/H	S4327800	X	X			
	Retourleiding boiler					X	
440	Koudwateraansluitleiding 15 mm	S4346500	X	X	X	X	
441	Inlaatcombinatie CBV/H	S4329210	X	X	X	X	
442	Warmwateraansluitleiding CBV/H	S4352400	X	X	X	X	
443	T-stuk 15X15X12 knel		X	X	X	X	
444	Leiding ø15koud mengv.CBV/H60	S4352200	X	X	X	X	
445	Kruistuk 15 MM knel		X	X	X	X	
446	Leiding ø15 MIX CBV/H60	S4352300	X	X	X	X	
447	Therm.mengvent. ø15 knel	S4312500	X	X	X	X	
448	Doorstroombegrenzer CBV/H	S4343800	X	X	X	X	
449	KW-leid. dosseervent.CBV/H	S4348500	X	X	X	X	
450	Leiding ø15 koud mengvent. SHR	S4312700	X	X	X	X	
451	Leiding overstort.inl.comb.CBV/H	S4348200	X	X	X	X	
452	Verbindingsleid. boiler rechts	S4554100				X	
453	Verbindingsleid. boiler links	S4554200				X	

Onderdelen Comfort boiler CBS-Serie

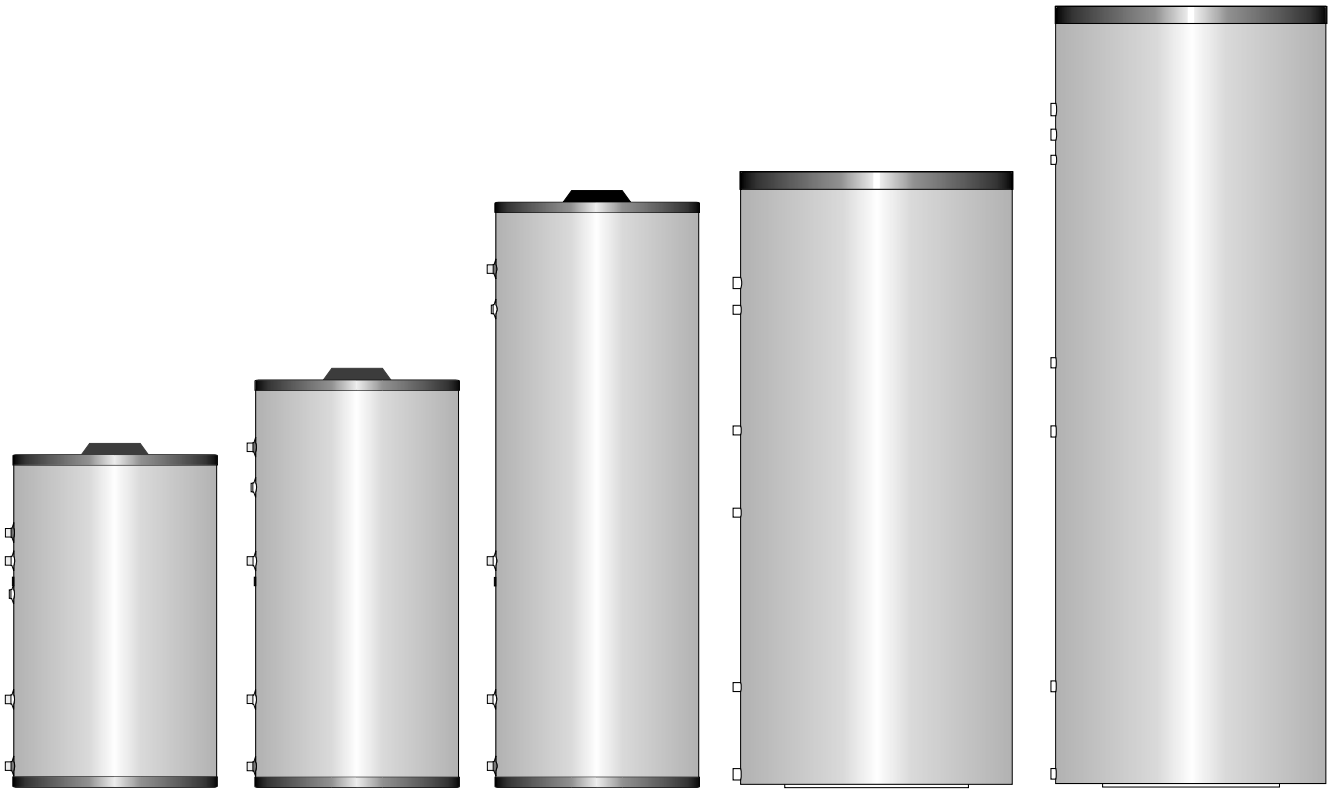

CBS150 CBS200 CBS300 CBS500 CBS650

1 2

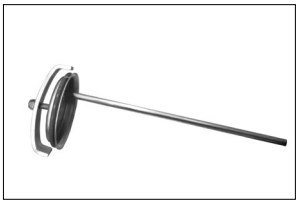

3

4

5

6

Pos.	Omschrijving	Art.nr.	ComfortBoiler					
	Type		CBS150	CBS200	CBS300	CBS500	CBS650	Status
	Art.nr. boiler		BA4SB19H	BA5SB19H	BA6SB19H			
		Bouwjaar			*1998>*			
1	Inspectiel.dompelb. Ø10 L= 350	S4471610	X					
2	Inspectiel.dompelb. Ø10 L=1140	S4471810			X	X		
3	Afdichting insp.luik CBS/ZLB/60/110	S4448700	X	X	X	X	X	
4	NTC boiler domp.ø6/ø8 +clip 5m tot okt '00	S4358610	X	X	X	X	X	
5	NTC SHR/boiler/ZGC T2/T3/T8/T9 vanaf okt '00	S4309700	X	X	X			
6	Thermometer met huls	S5019700				X	X	
	Opties:							
	Externe driewegklep QR-Serie (LMS):							
	Driewegklepinbouwset Q15SR-Q25SR-Q38SR	AA21100U						
	Aansluitset externe boiler 1"BU	AA08100U						
	Aansluitset externe boiler 22MM	AA07300U						
	Aansluitset externe boiler 28MM	AA08000U						
	Temperatuursensor T10/T3	3905045						
	Cartridge VC-driewegklep	S4268400						
	Sleutel cartridge driewegklep	S4452900						
	Externe driewegklep Q-Serie (MCBA):							
	Driewegklep sam. VC2010 28mm O-ring met kabel	S4381800						
	Driewegklep sam. VC2010 1"bu	S4313400						
	Driewegklepmotor VC2010	S4334910						
	Driewegklephuis VC 1"bu	S4228100						
	Cartridge VC-driewegklep	S4268400						
	Sleutel cartridge driewegklep	S4452900						
	Therm.mengvent. Ø15 knel	S4312500						
	Bus PT100 T6 sensor SHRZGC/CBS	S4521500						
	Boilervoeler ø6 MAD	AVB0605U						
	Boilervoeler A/E/i/iZone	AA05204U						
	Externe driewegklep E-Serie van 2009 tot P1242xxxxx (10/'12):							
	Driewegklep stepper extern E320S	AA05104U						nml
	Externe driewegklep E-Serie vanaf P1242xxxxx (10/'12):							
	Driewegklepmotor VC4013 incl. kabel	S4829800						
	Cartridge VC-driewegklep	S4268400						
	Externe driewegklep i-Serie:							
	Driewegklep sam. VC4013 1"	AA08100U						
	Driewegklep sam. VC4013 22mm	AA07300U						
	Driewegklep sam. VC4013 28mm	AA08000U						
	Boilervoeler A/E/i/iZone	AA05204U						
	Cartridge VC-driewegklep	S4268400						

Q-CC tot 2020

- Q30CC

Onderdelen manteldelen en specifieke componenten Q-CC tot 2020

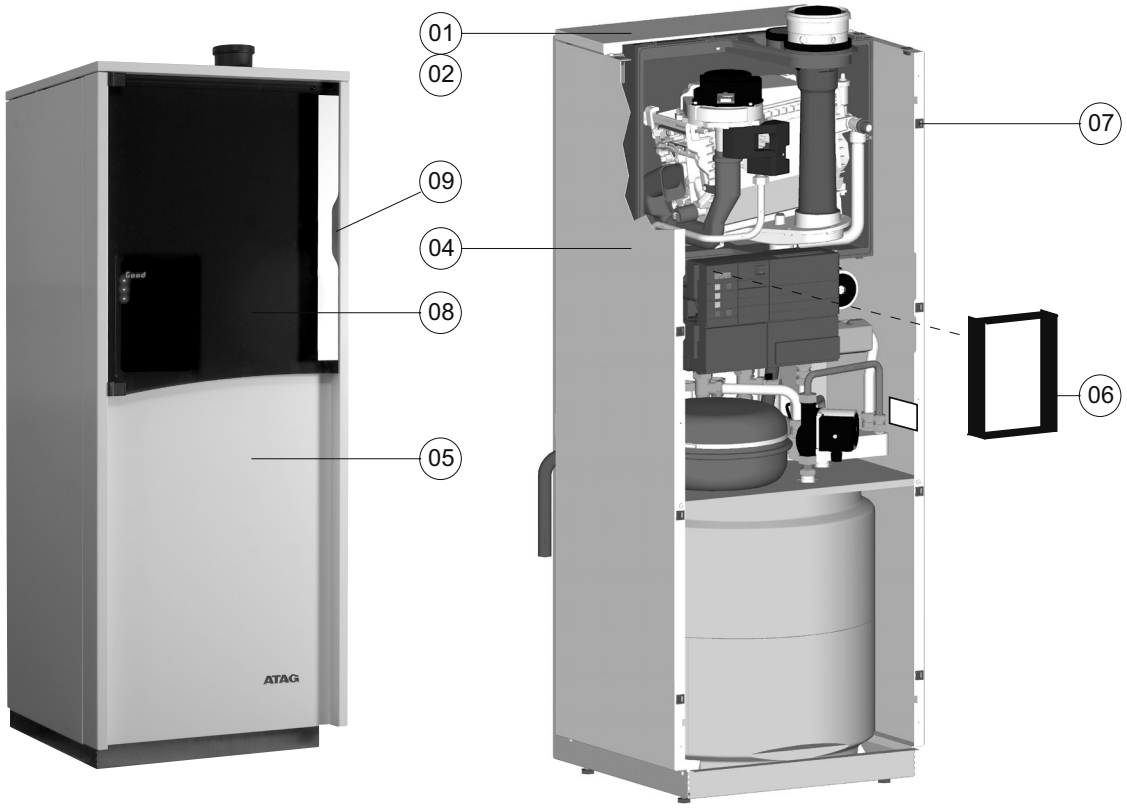

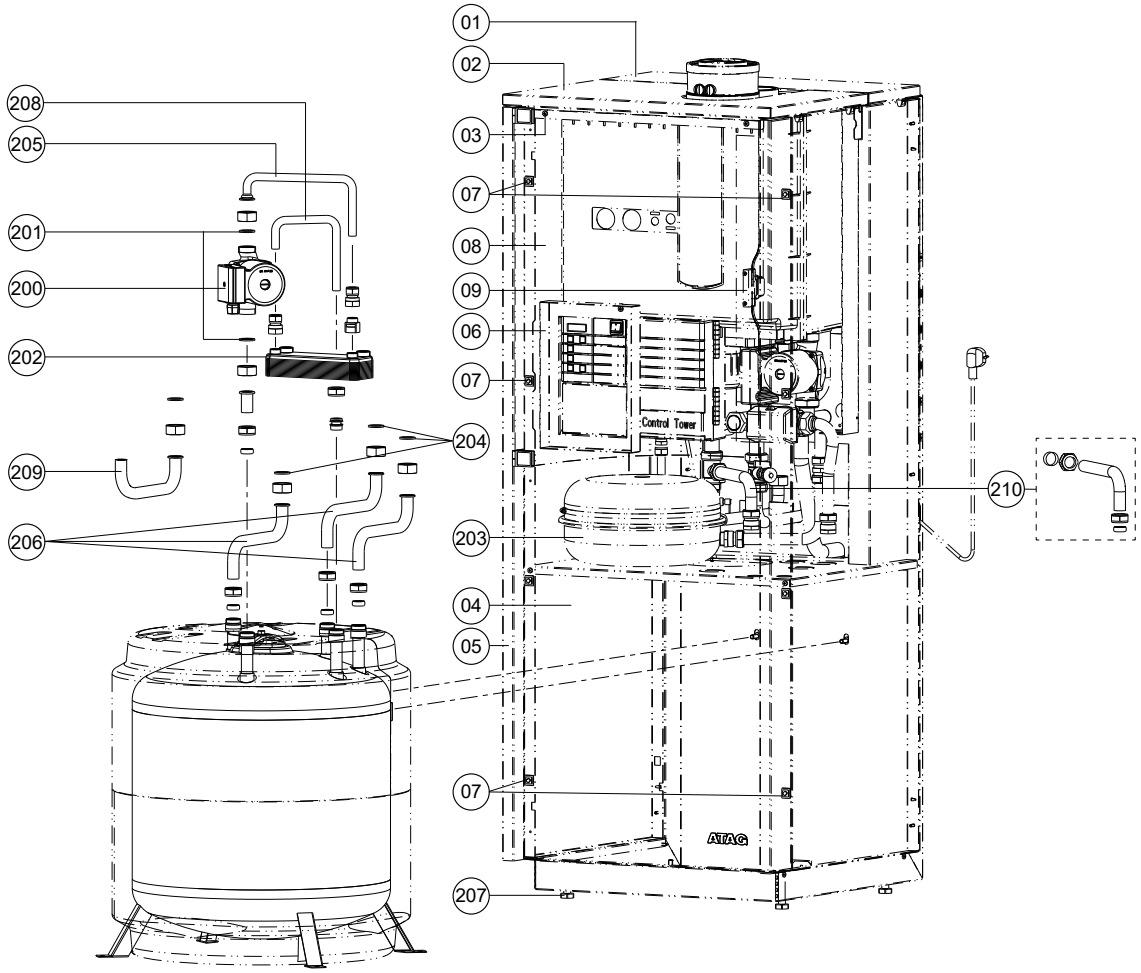

Pos.	Omschrijving	Art.nr.	ATAG Q-CC Q30CC OSS2 TA4BQ10H	Status
	Type *Type wisselaar* *Art.nr. ketel*			
	Bouwjaar		***2006>2020***	
1	Bovenplaat achter Q-CC	S4733300	X	
2	Bovenplaat voor Q-CC	S4733100	X	
3	Zelftapper		X	
4	Zywand mantel Q-CC	S4733000	X	
5	Front mantel Q-CC	S4733200	X	
6	Vensterdeel zwart Q-CC			
7	Snelsluiting mantel Q-CC	S4745500	X	
8	Deur kpl. Q-CC	S4733600	X	
9	Sluitingset deur QCC	S4734200	X	
	Instructiesticker ATAG Q-CC	8A4425xx	X	
	Gebruikshandleiding Q-CC	8A52540x	X	
	Installatievoorschrift Q-CC	8A51540x	X	
200	Boilerlaadpomp UPS15-40	S4738700	X	
201	Afdichting pomp 2x	S0009000	2X	
202	Platenwisselaar 25kW	S4731900	X	
203	Expansievat 12L	S1095900	X	
204	Afdichting 1"QCC aansluitleidingen (3x)	S4637900	6X	
205	Leiding DHW pomp-platenwisselaar	S4732100	1X	
206	Leiding DHW Installatie-vat (kw, ww en cirk.)	S4732300	3X	
207	Stelvoet QCC	S4496400	4X	
208	Leiding platenwisselaar-boiler	S4732200	X	
209	Leiding cv-ketel - installatie	S4734000	2X	

Onderdelen warmtewisselaar Q-CC tot 2020

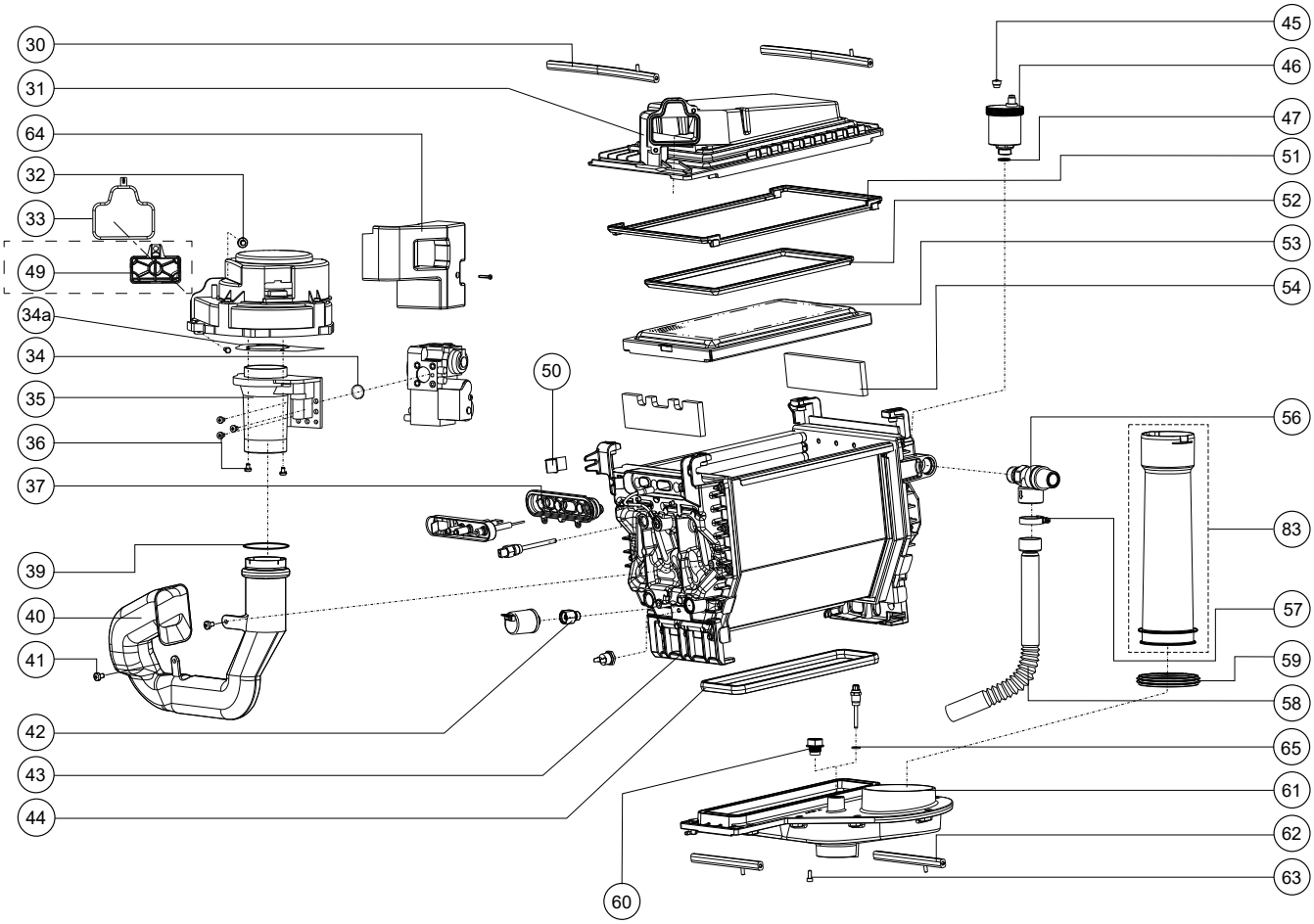

Pos.	Omschrijving	Art.nr.	ATAG Q-CC Q30CC OSS2 TA4BQ10H	Status
		Type *Type wisselaar* *Art.nr. ketel* *Bouwjaar*	*2006>2020*	
30	Klemstang bovenbak lang	S4310800	X	
31	Bovenbak sam. OSS2	S4735100	X	
32	Bout m 5x16 din933.8.8 5x		X	
33	Afdichting vent./bovenbak	S4305700	X	
34	Afdichting gasblok-venturi	S4337610	X	
34a	Afdichting venturi-ventilator	S4325610	X	
35	Venturi OSS2	S4318920	X	
36	Bout m5x12 gr fase zs din7985 5x	S4418710	X	
37	Afd. Ionisatie/Ontsteking OSS	S4709800	X	
39	Afdichtring aanzuigst-vent.SHR	S4309500	X	
40	Aanzuigstuk OSS2	S4325510	X	
41	Schroef taptite m5x 8 ck-pd 3x	S4167500	X	
43	Wisselaar OSS2	S4731100	X	
	Kogelkopsleutel	S4363710	X	
44	Afd. Onderbak OSS2	S4714900	X	
45	Dop ontluchter SHR 3x	S4380600	X	
46	Ontluchter E/PF/SHR chroom	S4419110	X	
47	O-ring ø13,94x2,62 ontl.SHR 2x	S4342300	X	
48	Bout m 3x30 verz.din84/4.8 3x	S4345900	X	
50	Veer electrode ionisatie/ontst.OSS	S4710400	X	
51	Afd. Wsslr/Bovenbak OSS2	S4718400	X	
52	Afd. Brander/Bovenbak OSS2	S4717300	X	
53	Brandercassette sam. OSS2	S4714700	X	
54	Set Isolatieplaten OSS	S4730900	X	
	Revisieset isolatieplaten+lijm+klemmen	S5071600	X	
	Lijmpatroon 310ml	S5071700	X	
55	Bevestigingshaak bovenbak	S4308500	X	
56	Overstortventiel set 3 bar	S4344630	X	
57	Slangklem 20-32 mm RVS	S4395600	X	
58	Leiding overstort SHR	S4467300	X	
59	Lip-ring ø80 amgas	S4304200	X	
60	Stop 1/4"	S4674500	X	
61	Onderbak sam. OSS2	S4730700	X	
62	Klemstang condensbak	S4310700	X	
63	Schroef M 5X12 imbus VERZ. 3x	S4440000	X	
64	Gasblok afdekkap	S4558000	X	
65	O-ring ø5x2	S4329400	X	

Zie voor complete Onderhoudssets pagina 185.

Onderdelen leidingdelen keteldeel Q-CC tot 2020

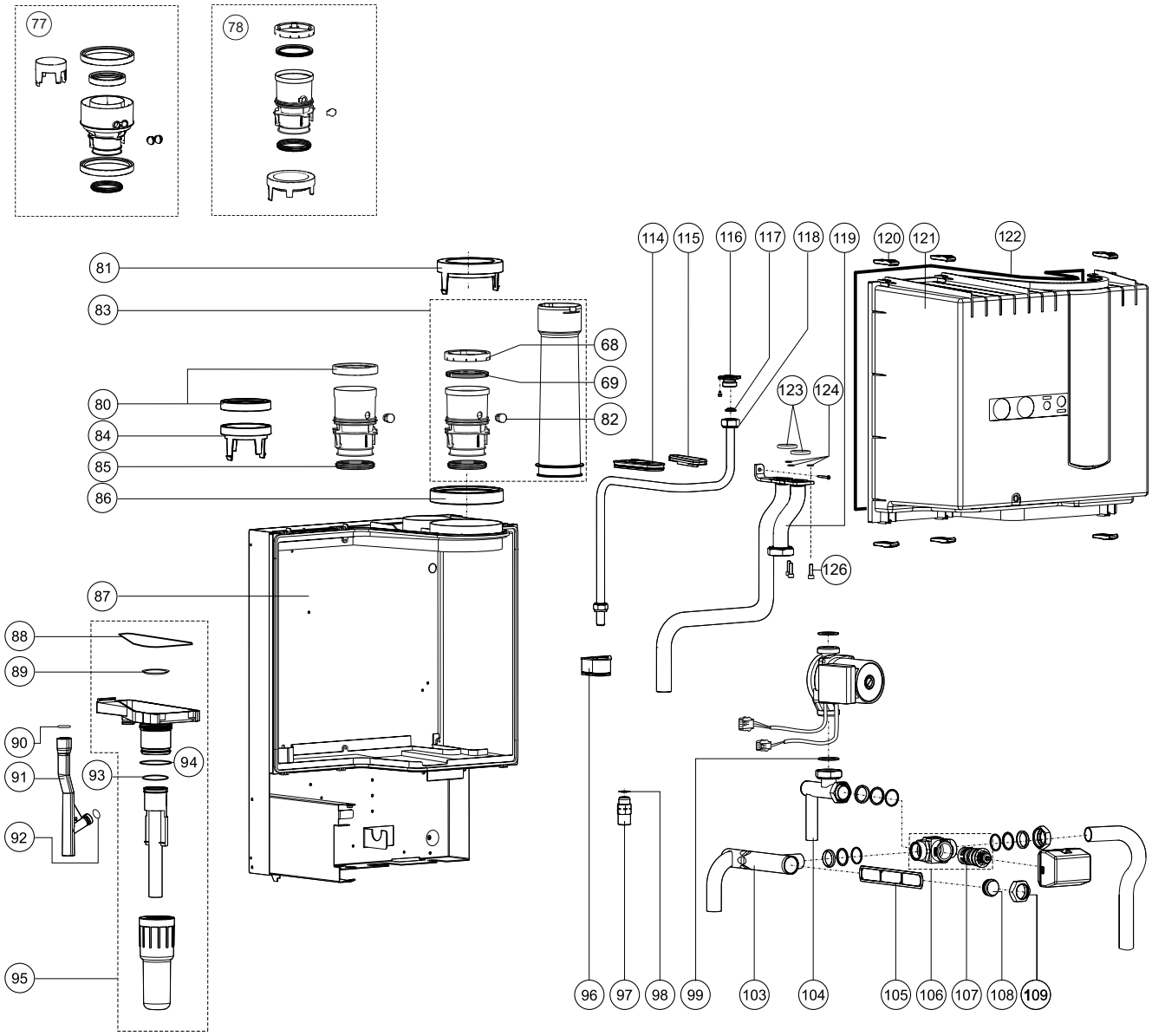

ATAG

Pos.	Omschrijving	Art.nr.	ATAG Q-CC Q30CC OSS2 TA4BQ10H	Status
		Type *Type wisselaar* *Art.nr. ketel* *Bouwjaar*	*2006>2020*	
	Vanaf 7/'17:			
68	Klemring uitlaatstomp Ø80	S4905800	X	
69	Afdichting rookgasafvoer Ø 80 (3X)	S4816700	X	
77	Ombouw naar concentrisch ø80/125:			
	Concentr. aansluitstuk 80/125	AA1CA05U	X	
78	Ombouw naar parallel ø80:			
	UITLAATSTOMP Ø 80 PP + RING	S4440520	X	
80	Afdichting luchttoev.ø80 SHR	S4323510	X	
81	Deksel luchttoevoer ø 120/80	S4323410	X	
82	Tule + stop uitlaatstop	S4521600	X	
83	Rookg.afv. Pp sam. SHR 35 zr	S4500500	X	
84	Deksel luchttoev. 80 SHR	S4323310	X	
85	Afdichting uitlaatpyp pp SHR	S4472600	X	
86	Afdichting luchttoev. ø120 SHR	S4323710	X	
87	Luchtkast achterzijde SHR15-35	S4316100	X	
88	Afdichting sifonbak-luchtk.SHR	S4339110	X	
89	Afdichting sifonpyp-luchtk.SHR	S4316300	X	
90	O-ring ø19,50x1,80 sifonbak	S4312100	X	
91	Condensafvoerpijp SHR	S4316500	X	
92	O-ring ø12,42x1,78 sifon 3x	S4342400	X	
93	O-ring ø40 Sifonbak	S4309900	X	
94	O-ring ø50 Sifonbeker	S4316400	X	
95	Sifon compleet SHR pp	S4451610	X	
96	Doorvoer gasleid.luchtk.SHR	S4307100	X	
97	Pypnippel 1/2"+o-ring SHR15-35	S4493300	X	
98	O-ring ø13,94x2,62 blauw	S4328720	X	
99	Afdichting pomp 2x	S1003810	X	
103	Leid. Ret.-dwk filt. SHR15-35	S4317700	X	
104	Leiding dwk-pomp ext. Exp.vat	S4318020	X	
105	Filter retourleiding SHR	S4317500	X	
106	Driewegklep huis VC O-ring	S4308200	X	
107	Cartridge VC-driewegklep	S4268400	X	
	Sleutel cartridge driewegklep	S4452900		
108	Filterdop PF/E/SHR	S4317610	X	
	O-ring ø25,07 x 2,62 dwk	S4158300	X	
109	Wartel m35 30ø	S4259500	X	
110	Flensplaat dwk	S4371700	X	
111	O-ring ø26,70x 1,78 boiler	S4259800	X	
112	Leiding boiler-dwk solo	S4371800	X	
113	Bout m 5x12 imbus verz. 3x	S4440000	X	
114	Doorvoer cv leiding	S4310610	X	
115	Servicetule luchtk.-wiss. Shr	S4317200	X	
116	Kopp. Set gasblok pf/e/shr	S4340900	X	
	O-ring ø21,89x2,62 gasleid.3x	S4334500	X	
117	Afdichting kopp.3/4"gasbl.SHR	S4340830	X	
118	Gasleiding kpl. SHR35/51/60	S4340510	X	
119	Leiding aanvoer shr35	S4318610	X	
120	Sluiting luchtkast	S4322500	X	
121	Luchtkast SHR 15-24-35	S4315800	X	
122	Afdichting luchtkast ø5,5	S4397000	X	
123	O-ring ø29.74x3.53 aanv./ret. (2x)	S4312300	2X	
124	O-ring ø4.76x1.78 borg WW (3x)	S4322320	3X	
125	Leiding CV PLW-retour QCC	S4733900	X	
134	Bout m6x20 rvs(a2)imb. Bp.4,2 3x	S4307220	3X	

Onderdelen elektrische componenten Q-CC tot 2020

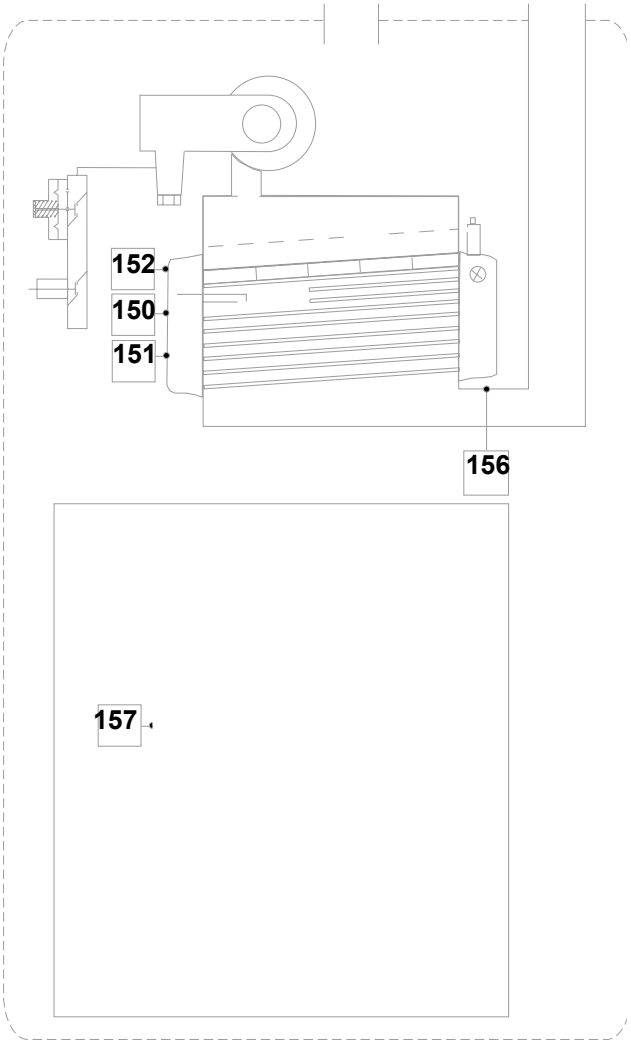

152	T1	aanvoersensor
150	T2	retoursensor
157	T3	warmwatersensor
156	T5	rookgassensor
151	P1	waterdruksensor

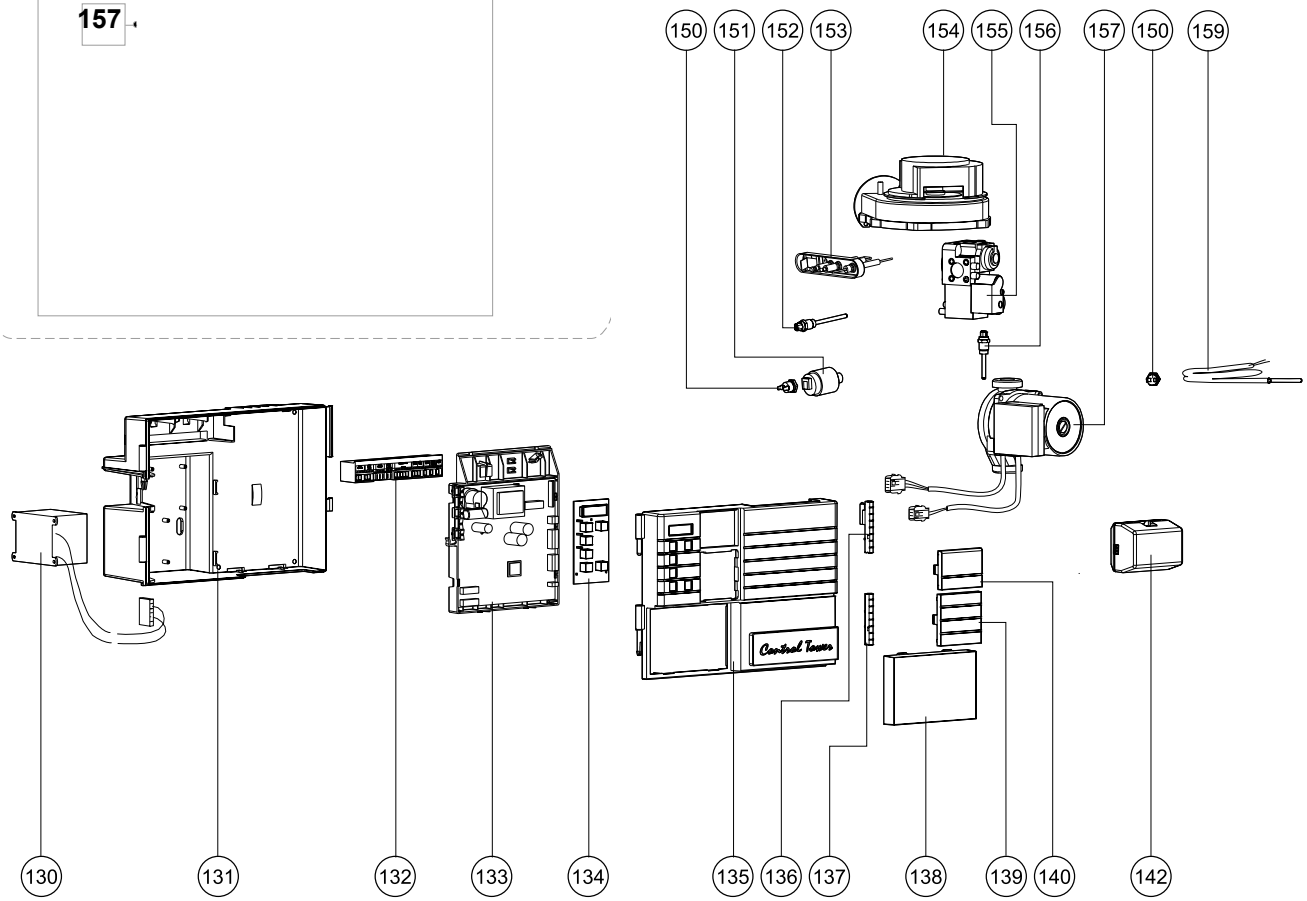

Pos.	Omschrijving	Art.nr.	ATAG Q-CC Q30CC OSS2 TA4BQ10H	Status
	Type *Type wisselaar* *Art.nr. ketel* *Bouwjaar*		*2006>2020*	
130	Trafo 72 VA + zelftappers SHR	S4324900	X	
	Bevestigingsschroef 5x	S4370300	X	
131	Control tower achterdeel SHR	S4322700	X	
132	Kabelboom kpl. aansl.blok SHR	S4398510	X	
	Sticker aansluitblok ct	8A3522xx	X	
	Anschl.kabel+Stecker l=1900	S4320100	X	
	Stekker 2-polig paars	S4320300	X	
	Stekker 2-polig zwart	S4320500	X	
	Stekker 3-polig groen ext.pomp	S4351300		
	Stekker 3-polig grijs	S4380900		
	Stekker 3-polig transp. Snij			
	Stekker 3-polig geel	S4379500	X	
	Stekker 3-polig oranje	S4379600	X	
	Stekker 4-polig bruin	S4320600	X	
	Stekker 6-polig blauw	S4350600	X	
	Kabelboom driewegklep SHR	S4319900	X	
	Anticipatieweerst. 220Ohm SHR	S4325000	X	
133	Stuurautomaat 5415 Q-Serie	S4711200	X	
	Zekering glas 2,0 Af 250 3x	S4353000	X	
	Zekering glas 4,0 At 250 3x	S4463500	X	
134	Display Q-Serie (leeg)	S4713600	X	
	Display Q30CC voorgeprogrammeerd	S5062800	X	
	Bandkabel Display L=420 SHR	S4320020	X	
135	Control tower voor kpl. SHR	S4322600	X	
136	Sluiting contr.t.-luchtk.	S4323200	X	
137	Sluiting contr.t.	S4323100	X	
138	Kap ct onder SHR	S4323000	X	
139	Kap ct midden SHR	S4322900	X	
140	Kap ct boven dicht SHR	S4322800	X	
141	Driewegklep motor VC2010 SHR	S4334910	X	
150	NTC SHR/Boiler/ZGC T2/T3/T8/T9	S4309700	X	
151	Waterdruksensor + waterslot	S4466300	X	
	Verloopkabel waterdruksensor	S4435400	X	
152	NTC aanvoer T1/E-PF NTC T3	S4307420	X	
153	Ontstekingselectrode+Afdichting	S4710100	X	
	Ontstekingkabel kpl. SHR	S4323800	X	
	Ionisatiedraad SHR	S4323900	X	
	Aardkabel onsteking	S4723200	X	
154	Vent.motor 24V DCgedempt15-35	S4442720	X	
155	Gasblok PF/E/SHR	S4304700	X	
156	NTC rookgas T5 SHR	S4339510	X	
157	**Tot P15xxxxxxx (1/'15):**			
	Pomp UPER 20-60 SHR	S4527000	X	nml
	Alternatief:			
	Pompmotor UPMO 20-60 130 9U 230V Mod.	S5033700	X	
	Vanaf P15xxxxxxx (1/'15):			
	Energiezuinige pomp UPM2 20-70	S4746300	X	
159	NTC Boiler ø6/ø8 clip	S4358610	X	
	Control Tower compleet	S4779400	X	
	Control Tower bestaat uit:			
131	Control tower achterdeel SHR	S4322700	X	
135	Control tower voor kpl. SHR	S4322600	X	
136	Sluiting contr.t.-luchtk. SHR	S4323200	X	
137	Sluiting contr.t. SHR	S4323100	X	
138	Kap ct onder SHR	S4323000	X	
139	Kap ct midden SHR	S4322900	X	
140	Kap ct boven dicht SHR	S4322800	X	

QR-CC vanaf 2020

- Q30CCR

Onderdelen manteldelen QR-CC

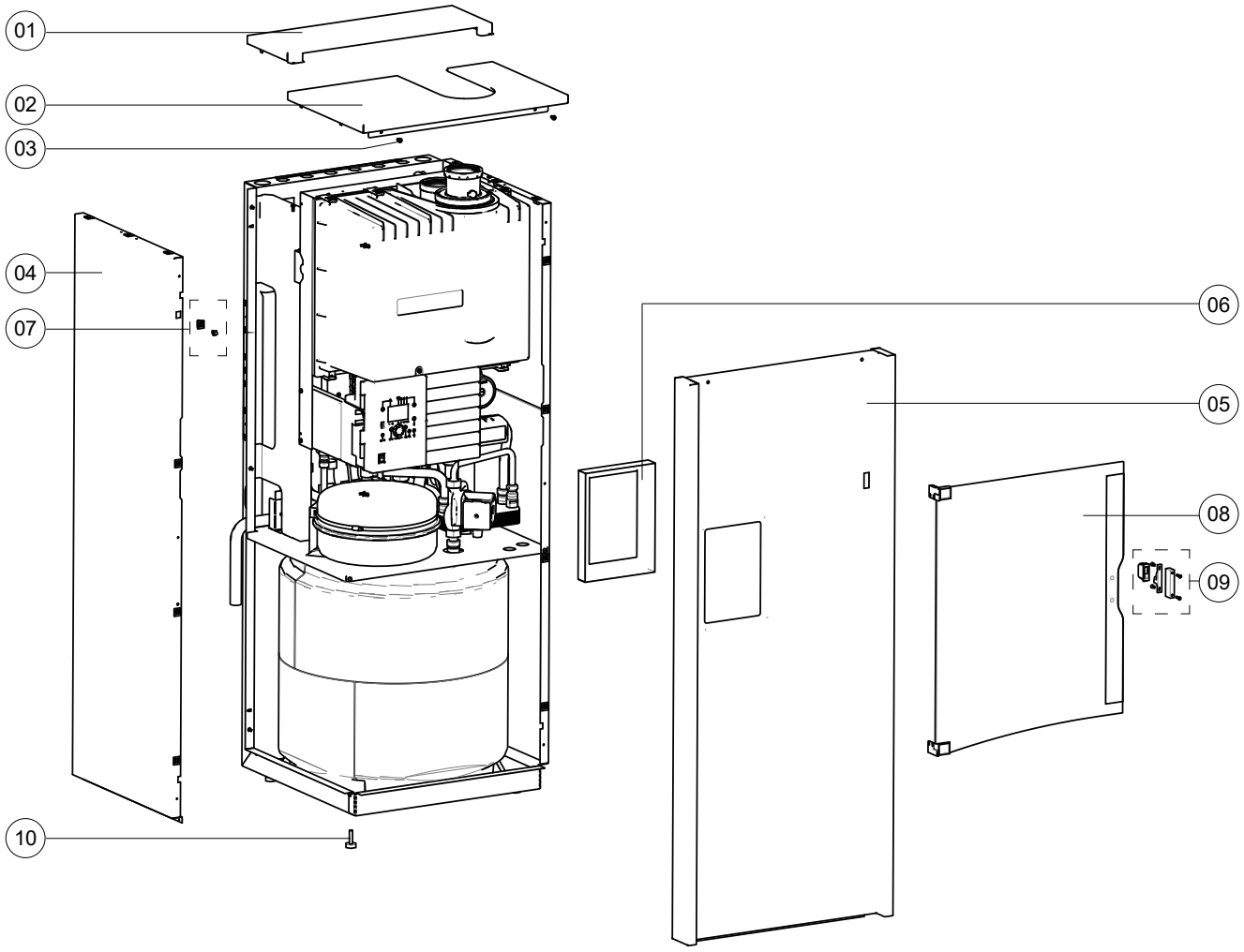

Pos.	Omschrijving	Art.nr.	ATAG QR-CC Q30CCR *OSS2* TA4BQ50H TA4BQ60H	Status
		Type ***Type OSS wisselaar*** ***Art.nr. ketel***		
		Bouwjaar	***2020>***	
1	Bovenplaat achter Q-CC	S4733300	X	
2	Bovenplaat voor Q-CC	S4733100	X	
3	Zelftapper		X	
4	Zywand mantel Q-CC	S4733000	X	
5	Front mantel Q-CC	S4733200	X	
6	Vensterdeel zwart Q-CC			
7	Snelsluiting mantel Q-CC	S4745500	X	
8	Deur kpl. Q-CC	S4733600	X	
9	Sluitingset deur QCC	S4734200	X	
	Installatievoorschrift Q-CC	8A51640x	X	
10	Stelvoet QCC	S4496400	4X	

Onderdelen warmteblok QR-CC

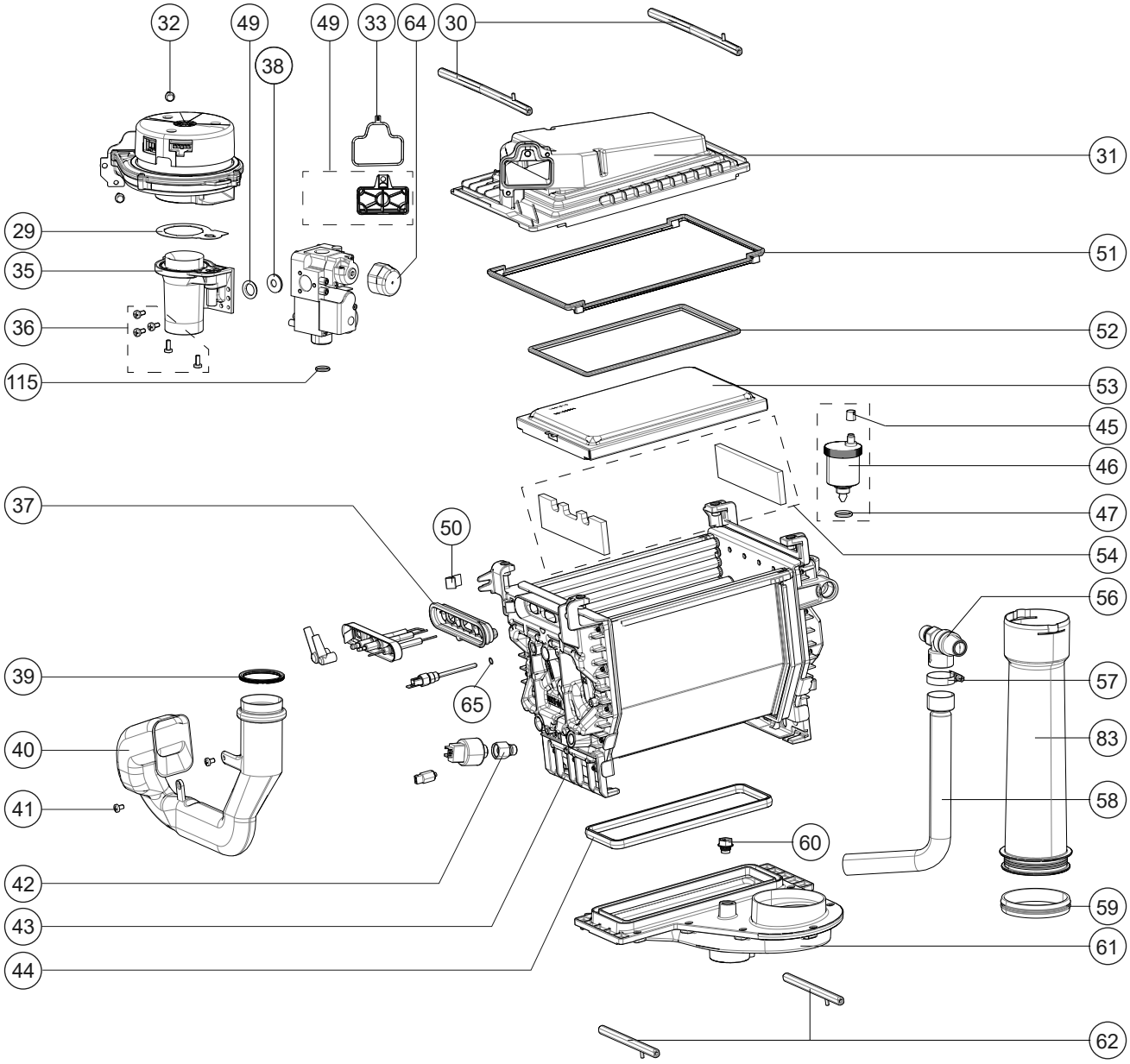

Pos.	Omschrijving	Art.nr.	ATAG QR-CC Q30CCR	Status
		Type	*OSS2*	
		Type OSS wisselaar	TA4BQ50H	
		Art.nr. ketel	TA4BQ60H	
		Bouwjaar	*2020>*	
29	Afdichting venturi-ventilator	S4325610	X	
30	Klemstang bovenbak lang	S4310800	X	
31	Bovenbak sam. OSS2	S4735100	X	
32	Bout M5X16 zeskant (5X)	S4313100	X	
33	Afdichting vent./bovenbak	S4305700	X	
34	Afdichting gasblok-venturi	S4337610	X	
35	Venturi OSS2	S4318920	X	
36	Bout M5x12 gr fase zs din7985 5x	S4418710	X	
37	Afd. Ionisatie/Ontsteking OSS	S4709800	X	
39	Afdichtring aanzuigst-vent.SHR	S4309500	X	
40	Aanzuigstuk OSS2	S4325510	X	
41	Schroef taptite m5x 8 ck-pd 3x	S4167500	X	
42	Waterslot druksensor	S4325900	X	
43	Wisselaar OSS2		X	
	Kogelkopsleutel	S4363710	X	
44	Afd. Onderbak OSS2	S4714900	X	
45	Dop ontluchter SHR 3x	S4380600	X	
46	Ontluchter E/PF/SHR chroom	S4419110	X	
47	O-ring ø13,94x2,62 ontl.SHR 2x	S4342300	X	
50	Veer electrode ionisatie/ontst.OSS	S4710400	X	
51	Afd. Wsslr/Bovenbak OSS2	S4718400	X	
52	Afd. Brander/Bovenbak OSS2	S4717300	X	
53	Brandercassette sam. OSS2	S4714700	X	
54	Set Isolatieplaten OSS	S4730900	X	
	Revisieset isolatieplaten+lijm+klemmen	S5071600	X	
	Lijmpatroon 310ml	S5071700	X	
56	Overstortventiel set 3 bar	S4344630	X	
57	Slangklem 20-32 mm RVS	S4395600	X	
58	Leiding overstort SHR	S4467300	X	
59	Lip-ring ø80 amgas	S4304200	X	
60	Stop 1/4"	S4674500	X	
61	Onderbak sam. OSS2	S4730700	X	
62	Klemstang condensbak	S4310700	X	
64	Dop gasblok	S4753900	X	

Zie voor complete Onderhoudssets pagina 185.

Onderdelen leidingdelen keteldeel QR-CC

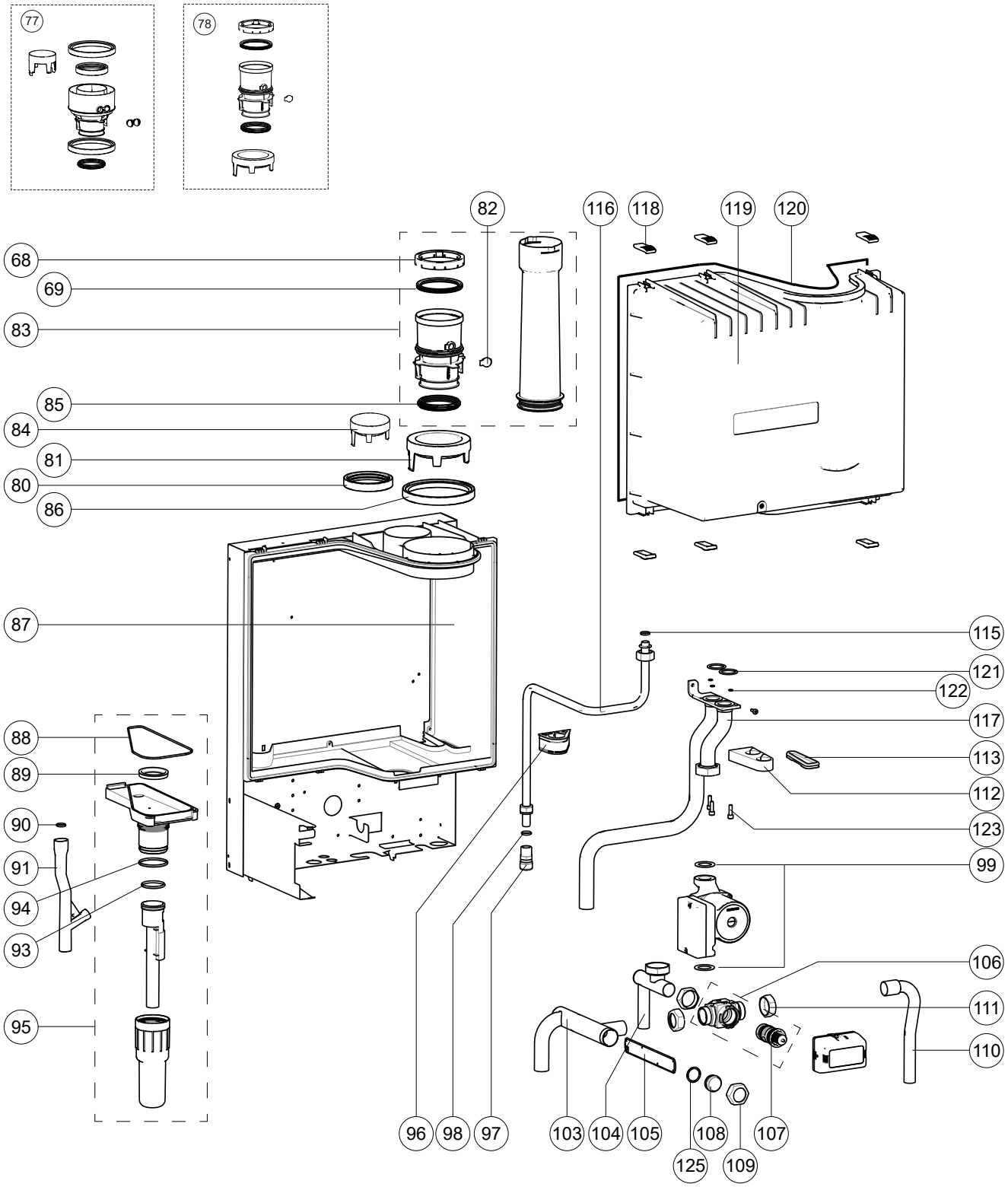

ATAG

Pos.	Omschrijving	Art.nr.	ATAG QR-CC Q30CCR OSS2 TA4BQ50H TA4BQ60H	Status
	Type			
	Type OSS wisselaar			
	Art.nr. ketel			
	Bouwjaar		*2020>*	
68	Klemring uitlaatstomp Ø80	S4905800	X	
69	Afdichting rookgasafvoer Ø 80 (3X)	S4816700	X	
77	Ombouw naar concentrisch ø80/125:			
	Concentr. aansluitstuk 80/125	AA1CA05U	X	
78	Ombouw naar parallel ø80:			
	UITLAATSTOMP Ø 80 PP + RING	S4440520	X	
80	Afdichting luchttoev.ø80 SHR	S4323510	X	
81	Deksel luchttoevoer ø 120/80	S4323410	X	
82	Tule + stop uitlaatstop	S4521600	X	
83	Rookg.afv. Pp sam. SHR 35 zr	S4500500	X	
84	Deksel luchttoev. 80 SHR	S4323310	X	
85	Afdichting uitlaatpyp pp SHR	S4472600	X	
86	Afdichting luchttoev. ø120 SHR	S4323710	X	
87	Luchtkast achterzijde SHR15-35	S4316100	X	
88	Afdichting sifonbak-luchtk.SHR	S4339110	X	
89	Afdichting sifonpyp-luchtk.SHR	S4316300	X	
90	O-ring ø19,50x1,80 sifonbak	S4312100	X	
91	Condensafvoerpijp SHR	S4316500	X	
93	O-ring ø40 Sifonbak	S4309900	X	
94	O-ring ø50 Sifonbeker	S4316400	X	
95	Sifon compleet SHR pp	S4451610	X	
96	Doorvoer gasleid.luchtk.SHR	S4307100	X	
97	Pypnippel 1/2"+o-ring SHR15-35	S4493300	X	
98	O-ring ø13,94x2,62 blauw	S4328720	X	
99	Pomppakking 2x	S1003810	X	
103	Leid. Ret.-dwk filt. SHR15-35	S4317700	X	
104	Leiding dwk-pomp ext. Exp.vat	S4318020	X	
105	Filter retourleiding SHR	S4317500	X	
106	Driewegklep huis VC O-ring	S4308200	X	
107	Cartridge VC-driewegklep	S4268400	X	
	Sleutel cartridge driewegklep	S4452900		
108	Filterdop PF/E/SHR	S4317610	X	
109	Wartel m35 30ø	S4259500	X	
110	Leiding CV platenwisselaar retour	S4733900	X	
111	Koppelingsset boiler combi	S4272100	X	
	Wartel m35 30ø	S4259500	X	
	O-ring ø26,70x 1,78 boiler	S4259800	X	
112	Doorvoer CV leiding	S4310610	X	
113	Servicetule luchtk.-wiss. SHR	S4317200	X	
115	O-ring Ø 14.30X2.40 gasleiding (3X)	S4749500	X	
116	Gasleiding kpl. OSS2-4	S4722300	X	
117	Leiding aanvoer SHR35	S4318610	X	
118	Sluiting luchtkast	S4322500	X	
119	Luchtkast SHR 15-24-35	S4315800	X	
120	Afdichting luchtkast ø5,5	S4397000	X	
121	O-ring ø29.74x3.53 aanv./ret. (2x)	S4312300	X	
122	O-ring ø4.76x1.78 borg WW (3x)	S4322320	X	
123	Bout m6x20 rvs(a2)imb. Bp.4,2 3x	S4307220	X	
125	O-ring ø25,07 x 2,62 dwk	S4158300	X	

Onderdelen elektrische componenten QR-CC

148	T1	aanvoersensor 10K
146	T2	retoursensor 10K
152	T5	rookgassensor 10K
160		boilersensor 10K
147	P1	waterdruksensor

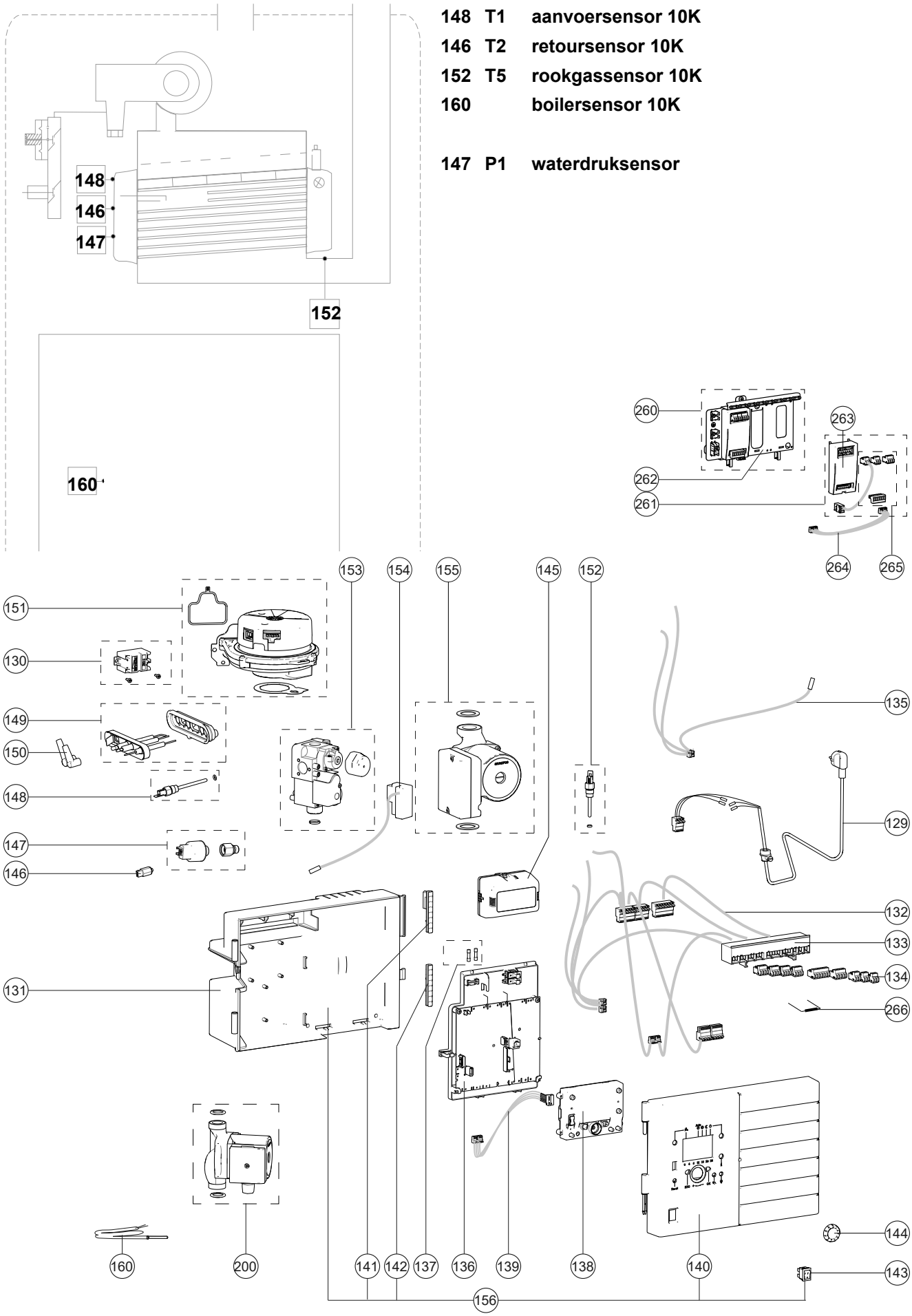

ATAG

Pos.	Omschrijving	Art.nr.	ATAG QR-CC Q30CCR	Status
	Type		*OSS2*	
	Type OSS wisselaar		TA4BQ50H	
	Art.nr. ketel		TA4BQ60H	
	Bouwjaar		*2020>*	
129	Aansluitsnoer met stekker	S4967900	X	
130	Ontstekingstrafo	S4851000	X	
131	Control tower achterkant	S4322700	X	
132	Kabelboom kpl. aansl.blok QR	S4967600	X	
133	Sticker aansluitblok ct	8X352000	X	
134	Stekker 2-polig paars	S4320300	X	
	Stekker 2-polig wit + doorverbinding	S4373010	X	
	Stekker 2-polig zwart	S4320500	X	
	Stekker 3-polig groen	S4351300	X	
	Stekker 3-polig geel	S4379500	X	
	Stekker 3-polig grijs	S4380900	X	
	Stekker 3-polig oranje	S4379600	X	
	Stekker 4-polig bruin	S4320600	X	
	Stekker 6-polig blauw	S4350600	X	
135	Kabelboom driewegklep	S4869600	X	
136	Stuurautomaat LMS14 mini+param	S4999510	X	
137	Zekering 6,3 AT H 250V (2X)	S4823100	X	
138	Bedieningsunit AVS37 QR	S4991900	X	
139	Verbindingskabel AVS37-LMS	S4869700	X	
140	Control tower voork. QR	S4951300	X	
141	Sluiting contr.t.-luchtk.	S4323200	X	
142	Sluiting contr.t.	S4323100	X	
143	Hoofdschakelaar 230V	S4931100	X	
144	Draaiknop AVS37	S4967500	X	
145	Driewegklep motor VC6012	S4009500	X	
146	NTC rookgas 10K	S4891600	X	
147	Waterdruksensor + waterslot	S4466300	X	
148	NTC aanvoer T1/T1a 10K	S4745900	X	
149	Ontstekingselectrode+Afdichting	S4710100	X	
150	Ontstekingkabelset	S4863800	X	
151	Ventilator NRG118 230V	S4742800	X	
153	Gasblok	S4751900	X	
154	Gelijkrichter met kabel	S4836000	X	
155	Energiezuinige pomp UPM2 20-70	S4746300	X	
			X	
156	Control Tower compleet		X	
	Control Tower bestaat uit:		X	
131	Control tower achterkant	S4322700	X	
140	Control tower voorkant	S4951300	X	
141	Sluiting contr.t.-luchtk.	S4323200	X	
142	Sluiting contr.t.	S4323100	X	
143	Hoofdschakelaar 230V	S4931100	X	
160	NTC BOILER Ø6/Ø8 10K+CLIP EXT.L=1,2	S4880500	X	
260	Clipin Basisset	AA20800U	X	
261	Clipin Uitbreidingsset	AA20900U	X	
262	Beugel Clipin Module	S4711800	X	
263	Clipin AGU2.550A109	64202133	X	
264	Bandkabel AGU2	64201621	X	
265	Stekkerset AGU2.550	64203017	X	
266	Weerstand 1,5 Ohm	S4991400	X	
			X	

Onderdelen warmwaterdeel QR-CC

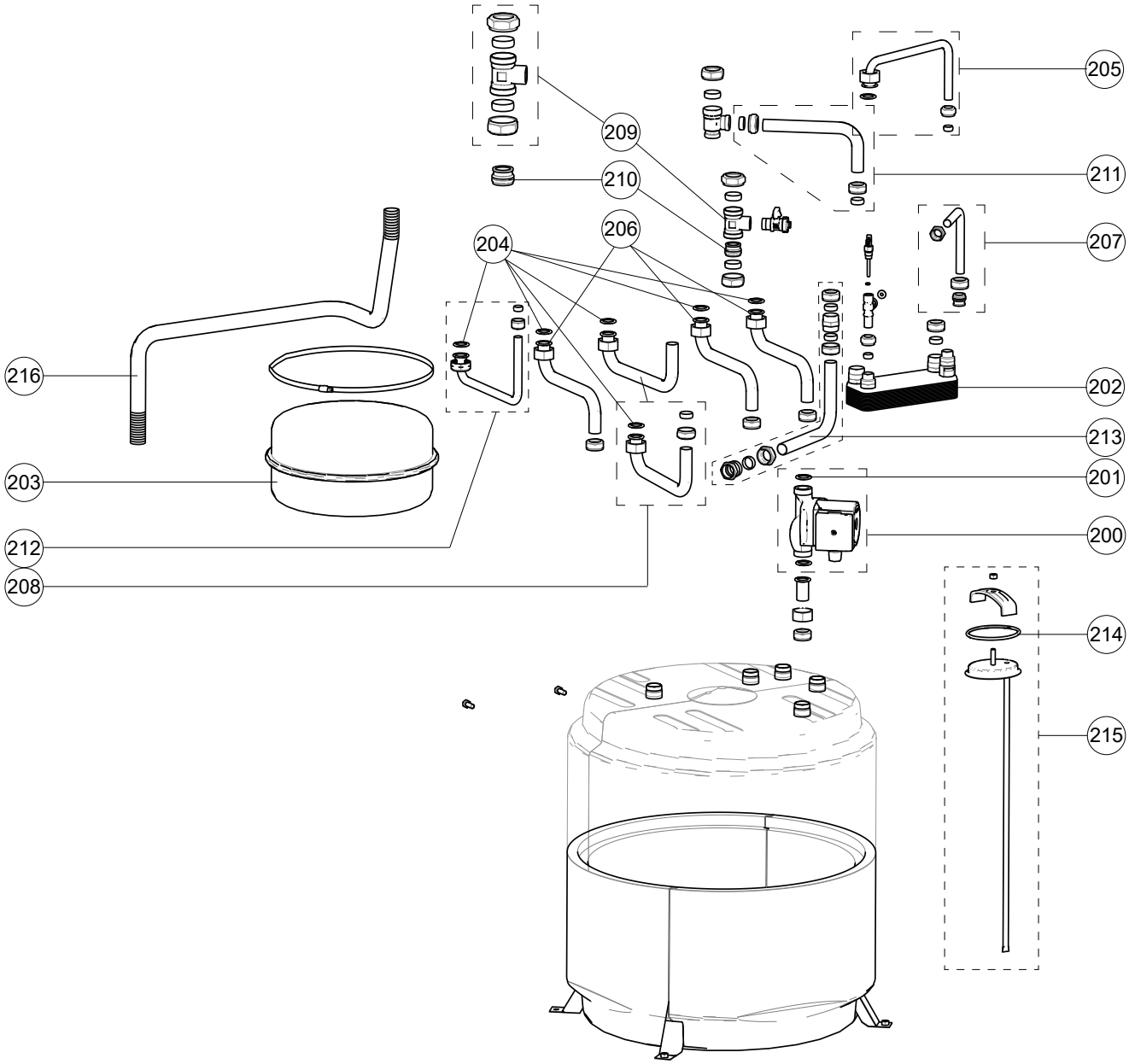

Pos.	Omschrijving	Art.nr.	ATAG QR-CC Q30CCR	Status
	Type		*OSS2*	
	Type OSS wisselaar		TA4BQ50H	
	Art.nr. ketel		TA4BQ60H	
	Bouwjaar		*2020>*	
200	Boilerlaadpomp UPS15-40	S4738700	X	
201	Afdichting pomp 2x	S0009000	2X	
202	Platenwisselaar 25kW	S4731900	X	
203	Expansievat 12L	S1095900	X	
204	Afdichting 1"QCC aansluitleidingen (3x)	S4637900	6X	
205	Leiding DHW pomp-platenwisselaar	S4732100	1X	
206	Leiding DHW Installatie-vat (kw, ww en cirk.)	S4732300	3X	
207	Leiding platenwisselaar-boiler	S4732200	X	
208	Leiding cv-ketel - installatie	S4734000	2X	
209	T-Stuk 28x1/2"bix28 mm	S4227400	X	
210	Adapter set 28-22 mm	S4227500	X	
211	Leiding aanvoer PLW-CV QCC	S4733800	X	
212	Gasleiding	S4732400	X	
213	Leiding CV expansievat QCC	S4734100	X	
214	O-Ring inspectieluik	S4448700	X	
215	Inspectiel. dompelbuis Ø 10 L= 350	S4471610	X	
216	CONDENSAFVOERSLANG Ø23 ZW 2M	S4735700	X	

Q-Solar (2008 tot 2020)

Q-Solar Druksysteem (Glycol):

- Q25SC200N
- Q38SC200N
- Q25SC380N
- Q38SC380N

Q-Solar Terugloopsysteem:

- Q25SC200V
- Q38SC200V

Onderdelen mantel Q-Solar

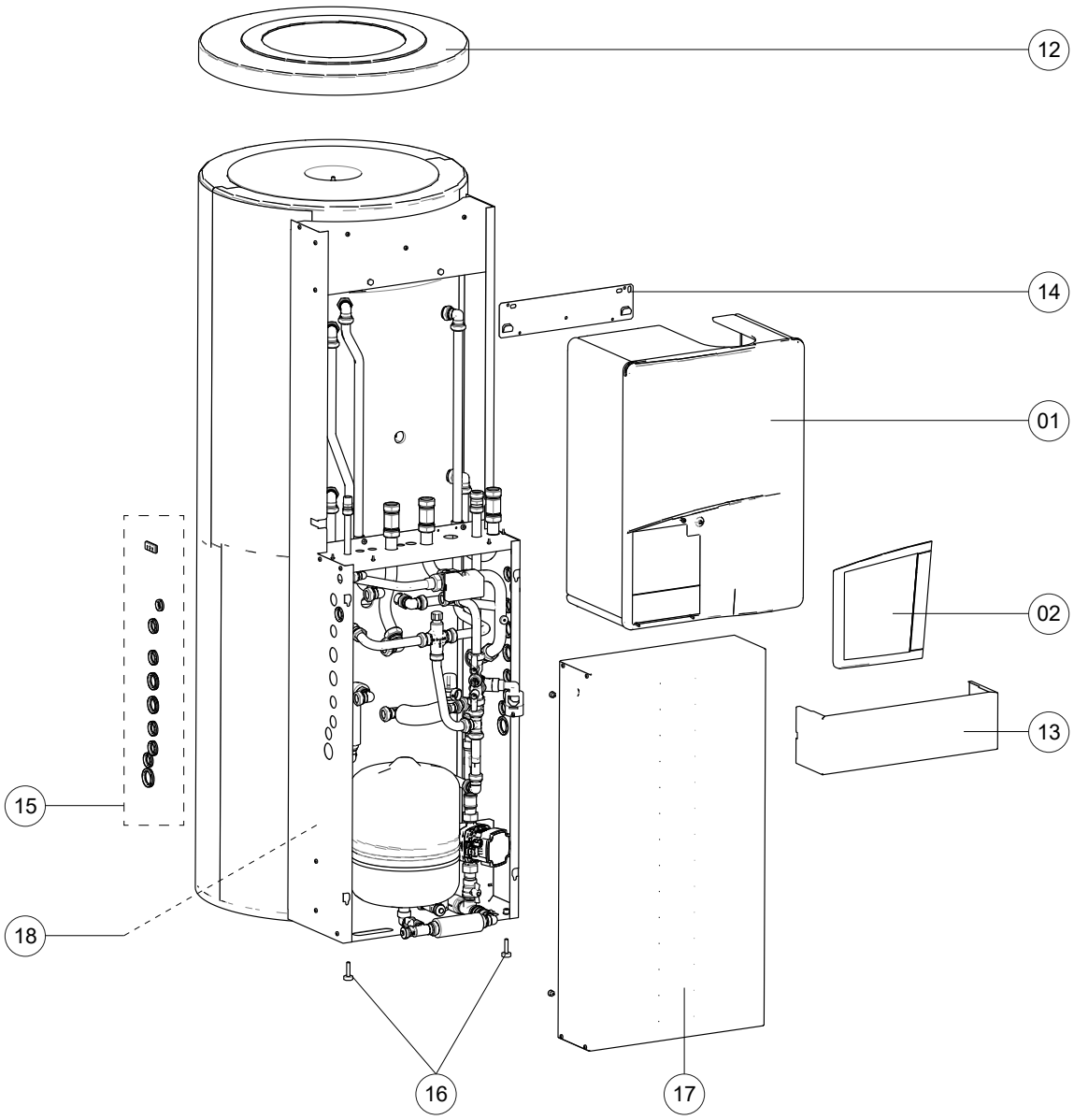

Pos.	Omschrijving	Art.nr	Q-Solar				
			DRUKSYSTEEM (GLYCOL)				
	Type		Q25SC 200N	Q38SC 200N	Q25SC 380N	Q38SC 380N	
	Type warmtewisselaar		*OSS1*	*OSS2*	*OSS1*	*OSS2*	
	Art.nr. ketel		SA3BC10H SA3BC20H	SA5BC10H SA5BC20H	SA3BC10H SA3BC20H	SA5BC10H SA5BC20H	Status
	Art.nr. boiler		BA5SC09X	BA5SC09X	BA7SC09X	BA7SC09X	
	Bouwjaar		*2008-2020*				
1	Mantel Q15/25/38S	S4736300	X	X	X	X	
2	Deur kpl. Q	S4731400	X	X	X	X	
3	Hoekstuk mantel Q (3x)	S4726700	X	X	X	X	
	Gebruikshandleiding Q-Solar	8A5208xx	X	X	X	X	
	Installatievoorschrift Q-Solar	8A5108xx	X	X	X	X	
	Bout M5X16 CK-PZ (5X)	S4286000	X	X	X	X	
12	Deksel zwart ZGCII	S4493400	X	X			
	Deksel zwart ZGCII	S4550900			X	X	
13	Afdekplaat koppelingen ZGCII	S4521400	X	X	X	X	
14	Ophangbeugel pf/e-shr15/24/35	S4341610	X	X	X	X	
15	Doorvoertule set		X	X	X	X	
16	Stelvoet	S4496400	X	X	X	X	
17	Mantel leidingdeel ZGCII	S4735300	X	X	X	X	
18	Bus pt100 t6 sensor shrzgc/cbs	S4521500	X	X	X	X	
19	Boiler 200N Excl. sensoren/motor 3WK	S5024100	X	X			
	Boiler 380N Excl. sensoren/motor 3WK	S5024200			X	X	

Onderdelen warmtewisselaar Q-Solar

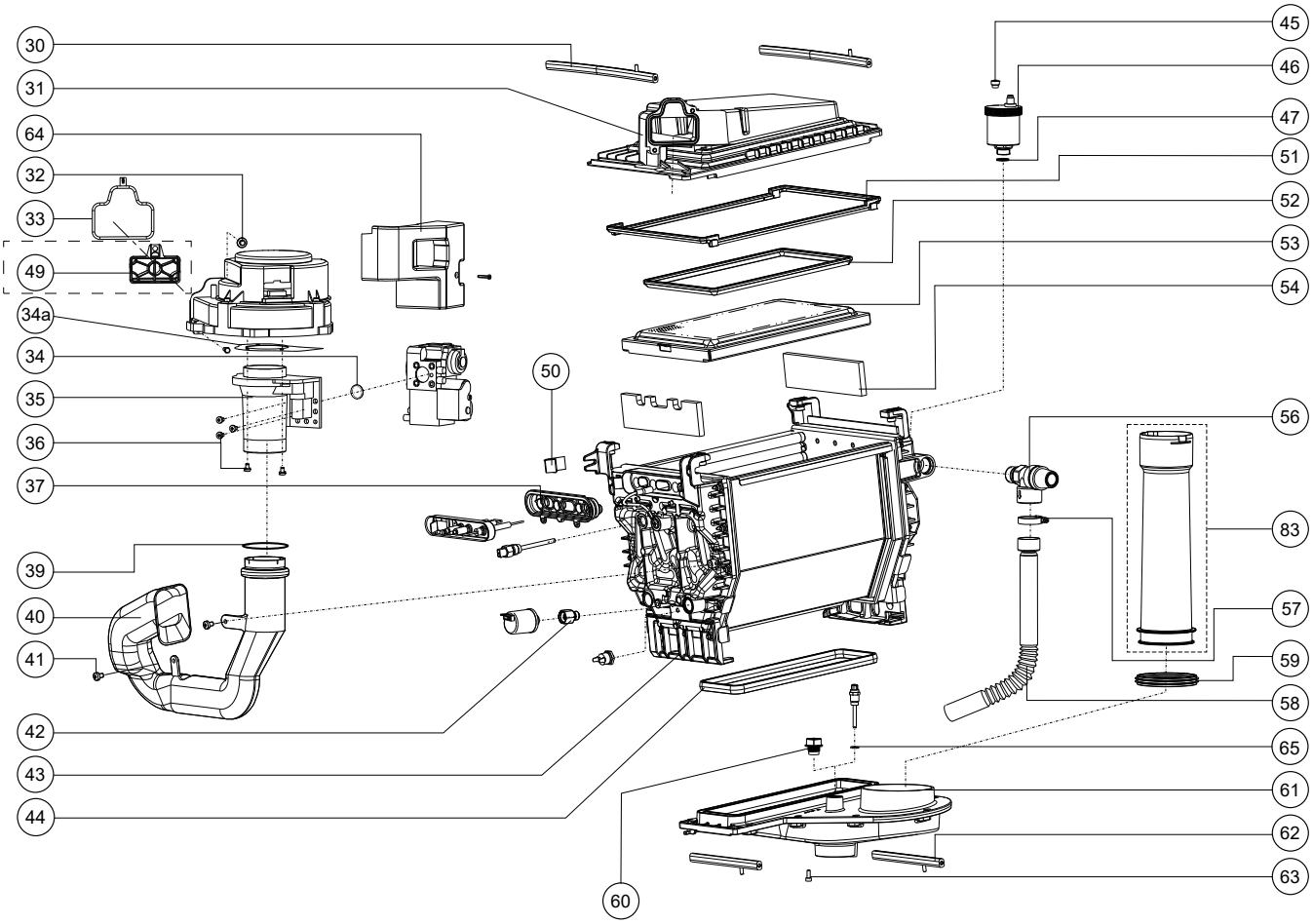

ATAG

Pos.	Omschrijving	Art.nr	Q-Solar				
			DRUKSYSTEEM (GLYCOL)				
	Type		Q25SC 200N	Q38SC 200N	Q25SC 380N	Q38SC 380N	
	Type warmtewisselaar		*OSS1*	*OSS2*	*OSS1*	*OSS2*	
	Art.nr. ketel		SA3BC10H SA3BC20H	SA5BC10H SA5BC20H	SA3BC10H SA3BC20H	SA5BC10H SA5BC20H	Status
	Art.nr. boiler		BA5SC09X	BA5SC09X	BA7SC09X	BA7SC09X	
	Bouwjaar		*2008-2020*				
30	Klemstang bovenbak lang	S4310800	X	X	X	X	
31	Bovenbak sam. OSS1	S4735000	X		X		
	Bovenbak sam. OSS2	S4735100		X		X	
32	Bout m 5x16 din933.8.8 5x		X	X	X	X	
33	Afdichting vent./bovenbak	S4305700	X	X	X	X	
34	Afdichting gasblok-venturi	S4337610	X	X	X	X	
34a	Afdichting venturi-ventilator	S4325610	X	X	X	X	
35	Venturi OSS1	S4318810	X		X		
	Venturi OSS2	S4318920		X		X	
36	Bout m5x12 gr fase zs din7985 5x	S4418710	X	X	X	X	
37	Afd. Ionisatie/Ontsteking OSS	S4709800	X	X	X	X	
39	Afdichtring aanzuigst-vent.SHR	S4309500	X	X	X	X	
40	Aanzuigstuk OSS1	S4347510	X		X		
	Aanzuigstuk OSS2	S4325510		X		X	
41	Schroef taptite m5x 8 ck-pd 3x	S4167500	X	X	X	X	
42	Waterslot	S4325900	X	X	X	X	
43	Wisselaar OSS1		X		X		
	Wisselaar OSS2			X		X	
	Kogelkopsleutel	S4363710	X	X	X	X	
44	Afd. Onderbak OSS1	S4709500	X		X		
	Afd. Onderbak OSS2	S4714900		X		X	
45	Dop ontluchter SHR 3x	S4380600	X	X	X	X	
46	Ontluchter E/PF/SHR chroom	S4419110	X	X	X	X	
47	O-ring ø13,94x2,62 ontl.SHR 2x	S4342300	X	X	X	X	
50	Veer electrode ionisatie/ontst.OSS	S4710400	X	X	X	X	
51	Afd. Wsslr/Bovenbak OSS1	S4709100	X		X		
	Afd. Wsslr/Bovenbak OSS2	S4718400		X		X	
52	Afd. Brander/Bovenbak OSS1	S4717200	X		X		
	Afd. Brander/Bovenbak OSS2	S4717300		X		X	
53	Brandercassette sam. OSS1	S4714600	X		X		
	Brandercassette sam. OSS2	S4714700		X		X	
54	Set Isolatieplaten OSS	S4730900	X	X	X	X	
	Revisieset isolatieplaten+lijm+klemmen	S5071600	X	X	X	X	
	Lijmpatroon 310ml	S5071700	X	X	X	X	
56	Overstortventiel set 3 bar	S4344630	X	X	X	X	
57	Slangklem 20-32 mm RVS	S4395600	X	X	X	X	
58	Leiding overstort SHR	S4467300	X	X	X	X	
59	Lip-ring ø63 amgas	S4307900	X		X		
	Lip-ring ø80 amgas	S4304200		X		X	
60	Stop 1/4"	S4674500	X	X	X	X	
61	Onderbak sam. OSS1	S4730600	X		X		
	Onderbak sam. OSS2	S4730700		X		X	
62	Klemstang condensbak	S4310700	X	X	X	X	
63	Schroef M 5X12 imbus VERZ. 3x	S4440000	X	X	X	X	
64	Gasblok afdekkap	S4558000		X		X	
65	O-ring ø5x2	S4329400					

Zie voor complete Onderhoudssets pagina 185.

Onderdelen achterwand Q-Solar

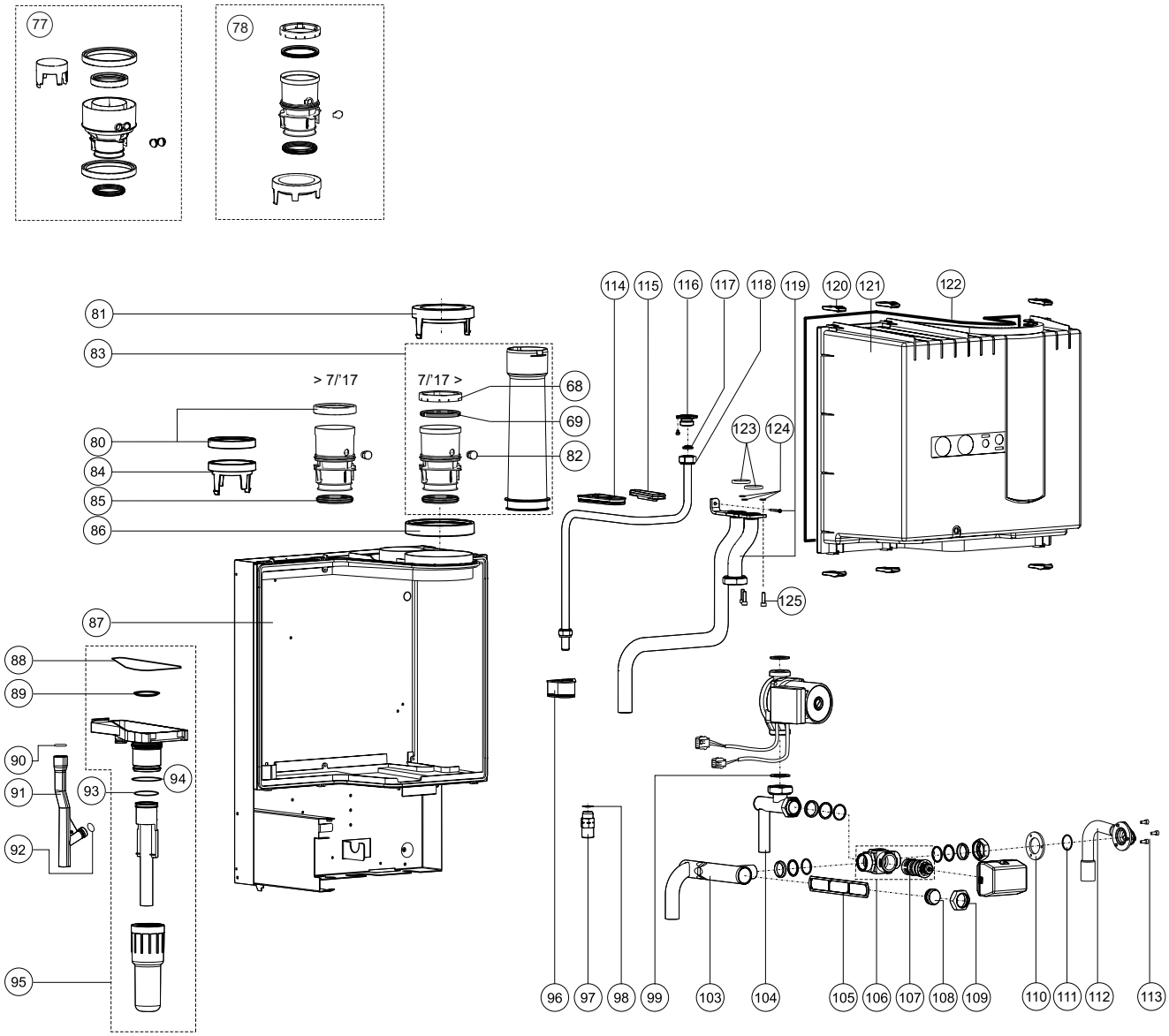

Pos.	Omschrijving	Art.nr	Q-Solar				
			DRUKSYSTEEM (GLYCOL)				
	Type		Q25SC 200N	Q38SC 200N	Q25SC 380N	Q38SC 380N	
	Type warmtewisselaar		*OSS1*	*OSS2*	*OSS1*	*OSS2*	
	Art.nr. ketel		SA3BC10H SA3BC20H	SA5BC10H SA5BC20H	SA3BC10H SA3BC20H	SA5BC10H SA5BC20H	Status
	Art.nr. boiler		BA5SC09X	BA5SC09X	BA7SC09X	BA7SC09X	
	Bouwjaar		*2008-2020*				
	Vanaf 7/'17:						
68	Klemring uitlaatstomp Ø80	S4905800	X	X	X	X	
69	Afdichting rookgasafvoer Ø 80 (3X)	S4816700	X	X	X	X	
77	Ombouw naar concentrisch ø80/125:						
	Concentr. aansluitstuk 80/125	AA1CA05U	X	X	X	X	
78	Ombouw naar parallel ø80:						
	UITLAATSTOMP Ø 80 PP + RING	S4440520	X	X	X	X	
	Rookg.afv. Pp sam. SHR 35 zr	S4500500		X		X	
84	Deksel luchttoev. 80 SHR	S4323310	X	X	X	X	
85	Afdichting uitlaatpyp pp SHR	S4472600	X	X	X	X	
86	Afdichting luchttoevoer ø120 SHR	S4323710	X	X	X	X	
87	Luchtkast achterzijde SHR15-35	S4316100	X	X	X	X	
88	Afdichting sifonbak-luchtk.SHR	S4339110	X	X	X	X	
89	Afdichting sifonpyp-luchtk.SHR	S4316300	X	X	X	X	
90	O-ring ø19,50x1,80 sifonbak	S4312100	X	X	X	X	
91	Condensafvoerpijp SHR	S4316500	X	X	X	X	
92	O-ring ø12,42x1,78 sifon 3x	S4342400	X	X	X	X	
93	O-ring ø40 Sifonbak	S4309900	X	X	X	X	
94	O-ring ø50 Sifonbeker	S4316400	X	X	X	X	
95	Sifon compleet SHR pp	S4451610	X	X	X	X	
96	Afdichting sifonbak-luchtk.shr		X	X	X	X	
97	Pypnippel 1/2""+o-ring SHR15-35	S4493300	X	X	X	X	
98	O-ring ø13,94x2,62 blauw	S4328720	X	X	X	X	
99	Pomppakking 2x	S1003810	X	X	X	X	
103	Leid. Ret.-dwk filt. SHR15-35	S4317700	X	X	X	X	
104	Leid. 3wk-pomp ext.exp.vat SHR	S4318020	X	X	X	X	
105	Filter retourleiding SHR	S4317500	X	X	X	X	
106	Driewegklep huis VC O-ring	S4308200	X	X	X	X	
107	Cartridge VC-driewegklep	S4268400	X	X	X	X	
	Sleutel VC-3WV	S4452900	X	X	X	X	
108	Filterdop PF/E/SHR	S4317610	X	X	X	X	
	O-ring ø25,07 x 2,62 dwk	S4158300	X	X	X	X	
109	Wartel m35 30ø	S4259500	X	X	X	X	
110	Flensplaat dwk	S4371700	X	X	X	X	
111	O-ring ø26,70x 1,78 boiler	S4259800	X	X	X	X	
112	Leiding boiler-dwk solo	S4371800	X	X	X	X	
113	Bout m 5x12 imbus verz. 3x	S4440000	X	X	X	X	
114	Doorvoer cv leiding	S4310610	X	X	X	X	
115	Servicetule luchtk.-wiss. Shr	S4317200	X	X	X	X	
116	Kopp. Set gasblok pf/e/shr	S4340900	X	X	X	X	
	O-ring ø21,89x2,62 gasleid.3x	S4334500	X	X	X	X	
117	Afdichting kopp.3/4"gasbl.SHR	S4340830	X	X	X	X	
118	Gasleiding kpl. SHR15/24	S4340410	X		X		
	Gasleiding kpl. SHR35/51/60	S4340510		X		X	
119	Leiding aanvoer shr15/24	S4318510	X		X		
	Leiding aanvoer shr35	S4318610		X		X	
120	Sluiting luchtkast	S4322500	X	X	X	X	
121	Luchtkast shr 15-24-35	S4315800	X	X	X	X	
	Afdichting luchtkast 3m	S4397000	X	X	X	X	
122	Afdichting luchtkast ø5,5	S4397000	X	X	X	X	
123	O-ring ø29.74x3.53 aanv./ret. (2x)	S4312300	X	X	X	X	
124	O-ring ø4.76x1.78 borg WW (3x)	S4322320	X	X	X	X	
125	Bout m6x20 rvs(a2)imb. Bp.4,2 3x	S4307220	3X	3X	3X	3X	

Onderdelen elektrische componenten Q-Solar

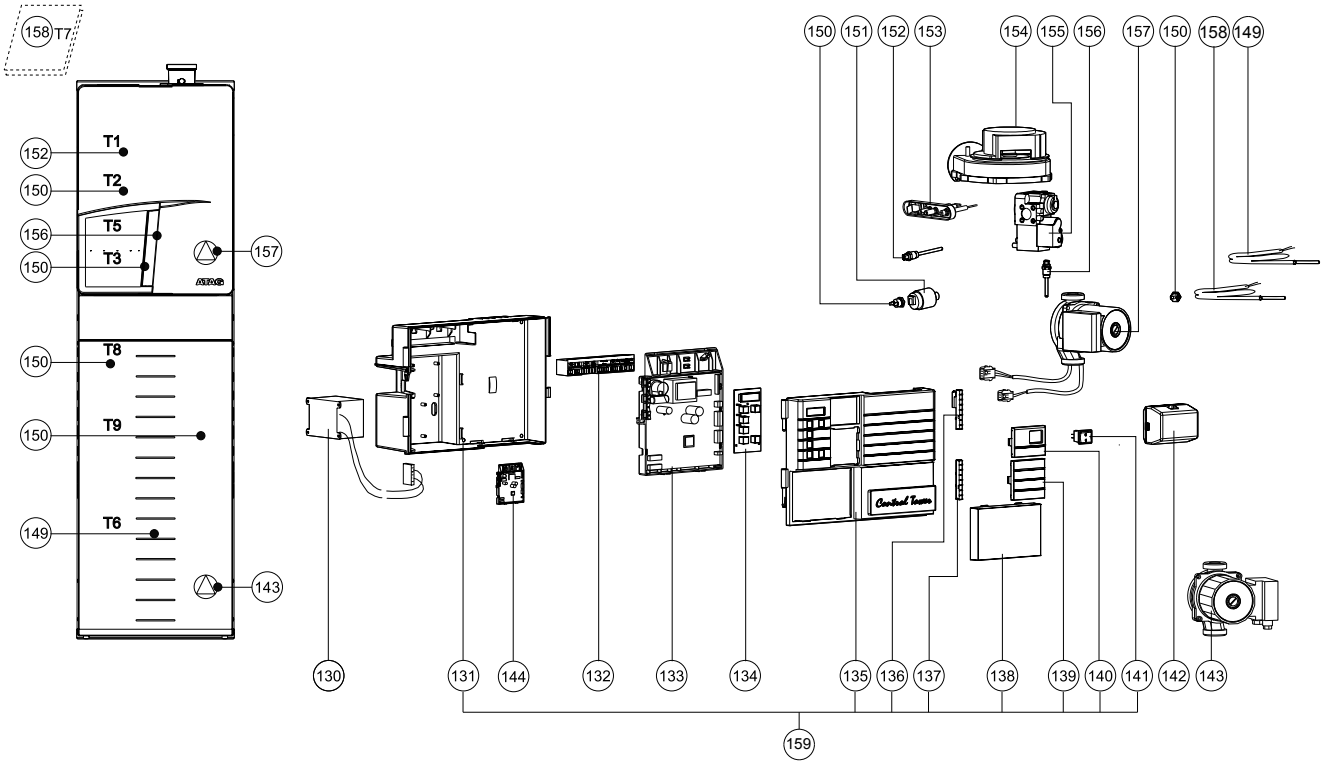

Pos.	Omschrijving	Art.nr	Q-Solar				
			DRUKSYSTEEM (GLYCOL)				
	Type		Q25SC	Q38SC	Q25SC	Q38SC	
			200N	200N	380N	380N	
	Type warmtewisselaar		*OSS1*	*OSS2*	*OSS1*	*OSS2*	
	Art.nr. ketel		SA3BC10H SA3BC20H	SA5BC10H SA5BC20H	SA3BC10H SA3BC20H	SA5BC10H SA5BC20H	Status
	Art.nr. boiler		BA5SC09X	BA5SC09X	BA7SC09X	BA7SC09X	
	Bouwjaar		***2008-2020***				
130	Trafo 72 va + zelftappers	S4324900	X	X	X	X	
	Bevestigingsschroef 5x	S4370300	X	X	X	X	
131	Control tower achterdeel shr	S4322700	X	X	X	X	
132	Kabelboom shr	S4398510	X	X	X	X	
	Sticker aansluitblok ZGCII	8A3322xx	X	X	X	X	
	Aansluitsn. +stekker l=1900		X	X	X	X	
	Stekker 2-polig paars	S4320300	X	X	X	X	
	Stekker 2-polig zwart	S4320500	X	X	X	X	
	Stekker 3-polig groen ext.pomp	S4351300	X	X	X	X	
	Stekker 3-polig grijs	S4380900					
	Stekker 3-polig transp. Snij						
	Stekker 4-polig bruin	S4320600	X	X	X	X	
	Stekker 6-polig blauw	S4350600	X	X	X	X	
	Kabelboom driewegklep shr	S4319900	X	X	X	X	
133	Stuurautomaat 1418 h3.1 zgcshr	S4528000	X	X	X	X	
	Zekering glas 100 mA250 3x	S4352800	X	X	X	X	
	Zekering glas 2,0 Af 250 3x	S4353000	X	X	X	X	
	Zekering glas 3,0 at 250 3x	S4352900	X	X	X	X	
	Zekering 4 At (250V) 3x	S4463500	X	X	X	X	
134	Display Q-Serie	S4713600	X	X	X	X	
	Bandkabel display hrzgc	S4320000	X	X	X	X	
135	Control tower voor kpl. Shr	S4322600	X	X	X	X	
136	Sluiting contr.t.luchtk.shr	S4323200	X	X	X	X	
137	Sluiting contr.t.shr	S4323100	X	X	X	X	
138	Kap ct onder shr	S4323000	X	X	X	X	
139	Kap control tower midden shr	S4322900	X	X	X	X	
140	Kap ct boven voor schakelaar	S4346200	X	X	X	X	
141	Schakelaar 230v shr	S4348400	X	X	X	X	
142	Driewegklep motor vc2010 shr	S4334910	X	X	X	X	
	Driewegklep motor vc6940 shr	S4335010	X	X	X	X	
143	**Tot P15xxxxxxx (8/'15):**						
	Solarpomp UPR15-60	S4108100	X	X	X	X	nml
	Vanaf P15xxxxxxx (8/'15) en alternatief:						
	Pomp UPM3 15-75 130 9U 230V SOLAR	S4877600	X	X	X	X	
	Kabelboomset collectorpomp solar	S4893500	X	X	X	X	
144	Zonmodule 1418 AM6	S4527800	X	X	X	X	
149	Sensor pt100 zondeel t6 zgc 2,5m	S0017800	X	X	X	X	
150	NTC SHR/Boiler/ZGC T2/T3/T8/T9	S4309700	X	X	X	X	
151	Waterdruksensor + waterslot	S4466300	X	X	X	X	
	Verloopkabel waterdruksensor	S4435400	X	X	X	X	
152	NTC aanvoer T1 / E-PF NTC T3	S4307420	X	X	X	X	
153	Ontstekingselectrode+Afdichting	S4710100	X	X	X	X	
	Ontstekingkabel kpl. SHR	S4323800	X	X	X	X	
	Ionisatiedraad SHR	S4323900	X	X	X	X	
	Aardkabel ensteking	S4723200	X	X	X	X	
154	Ventilatormotor 24v dc 15/35	S4442720	X	X	X	X	
155	Gasblok pf/e/shr	S4304700	X	X	X	X	
156	NTC rookgas T5 shr.	S4339510	X	X	X	X	
	NTC rookgas T5 + kabel shr	S4368200	X	X	X	X	
157	**Tot P15xxxxxxx (1/'15):**						
	Pomp uper pwm 20-60 s-hr	S4527000	X		X		nml
	Alternatief:						
	Pompmotor UPMO 20-60 130 9U 230V Mod.	S5033700	X		X		
	Pomp uper pwm 20-70 s-hr	S4528500		X		X	nml
	Alternatief:						
	Pompmotor UPMO 20-70 130 9U 230V	S5033800		X		X	
	Vanaf P15xxxxxxx (1/'15):						
	Energiezuinige pomp UPM2 20-70	S4746300	X	X	X	X	
158	**Voor SolarCollector^{II} 1,6m^2 tot 1/4/'18 en 2,5m^2**						
	Sensor pt100 2,50m zlc/zlb/zgc	S0017800	X	X	X	X	
	Voor SolarCollector^{II} 1,6m^2 vanaf 1/4/'18						
	Clip-on sensor 22mm PT100	COA2586U	X	X	X	X	
	Control Tower compleet	S4779400	X	X	X	X	
	Control Tower bestaat uit:						
131	Control tower achterdeel SHR	S4322700	X	X	X	X	
135	Control tower voor kpl. SHR	S4322600	X	X	X	X	
136	Sluiting contr.t.-luchtk. SHR	S4323200	X	X	X	X	
137	Sluiting contr.t. SHR	S4323100	X	X	X	X	
138	Kap ct onder SHR	S4323000	X	X	X	X	
139	Kap ct midden SHR	S4322900	X	X	X	X	
140	Kap ct boven voor schakelaar	S4346200	X	X	X	X	
141	Schakelaar 230v shr	S4348400	X	X	X	X	

Onderdelen leidingen sanitairzijdig Q-Solar

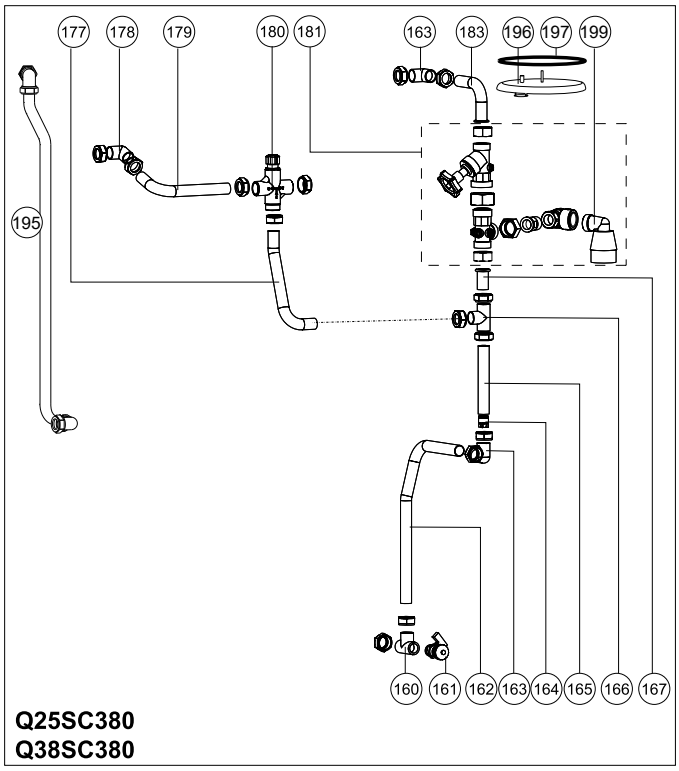

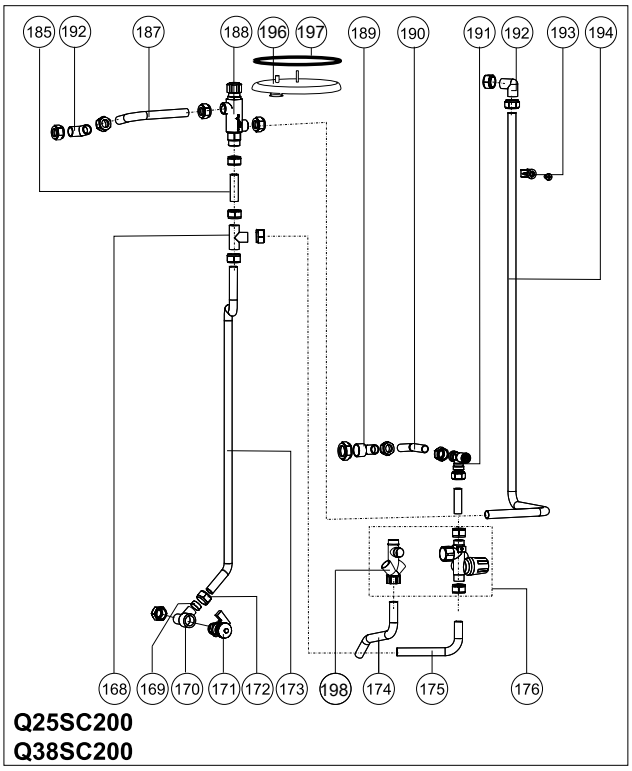

Onderdelen leidingen hydraulisch Q-Solar

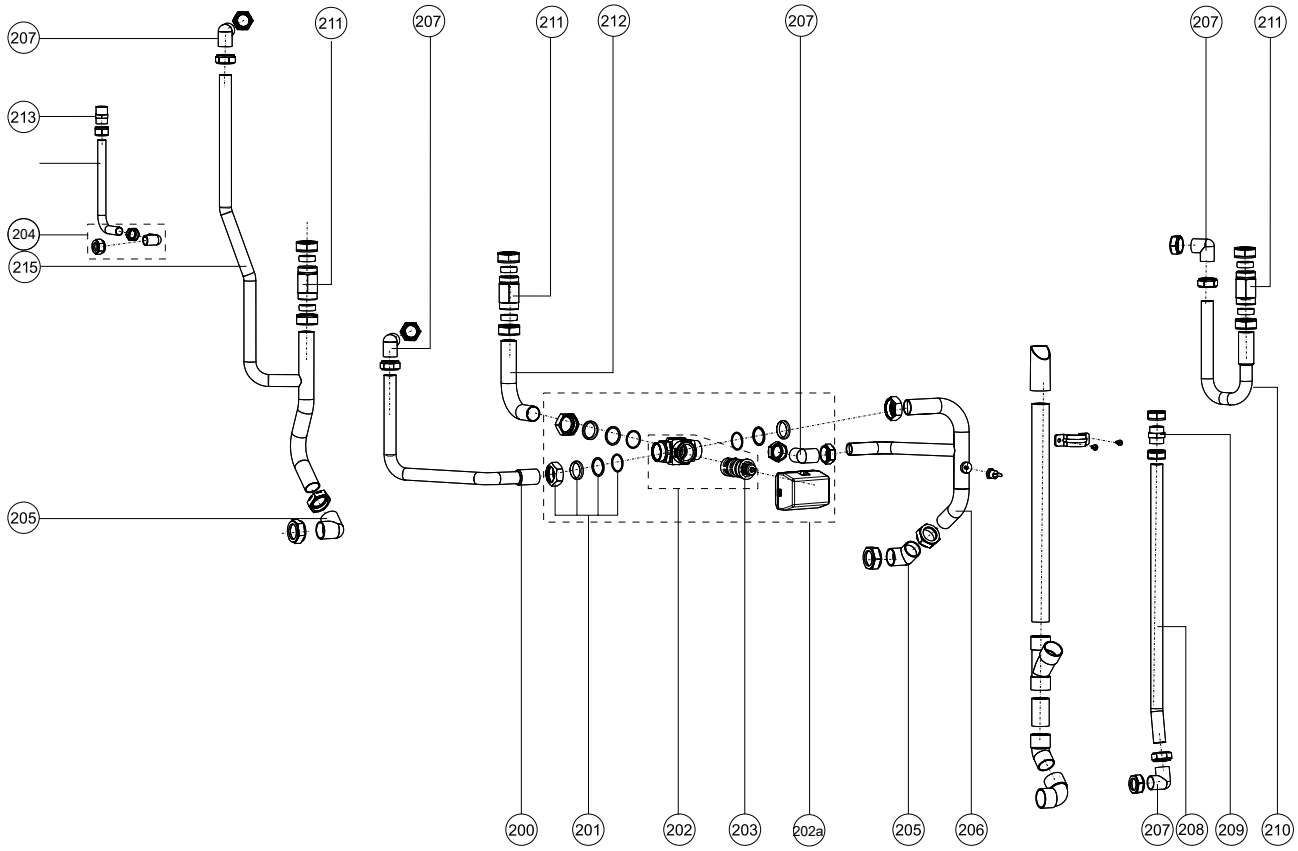

ATAG

Pos.	Omschrijving	Art.nr	Q-Solar				
			DRUKSYSTEEM (GLYCOL)				
	Type		Q25SC	Q38SC	Q25SC	Q38SC	
			200N	200N	380N	380N	
	Type warmtewisselaar		*OSS1*	*OSS2*	*OSS1*	*OSS2*	
	Art.nr. ketel		SA3BC10H SA3BC20H	SA5BC10H SA5BC20H	SA3BC10H SA3BC20H	SA5BC10H SA5BC20H	Status
	Art.nr. boiler		BA5SC09X	BA5SC09X	BA7SC09X	BA7SC09X	
	Bouwjaar		*2008-2020*				
160	T-stuk 15x15x1/2"bi				X	X	
161	Vul- en aftapkraan 1/2" bu	S1002200			X	X	
162	Leiding ø15 koud boiler ZGCII				X	X	
163	Kniekoppeling 22x22mm knel				3x	3x	
164	Terugslagklep OV20/DN20				X	X	
165	Leiding collector retour ZGC				X	X	
166	T-Stuk 22x22x22				X	X	
167	Leiding collector onder pomp				X	X	
168	T-stuk 15x15x15 knel S1220		X	X			
169	Terugslagklep 1/2" ocean		X	X			
170	T-stuk 15x15x1/2"bi		X	X			
171	Vul- en aftapkraan 1/2" bu	S1002200	X	X			
172	Wartel 1/2"G Mengventiel		X	X			
173	Leiding ø15 koud boiler ZGCII		X	X			
174	Overstortleiding inl.comb. ZGCII	S4494700	X	X			
175	Leiding ø15 koud ZGCII		X	X			
176	Inlaatcombinatie shr nz	S4333510	X	X			
177	Leiding ø15 koud mengventiel				X	X	
178	Kniekoppeling 22x22mm knel				X	X	
179	Leiding collector retour ZGC				X	X	
180	Therm.mengvent. Ø22 knel	S4541000			X	X	
181	Inlaatcombinatie DN20	S4836100			X	X	
183	Leiding koud BA7sc09D				X	X	
185	Leiding ø15 koud mengventiel		X	X			
187	Leiding collector / expansievat	S0100600	X	X			
188	Therm. mengventiel HR	S4312500	X	X			
189	Kniekoppeling 15x22		2x	2x			
190	Leiding ø15 koud ZGC		X	X			
191	Instelbatt doseerventiel	S4343800	X	X			
192	Kniekoppeling 15x15mm knel		X	X			
193	Leidingbeugel		X	X			
194	Leiding ø15 warm ZGCII		X	X			
195	Circulatieleiding 380				X	X	
196	Inspectieluik compl. Moer, beugel, afd.	S4448910	X	X	X	X	
	Inspectieluik 200L met circulatieaansl.	S4557900	X	X			
197	Afdichting inspectieluik 200L	S4448700	X	X			
198	Trechter inlaatcomb. 15mm Q-Solar200	S4635600	X	X			
199	Trechter inlaatcomb. DN20 Q-Solar380				X	X	nml
200	Leiding dwk-boiler ZGCII	S4494200	X	X	X	X	
201	Koppelingsset Boiler Combi	S4272100	X	X	X	X	
	Wartel M35 30ø	S4259500	X	X	X	X	
	Knelring koppeling		X	X	X	X	
	Drukring M35 30ø	S4272100	X	X	X	X	
	O-ring ø26,70X 1,78 Boiler	S4259800	X	X	X	X	
202	Driewegklep huis vc o-ring	S4308200	X	X	X	X	
203	Cartridge VC-driewegklep	S4268400	X	X	X	X	
204	Kniekoppeling 15x15mm knel		X	X	X	X	
205	Kniekoppeling 28x28mm knel		X	X	X	X	
206	Leiding retour-dwklep zgc		X	X	X	X	
207	Kniekoppeling 22x22mm knel		X	X	X	X	
208	Leiding expansievat ZGCII	S4494400	X	X	X	X	
209	Koppeling 22mm knel		X	X	X	X	
210	Leiding boiler ZGCII	S4494100	X	X	X	X	
211	Koppeling 28mm lang	S4477900	X	X	X	X	
212	Leiding boiler-ww dwk zgc	S4494300	X	X	X	X	
213	Koppeling 1/2'bux15knel		X	X	X	X	
214	Gasleiding ZGCII		X	X	X	X	
215	Aanvoerleiding ZGCII	S4493900	X	X	X	X	
143	**Tot P15xxxxxxx (8/'15):**						
	Solarpomp UPR15-60	S4108100	X	X	X	X	nml
	Vanaf P15xxxxxxx (8/'15) en alternatief:						
	Pomp UPM3 15-75 130 9U 230V SOLAR	S4877600	X	X	X	X	
	Kabelboomset collectorpomp solar	S4893500	X	X	X	X	
220	Leiding collector retour		X	X	X	X	
221	Kniekoppeling 22x22mm knel		X	X	X	X	
222	Leidingset onder pomp	S4608800	X	X	X	X	
223	Verloopnippel 3/4"buX1/2"bu MS	S4256900	X	X	X	X	
224	Verloopkoppeling 3/4"bi x 22quetsch	S4256600	X	X	X	X	
225	Terugslagklep 3/4"	S4528300	X	X	X	X	
226	Nippel 3/4"bu X 3/4"bi MS	S4528400	X	X	X	X	
227	T-Stuk 3/4"bu kort	S4530100	X	X	X	X	
228	Kogelkraan 3/4"bu X 3/4"bi	S4528400	X	X	X	X	
229	Kniekoppeling 22 X 3/4"bi ko	S4353900	X	X	X	X	
230	Kogelkraan 3/4"bu X 3/4"bi	S4528400	X	X	X	X	
231	Koppeling 1" x 3/4" 2-delig	S4530300	X	X	X	X	
232	Afdichting pomp ZLB	S0009000	2X	2X	2X	2X	

Onderdelen leidingen collectorzijdig Q-Solar druksysteem (Glycol)

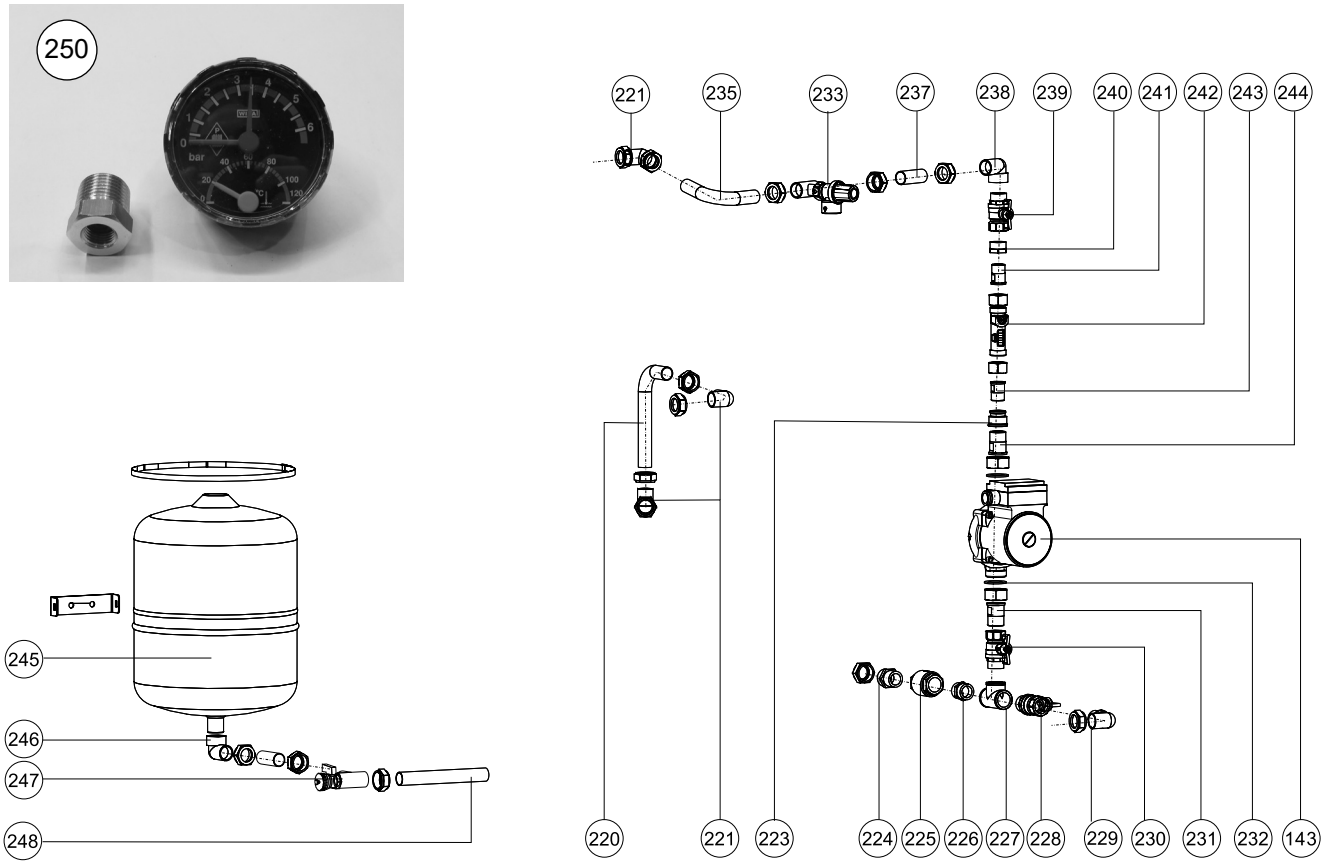

Onderdelen leidingen collectorzijdig Q-Solar terugloopsysteem

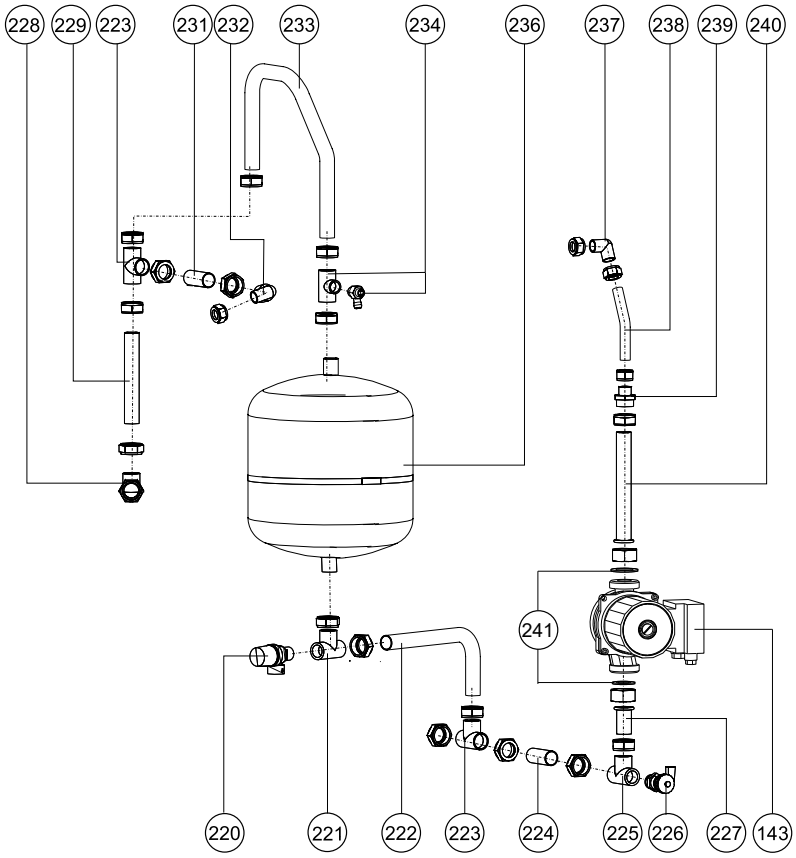

ATAG

Pos.	Omschrijving	Art.nr	Q-Solar DRUKSYSTEEM (GLYCOL)				
	Type		Q25SC 200N	Q38SC 200N	Q25SC 380N	Q38SC 380N	
	Type warmtewisselaar		*OSS1*	*OSS2*	*OSS1*	*OSS2*	
	Art.nr. ketel		SA3BC10H SA3BC20H	SA5BC10H SA5BC20H	SA3BC10H SA3BC20H	SA5BC10H SA5BC20H	Status
	Art.nr. boiler		BA5SC09X	BA5SC09X	BA7SC09X	BA7SC09X	
	Bouwjaar		***2008-2020***				
233	Overstort 1/2"bu 6 bar solar	S4530500	X	X	X	X	
234	Kniekoppeling 22x22mm knel	S4166900	X	X	X	X	
235	Leiding collector aanvoer ZGC	S4529700	X	X	X	X	
237	Leiding colletor retour (B)	S4499300	X	X	X	X	
238	Kniekoppeling 22 X 3/4"bu	S4353900	X	X	X	X	
239	Kogelkraan 3/4"bu X 3/4"bi	S4528400	X	X	X	X	
240	Verloopring 3/4" X 1/2" MS	S0079700	X	X	X	X	
241	Koppeling 3/4"	S4530400	X	X			
	Koppeling 1"X3/4" 2-delig	S4530300			X	X	
242	Taco-st 2,0-8,0 L/M 3/4"-3/4"	S4464100	X	X			
	Taco-ST.4,0-15 l/min 1"-1"	S4464200			X	X	
243	Koppeling 3/4"X1/2" 2-delig	S4530400	X	X			
	Koppeling 1" X 3/4" 2-delig	S4530300			X	X	
244	Koppeling 1" X 3/4" 2-delig	S4530300	X	X			
245	Expansievat ZGC 18L/2,5BAR	S4528200	X	X	X	X	
246	Kniekoppeling 22 X 3/4"bi ko	S4353900	X	X	X	X	
247	Vul-/aftapkraan	S1002200	X	X	X	X	
248	Leiding expansievat ZGC	S4529600	X	X	X	X	
250	Thermo mano meter 120ø 6 BAR	S4530200	X	X	X	X	

Pos.	Omschrijving	Art.nr	Q-Solar TERUGLOOPSYSTEEM		
			Q25SC 200V	Q38SC 200V	
	Type warmtewisselaar		*OSS2*	*OSS2*	
	Onderdelen betreffen uitsluitend het zondeel voor terugloopsysteem. Voor alle overige onderdelen voor de Q-Solar zie hierboven en voorgaande pagina's.				
143	Solarpomp UPR15-60	S4108100	X	X	nml
	Energiezuinige pomp als vervanging voor toestellen tot 8/'15:				
	Pomp UPM3 15-75 130 9U 230V SOLAR	S4877600	X	X	
	Kabelboomset collectorpomp solar	S4893500	X	X	
220	Overstort 1/2" 3 bar		X	X	
221	T-stuk 22x1/2"" bi x 22		X	X	
222	Leiding terugloopvat-pomp		X	X	
223	T-stuk 22x22x22mm knel		X	X	
224	Leiding collector retour		X	X	
225	T-stuk 22x1/2"" bi x 22		X	X	
226	Vul- en aftapkraan 1/2" bu	S1002200	X	X	
227	Leiding collector onder pomp		X	X	
228	T-stuk 22x22x22mm knel		X	X	
229	Leiding collector retour		X	X	
231	Leiding collector retour		X	X	
232	Kniekoppeling 22x15mm knel		X	X	
233	Leiding collector terugloopvat		X	X	
234	T-stuk 22x22 + aftap		X	X	
236	Terugloopvat ZGCII + isol		X	X	
237	Kniekoppeling 15x15mm knel	S4178600	X	X	
238	Leiding collector aanvoer		X	X	
239	Doorstroombegrenzer22MM Ø3,1	S0031700	X	X	
240	Leiding collector boven pomp		X	X	
241	Afdichting pomp ZLB	S0009000	2X	2X	
	Ombouwset leegloop -> druk	S4610000	X	X	

ATAG QR-Solar en ZonLichtBoilers

Druksysteem:

- Q25SCR 200
- Q38SCR 200
- Q25SCR 380
- Q38SCR 380

- ZonLichtBoilers

Onderdelen mantel QR-Solar

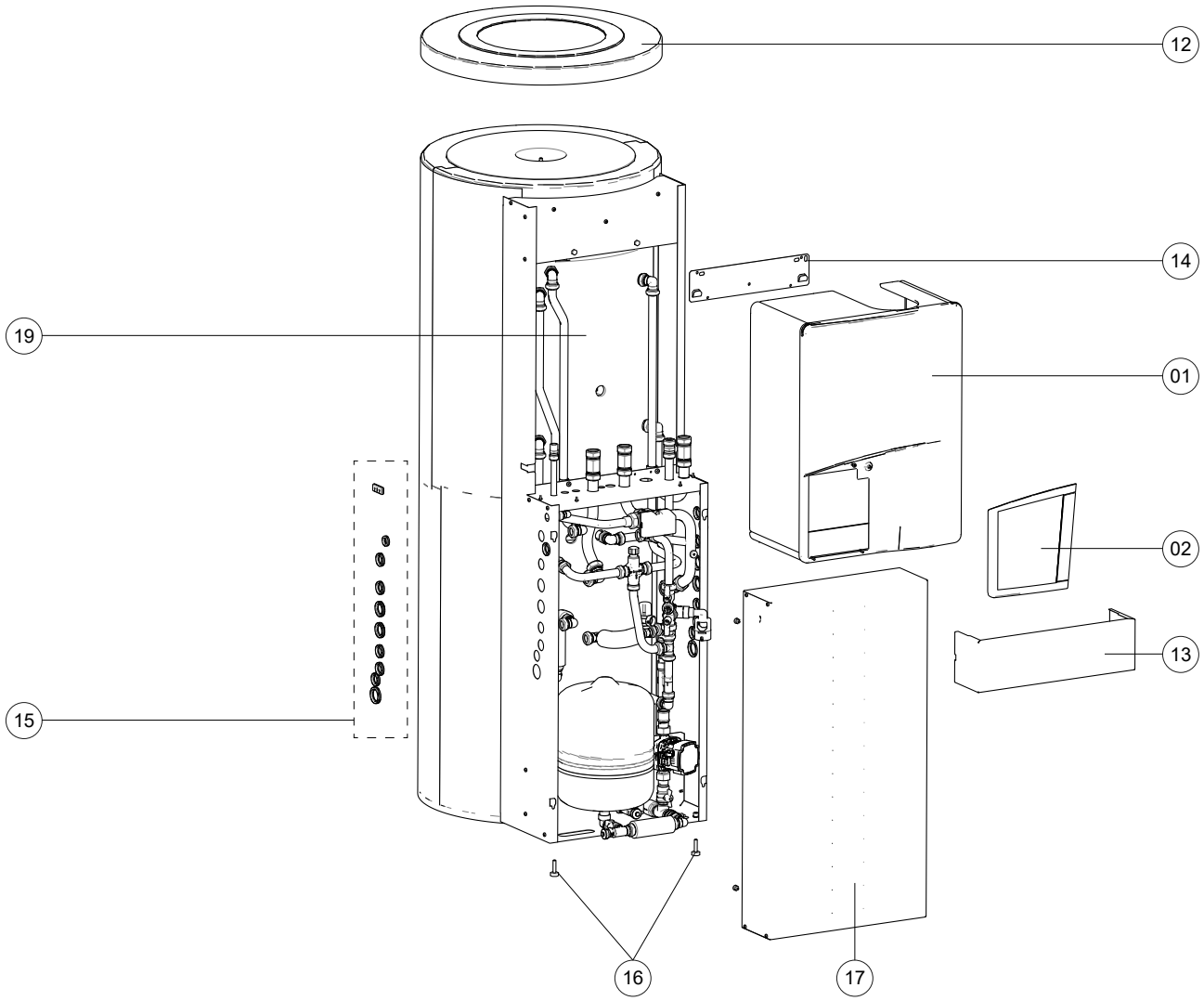

Pos.	Omschrijving	Art.nr	QR-Solar				
			DRUK (GLYCOL)				
	Type		QR25SC 200N	QR38SC 200N	QR25SC 380N	QR38SC 380N	
	Type warmtewisselaar		*OSS1*	*OSS2*	*OSS1*	*OSS2*	
	Art.nr. ketel		SA3BC50H	SA5BC50H	SA3BC50H	SA5BC50H	
	Art.nr. boiler		BA5SC59X	BA5SC59X	BA7SC59X	BA7SC59X	Status
	Bouwjaar		***2020>***				
1	Mantel Q15/25/38S	S4736300	X	X	X	X	
2	Deur kpl. Q	S4731400	X	X	X	X	
3	Hoekstuk mantel Q (3x)	S4726700	X	X	X	X	
	Installatievoorschrift Q-Solar	8A5180xx	X	X	X	X	
	Bout M5X16 CK-PZ (5X)	S4286000	X	X	X	X	
12	Deksel zwart ZGCII	S4493400	X	X			
	Deksel zwart ZGCII	S4550900			X	X	
13	Afdekplaat koppelingen ZGCII	S4521400	X	X	X	X	
14	Ophangbeugel pf/e-shr15/24/35	S4341610	X	X	X	X	
15	Doorvoertule set		X	X	X	X	
16	Stelvoet	S4496400	X	X	X	X	
17	Mantel leidingdeel ZGCII	S4735300	X	X	X	X	
19	Boiler 200N Excl. sensoren/motor 3WK	S5024100	X	X			
	Boiler 380N Excl. sensoren/motor 3WK	S5024200			X	X	

Onderdelen warmtewisselaar QR-Solar

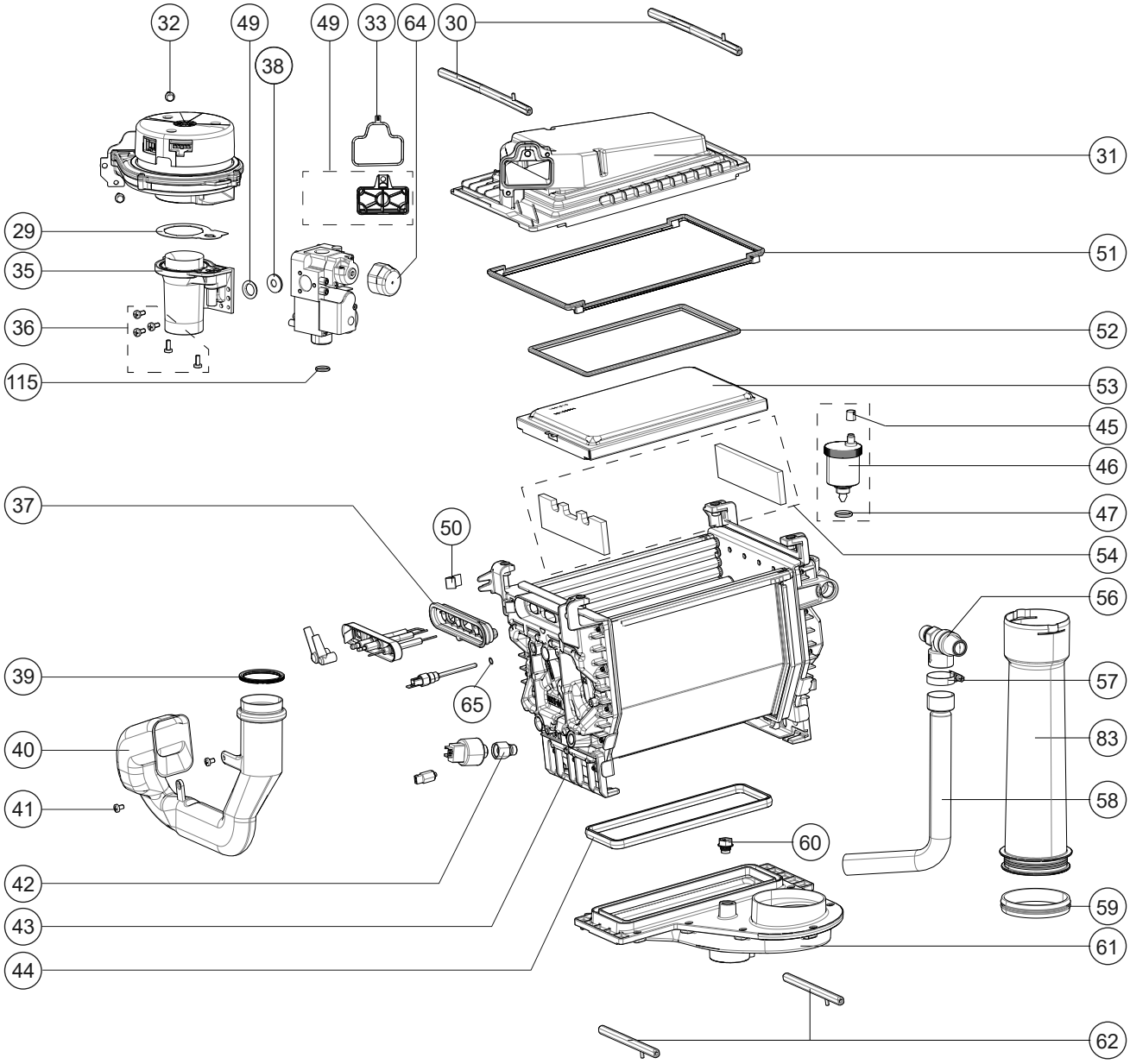

Pos.	Omschrijving	Art.nr	QR-Solar				
			DRUK (GLYCOL)				
	Type		QR25SC 200N	QR38SC 200N	QR25SC 380N	QR38SC 380N	
	Type warmtewisselaar		*OSS1*	*OSS2*	*OSS1*	*OSS2*	
	Art.nr. ketel		SA3BC50H	SA5BC50H	SA3BC50H	SA5BC50H	Status
	Art.nr. boiler		BA5SC59X	BA5SC59X	BA7SC59X	BA7SC59X	
	Bouwjaar		***2020>***				
29	Afdichting venturi-ventilator	S4325610	X	X	X	X	
30	Klemstang bovenbak lang	S4310800	X	X	X	X	
31	Bovenbak sam. OSS1	S4735000	X		X		
	Bovenbak sam. OSS2	S4735100		X		X	
32	Bout M5X16 zeskant (5X)	S4313100	X	X	X	X	
33	Afdichting vent./bovenbak	S4305700	X	X	X	X	
34	Afdichting gasblok-venturi	S4337610	X	X	X	X	
35	Venturi OSS1	S4318810	X		X		
	Venturi OSS2	S4318920		X		X	
36	Bout M5x12 gr fase zs din7985 5x	S4418710	X	X	X	X	
37	Afd. Ionisatie/Ontsteking OSS	S4709800	X	X	X	X	
39	Afdichtring aanzuigst-vent.SHR	S4309500	X	X	X	X	
40	Aanzuigstuk OSS1	S4347510	X		X		
	Aanzuigstuk OSS2	S4325510		X		X	
41	Schroef taptite m5x 8 ck-pd 3x	S4167500	X	X	X	X	
42	Waterslot druksensor	S4325900	X	X	X	X	
43	Wisselaar OSS1		X		X		
	Wisselaar OSS2			X		X	
	Kogelkopsleutel	S4363710	X	X	X	X	
44	Afd. Onderbak OSS1	S4709500	X		X		
	Afd. Onderbak OSS2	S4714900		X		X	
45	Dop ontluchter SHR 3x	S4380600	X	X	X	X	
46	Ontluchter E/PF/SHR chroom	S4419110	X	X	X	X	
47	O-ring ø13,94x2,62 ontl.SHR 2x	S4342300	X	X	X	X	
50	Veer electrode ionisatie/ontst.OSS	S4710400	X	X	X	X	
51	Afd. Wsslr/Bovenbak OSS1	S4709100	X		X		
	Afd. Wsslr/Bovenbak OSS2	S4718400		X		X	
52	Afd. Brander/Bovenbak OSS1	S4717200	X		X		
	Afd. Brander/Bovenbak OSS2	S4717300		X		X	
53	Brandercassette sam. OSS1	S4714600	X		X		
	Brandercassette sam. OSS2	S4714700		X		X	
54	Set Isolatieplaten OSS	S4730900	X	X	X	X	
	Revisieset isolatieplaten+lijm+klemmen	S5071600	X	X	X	X	
	Lijmpatroon 310ml	S5071700	X	X	X	X	
56	Overstortventiel set 3 bar	S4344630	X	X	X	X	
57	Slangklem 20-32 mm RVS	S4395600	X	X	X	X	
58	Leiding overstort SHR	S4467300	X	X	X	X	
59	Lip-ring ø63 amgas	S4307900	X		X		
	Lip-ring ø80 amgas	S4304200		X		X	
60	Stop 1/4"	S4674500	X	X	X	X	
61	Onderbak sam. OSS1	S4730600	X		X		
	Onderbak sam. OSS2	S4730700		X		X	
62	Klemstang condensbak	S4310700	X	X	X	X	
64	Dop gasblok	S4753900	X	X	X	X	

Zie voor complete Onderhoudssets pagina 185.

Onderdelen achterwand QR-Solar

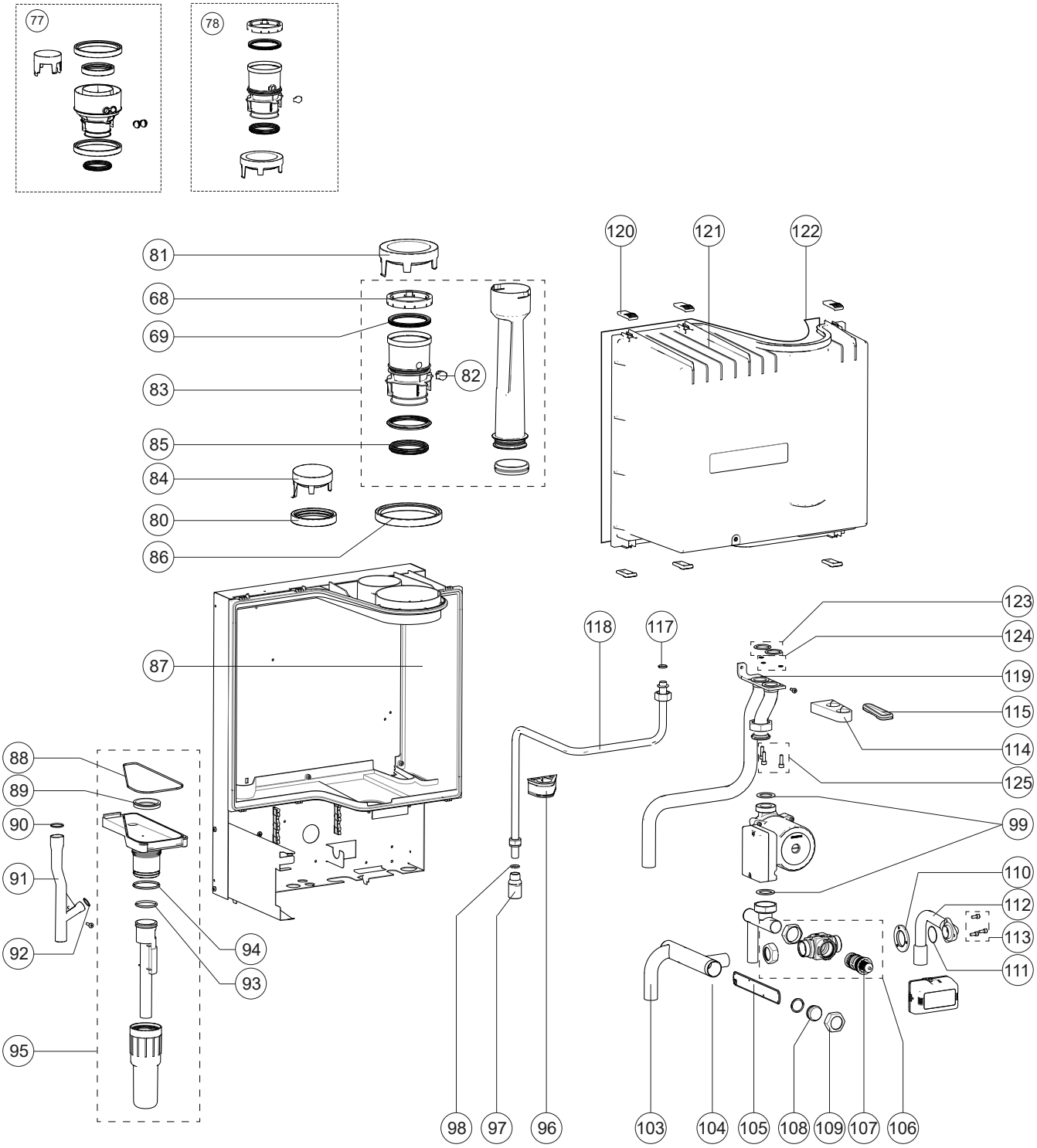

Pos.	Omschrijving	Art.nr	QR-Solar				
			DRUK (GLYCOL)				
	Type		QR25SC 200N	QR38SC 200N	QR25SC 380N	QR38SC 380N	
	Type warmtewisselaar		*OSS1*	*OSS2*	*OSS1*	*OSS2*	
	Art.nr. ketel		SA3BC50H	SA5BC50H	SA3BC50H	SA5BC50H	Status
	Art.nr. boiler		BA5SC59X	BA5SC59X	BA7SC59X	BA7SC59X	
	Bouwjaar		***2020>***				
68	Klemring uitlaatstomp Ø80	S4905800	X	X	X	X	
69	Afdichting rookgasafvoer Ø 80 (3X)	S4816700	X	X	X	X	
77	Ombouw naar concentrisch ø80/125:						
	Concentr. aansluitstuk 80/125	AA1CA05U	X	X	X	X	
78	Ombouw naar parallel ø80:						
	UITLAATSTOMP Ø 80 PP + RING	S4440520	X	X	X	X	
79	Stop concentrisch aansluitstuk	S4675800	X	X	X	X	
80	Afdichting luchttoev.ø80 SHR	S4323510	X	X	X	X	
81	Deksel luchttoevoer ø 120/80	S4323410	X	X	X	X	
82	Tule + stop uitlaatstop	S4521600	X	X	X	X	
83	Rookg.afv. Pp sam. SHR15-24 mr	S4499400	X		X		
	Rookg.afv. Pp sam. SHR 35 zr	S4500500		X		X	
84	Deksel luchttoev. 80 SHR	S4323310	X	X	X	X	
85	Afdichting uitlaatpyp pp SHR	S4472600	X	X	X	X	
86	Afdichting luchttoevoer ø120 SHR	S4323710	X	X	X	X	
87	Luchtkast achterzijde SHR15-35	S4316100	X	X	X	X	
88	Afdichting sifonbak-luchtk.SHR	S4339110	X	X	X	X	
89	Afdichting sifonpyp-luchtk.SHR	S4316300	X	X	X	X	
90	O-ring ø19,50x1,80 sifonbak	S4312100	X	X	X	X	
91	Condensafvoerpijp SHR	S4316500	X	X	X	X	
92	O-ring ø12,42x1,78 sifon 3x	S4342400	X	X	X	X	
93	O-ring ø40 Sifonbak	S4309900	X	X	X	X	
94	O-ring ø50 Sifonbeker	S4316400	X	X	X	X	
95	Sifon compleet SHR pp	S4451610	X	X	X	X	
96	Doorvoer gasleid.luchtk.SHR	S4307100	X	X	X	X	
97	Pypnippel 1/2""+o-ring SHR15-35	S4493300	X	X	X	X	
98	O-ring ø13,94x2,62 blauw	S4328720	X	X	X	X	
99	Pomppakking 2x	S1003810	X	X	X	X	
103	Leid. Ret.-dwk filt. SHR15-35	S4317700	X	X	X	X	
104	Leid. 3wk-pomp ext.exp.vat SHR	S4318020	X	X	X	X	
105	Filter retourleiding SHR	S4317500	X	X	X	X	
106	Driewegklep huis VC O-ring	S4308200	X	X	X	X	
107	Cartridge VC-driewegklep	S4268400	X	X	X	X	
	Sleutel VC-3WV	S4452900	X	X	X	X	
108	Filterdop PF/E/SHR	S4317610	X	X	X	X	
	O-ring ø25,07 x 2,62 dwk	S4158300	X	X	X	X	
109	Wartel m35 30ø	S4259500	X	X	X	X	
110	Flensplaat dwk	S4371700	X	X	X	X	
111	O-ring ø26,70x 1,78 boiler	S4259800	X	X	X	X	
112	Leiding boiler-dwk solo	S4371800	X	X	X	X	
113	Bout m 5x12 imbus verz. 3x	S4440000	X	X	X	X	
114	Doorvoer cv leiding	S4310610	X	X	X	X	
115	Servicetule luchtk.-wiss. Shr	S4317200	X	X	X	X	
117	O-ring Ø 14.30X2.40 gasleiding (3X)	S4749500	X	X	X	X	
118	Gasleiding kpl. QSS1	S4722200	X		X		
	Gasleiding kpl. OSS2-4	S4722300		X		X	
119	Leiding aanvoer shr15/24	S4318510	X		X		
	Leiding aanvoer shr35	S4318610		X		X	
120	Sluiting luchtkast	S4322500	X	X	X	X	
121	Luchtkast shr 15-24-35	S4315800	X	X	X	X	
122	Afdichting luchtkast ø5,5	S4397000	X	X	X	X	
123	O-ring ø29.74x3.53 aanv./ret. (2x)	S4312300	X	X	X	X	
124	O-ring ø4.76x1.78 borg WW (3x)	S4322320	X	X	X	X	
125	Bout m6x20 rvs(a2)imb. Bp.4,2 3x	S4307220	3X	3X	3X	3X	

Onderdelen elektrische componenten QR-Solar

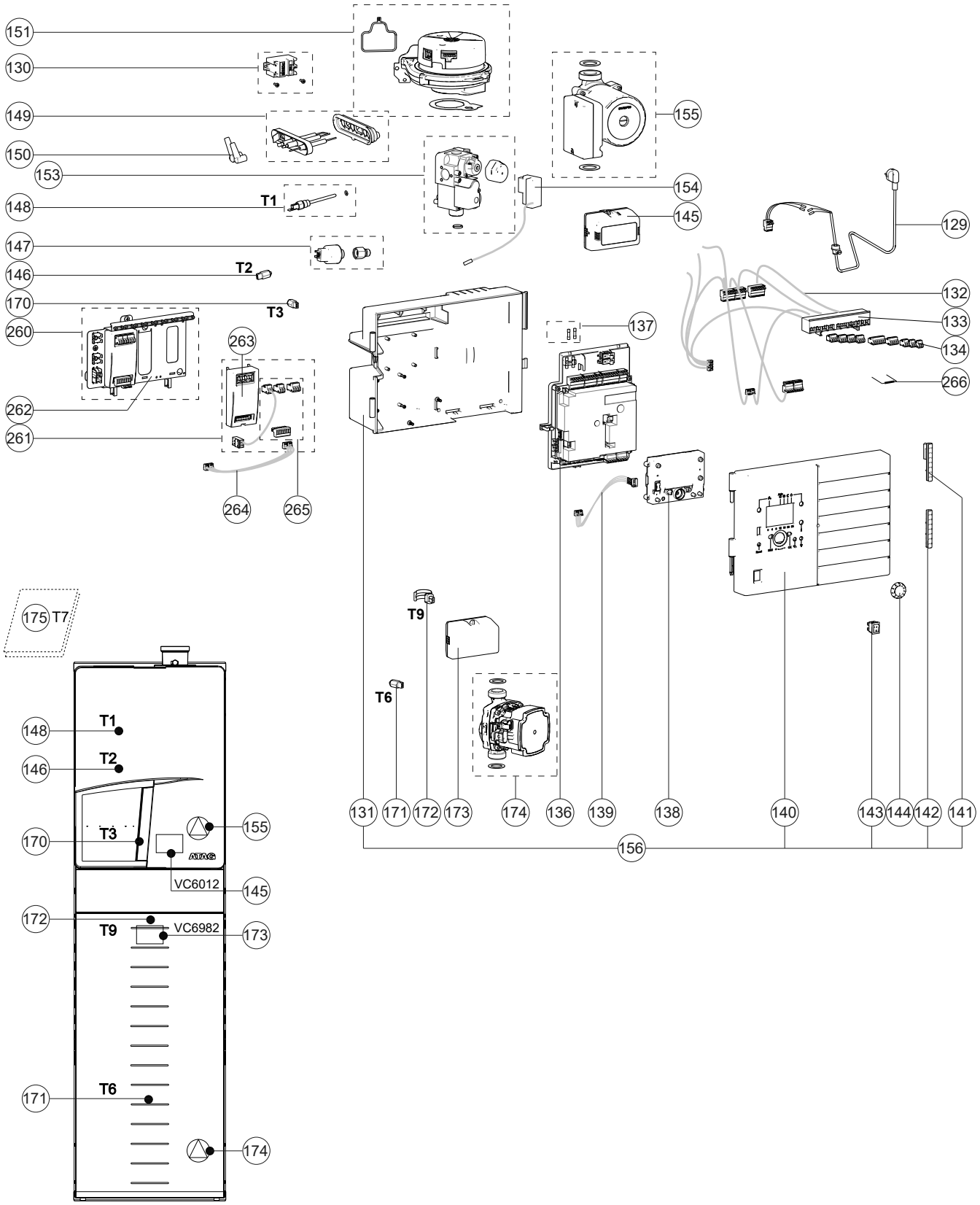

Pos.	Omschrijving		Art.nr	QR-Solar				
				DRUK (GLYCOL)				
	Type			QR25SC	QR38SC	QR25SC	QR38SC	
				200N	200N	380N	380N	
	Type warmtewisselaar			*OSS1*	*OSS2*	*OSS1*	*OSS2*	
	Art.nr. ketel			SA3BC50H	SA5BC50H	SA3BC50H	SA5BC50H	Status
	Art.nr. boiler			BA5SC59X	BA5SC59X	BA7SC59X	BA7SC59X	
	Bouwjaar				***2020>***			
129	Aansluitsnoer met stekker QR		S4967900					
130	Ontstekingstrafo		S4851000	X	X	X	X	
131	Control tower achterdeel shr		S4322700	X	X	X	X	
132	Kabelboom kpl. aansl.blok QR		S4967600	X	X	X	X	
133	Sticker aansluitblok ct		8X352000	X	X	X	X	
134	Stekker 2-polig paars		S4320300	X	X	X	X	
	Stekker 2-polig wit + doorverbinding		S4373010	X	X	X	X	
	Stekker 2-polig zwart		S4320500	X	X	X	X	
	Stekker 3-polig groen		S4351300	X	X	X	X	
	Stekker 3-polig geel		S4379500	X	X	X	X	
	Stekker 3-polig grijs		S4380900	X	X	X	X	
	Stekker 3-polig oranje		S4379600	X	X	X	X	
	Stekker 4-polig bruin		S4320600	X	X	X	X	
	Stekker 6-polig blauw		S4350600	X	X	X	X	
136	Stuurautomaat LMS14 mini+param		S4999510	X	X	X	X	
137	Zekering 6,3 AT H 250V (2X)		S4823100	X	X	X	X	
138	Bedieningsunit AVS37 QR		S4991900	X	X	X	X	
139	Verbindingskabel AVS37-LMS		S4869700	X	X	X	X	
140	Control tower voork. QR		S4951300	X	X	X	X	
141	Sluiting contr.t.-luchtk.		S4323200	X	X	X	X	
142	Sluiting contr.t.		S4323100	X	X	X	X	
143	Hoofdschakelaar 230V		S4931100	X	X	X	X	
144	Draaiknop AVS37		S4967500	X	X	X	X	
145	Driewegklep motor VC6012	VC6012	S4009500	X	X	X	X	
146	NTC retour T2/T3 10K	T2	S4746000	X	X	X	X	
147	Waterdruksensor + waterslot		S4466300	X	X	X	X	
148	NTC aanvoer T1/T1a 10K	T1	S4745900	X	X	X	X	
149	Ontstekingselectrode+Afdichting		S4710100	X	X	X	X	
150	Ontstekingkabelset		S4863800	X	X	X	X	
151	Ventilator NRG118 230V		S4742800	X	X	X	X	
153	Gasblok		S4751900	X	X	X	X	
154	Gelijkrichter met kabel		S4836000	X	X	X	X	
155	Energiezuinige pomp UPM2 20-70		S4746300	X	X	X	X	
156	Control Tower compleet			X	X	X	X	
	Control Tower bestaat uit:							
131	Control tower achterkant		S4322700	X	X	X	X	
140	Control tower voorkant		S4951300	X	X	X	X	
141	Sluiting contr.t.-luchtk.		S4323200	X	X	X	X	
142	Sluiting contr.t.		S4323100	X	X	X	X	
143	Hoofdschakelaar 230V		S4931100	X	X	X	X	
260	Clipin Basisset		AA20800U	X	X	X	X	
261	Clipin Uitbreidingsset		AA20900U	X	X	X	X	
262	Beugel Clipin Module		S4711800	X	X	X	X	
263	Clipin AGU2.550A109		64202133	X	X	X	X	
264	Bandkabel AGU2		64201621	X	X	X	X	
265	Stekkerset AGU2.550		64203017	X	X	X	X	
266	Weerstand 1,5 Ohm		S4991400	X	X	X	X	
170	NTC retour T2/T3 10K	T3	S4746000	X	X	X	X	
171	NTC retour T2/T3 10K	T6	S4746000	X	X	X	X	
172	NTC aanleg Ø28 10K	T9	S4890900	X	X	X	X	
173	Driewegklepmotor VC6982 230V~120S	VC6982	S4625300	X	X	X	X	
174	Pomp UPM3 15-75 130 9U 230V SOLAR		S4877600	X	X	X	X	
175	**Voor SolarCollector^{II} 1,6m^2 tot 1/4/'18 en 2,5m^2**							
	Collector- 2,5M²/boiler PT1000 (2M)	T7	COA1516U	X	X	X	X	nml
	Alternatief:							
	Collector- 2,5M²/Boiler PT1000 10M		COA2646U	X	X	X	X	
	Voor SolarCollector^{II} 1,6m^2 vanaf 1/4/'18							
	Clip-on sensor 22mm PT1000	T7	COA3106U	X	X	X	X	

Onderdelen leidingen sanitairzijdig en hydraulisch QR-Solar

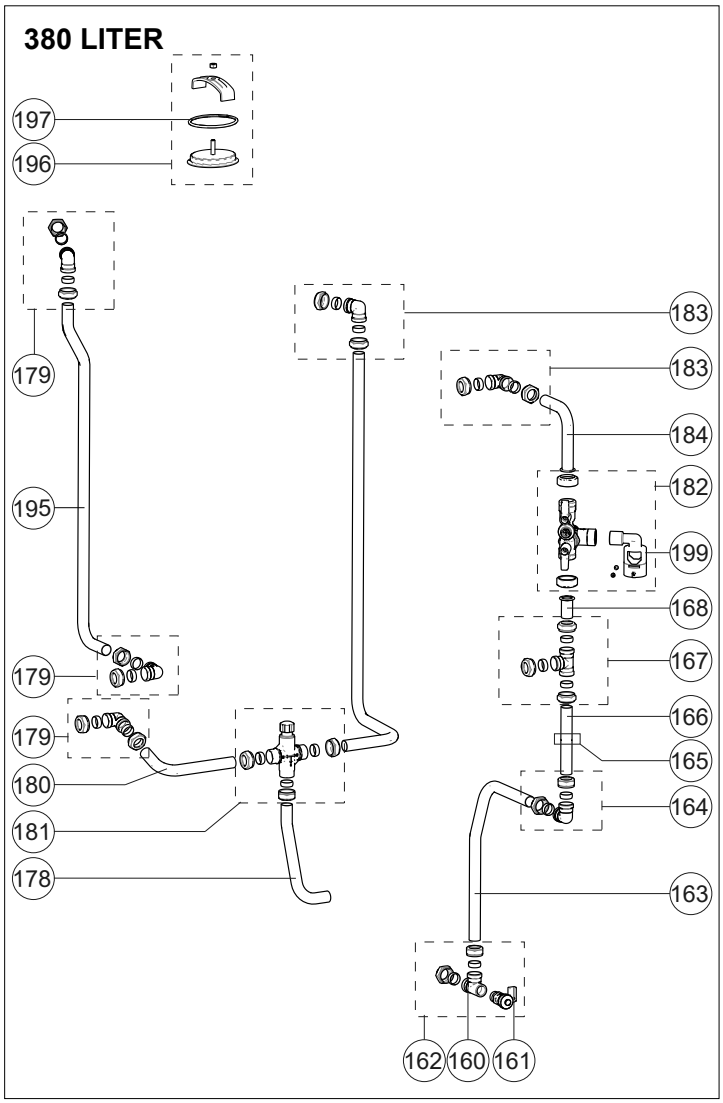

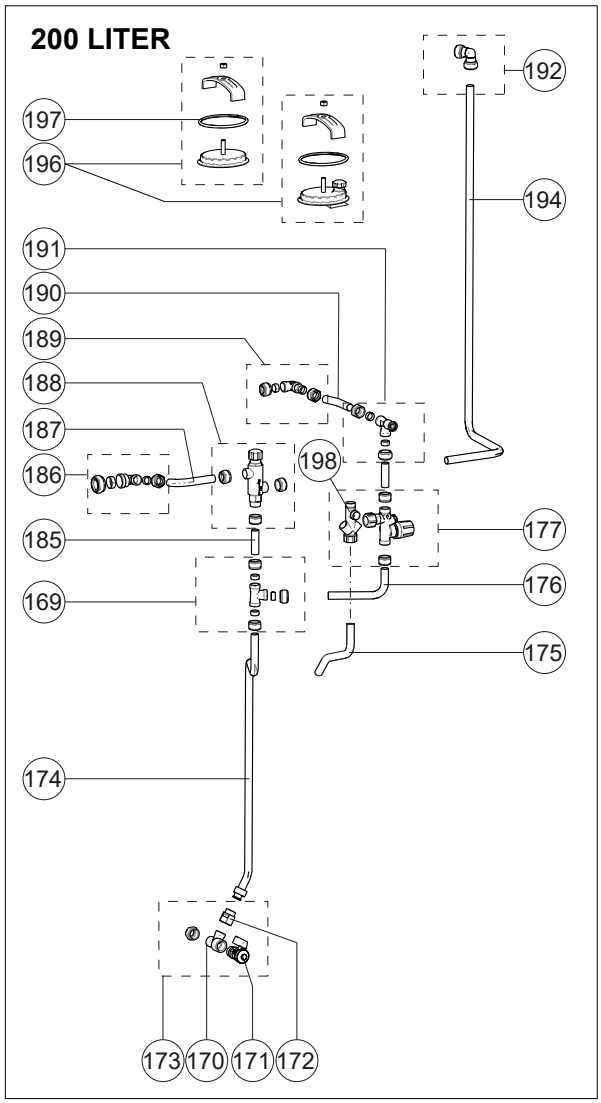

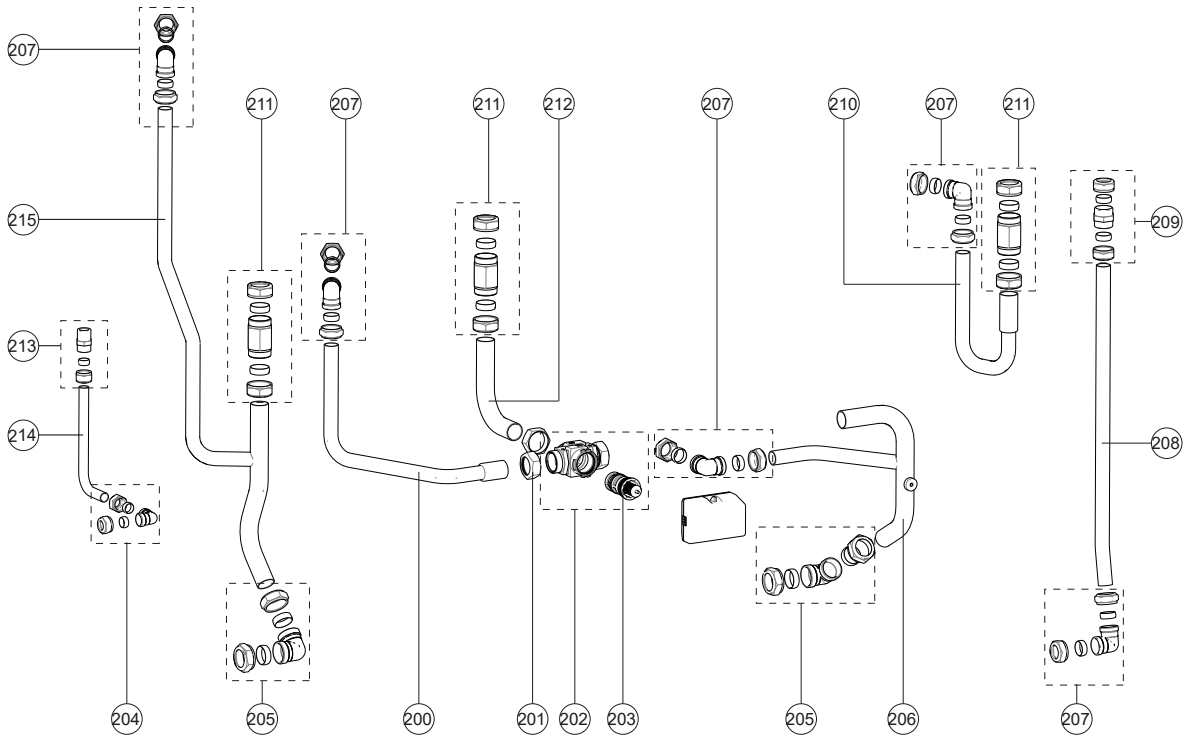

ATAG

Pos.	Omschrijving	Art.nr	QR-Solar DRUK (GLYCOL)				
	Type		QR25SC 200N	QR38SC 200N	QR25SC 380N	QR38SC 380N	
	Type warmtewisselaar		*OSS1*	*OSS2*	*OSS1*	*OSS2*	
	Art.nr. ketel		SA3BC50H	SA5BC50H	SA3BC50H	SA5BC50H	Status
	Art.nr. boiler		BA5SC59X	BA5SC59X	BA7SC59X	BA7SC59X	
	Bouwjaar		***2020>***				
	Actieve anode set	S4680900	X	X	X	X	
160	T-stuk 22x22x1/2"bi	S0017400	X	X			
161	Vul- en aftapkraan 1/2" bu	S1002200			X	X	
162	VUL/AFTAPKRAAN 1/2"BU + T-STUK 22	S4682500			X	X	
163	Leiding ø15 koud boiler ZGCII	S4541200			X	X	
164	Kniekoppeling 22x22mm knel	S4166900			3x	3x	
165	Terugslagklep OV20/DN20	S4550400			X	X	
166	Leiding collector retour ZGC met terugsl.kl.	S4490300			X	X	
167	T-Stuk 22x22x22	S0031200			X	X	nml
168	Leiding collector onder pomp	S4495400			X	X	
169	T-stuk 15x15x15 knel S1220	S4178500	X	X			
170	T-stuk 15x15x1/2"bi	S0017300	X	X			
171	VUL/AFTAPKRAAN+T-STUK15+TERUGSL.KL.	S4683000	X	X			
172	Terugslagklep 1/2" ocean	S0065100	X	X			
173	Vul- en aftapkraan 1/2" bu	S1002200	X	X			
174	Leiding ø15 koud boiler ZGCII	S4529500	X	X			
175	Afvoerleiding inl.comb. ZGCII	S4494700	X	X			
176	Leiding ø15 koud ZGCII	S4494600	X	X			
177	Inlaatcombinatie shr nz	S4333510	X	X			
178	Leiding ø15 koud mengventiel	S4550700			X	X	
179	Kniekoppeling 22x22mm knel	S4166900			X	X	
180	Leiding collector retour ZGC	S4529000			X	X	
181	Therm.mengvent. Ø22 knel	S4541000			X	X	
182	Inlaatcombinatie DN20	S4836100			X	X	
183	Kniekoppeling 22x22mm knel	S4166900			X	X	
184	Leiding koud BA7sc09D				X	X	
185	Leiding ø15 koud mengventiel	S4495000	X	X			
186	Kniekoppeling 15x22mm knel	S4381600	X	X			
187	Leiding collector / expansievat	S0100600	X	X			
188	Therm. mengventiel HR	S4312500	X	X			
189	Kniekoppeling 15x15mm knel	S4178600	X	X			
190	Leiding ø15 koud ZGC	S4528900	X	X			
191	Instelbaar doseerventiel	S4343800	X	X			
192	Kniekoppeling 15x15mm knel	S4178600	X	X			
194	Leiding ø15 warm ZGCII	S4494500	X	X			
195	Circulatieleiding 380	S4541500			X	X	
196	Inspectieluik compl. Moer, beugel, afd.	S4448910	X	X	X	X	
	Inspectieluik 200L met circulatieaansl.	S4557900	X	X			
197	Afdichting inspectieluik 200L	S4448700	X	X			
198	Trechter inlaatcomb. 15mm Q-Solar200	S4635600	X	X			
199	Trechter inlaatcomb. DN20 Q-Solar380				X	X	nml
200	Leiding dwk-boiler ZGCII	S4494200	X	X	X	X	
201	Koppelingsset Boiler Combi	S4272100	X	X	X	X	
	Wartel M35 30ø	S4259500	X	X	X	X	
	Knelring koppeling		X	X	X	X	
	Drukring M35 30ø	S4272100	X	X	X	X	
	O-ring ø26,70X 1,78 Boiler	S4259800	X	X	X	X	
202	Driewegklep huis vc o-ring	S4308200	X	X	X	X	
203	Cartridge VC-driewegklep	S4268400	X	X	X	X	
	Sleutel VC-3WV	S4452900	X	X	X	X	
204	Kniekoppeling 15x15mm knel	S4178600	X	X	X	X	
205	Kniekoppeling 28x28mm knel	S4176300	X	X	X	X	
206	Leiding retour-dwklep zgc	S4494000	X	X	X	X	
207	Kniekoppeling 22x22mm knel	S4166900	X	X	X	X	
208	Leiding expansievat ZGCII	S4494400	X	X	X	X	
209	Koppeling 22mm knel	S4372900	X	X	X	X	
210	Leiding boiler ZGCII	S4494100	X	X	X	X	
211	Koppeling 28mm lang	S4477900	X	X	X	X	
212	Leiding boiler-ww dwk zgc	S4494300	X	X	X	X	
213	Koppeling 1/2'bux15knel	S6010902	X	X	X	X	
214	Gasleiding ZGCII	S4495600	X	X	X	X	
215	Aanvoerleiding ZGCII	S4493900	X	X	X	X	

Onderdelen leidingen collectorzijdig QR-Solar druksysteem (Glycol)

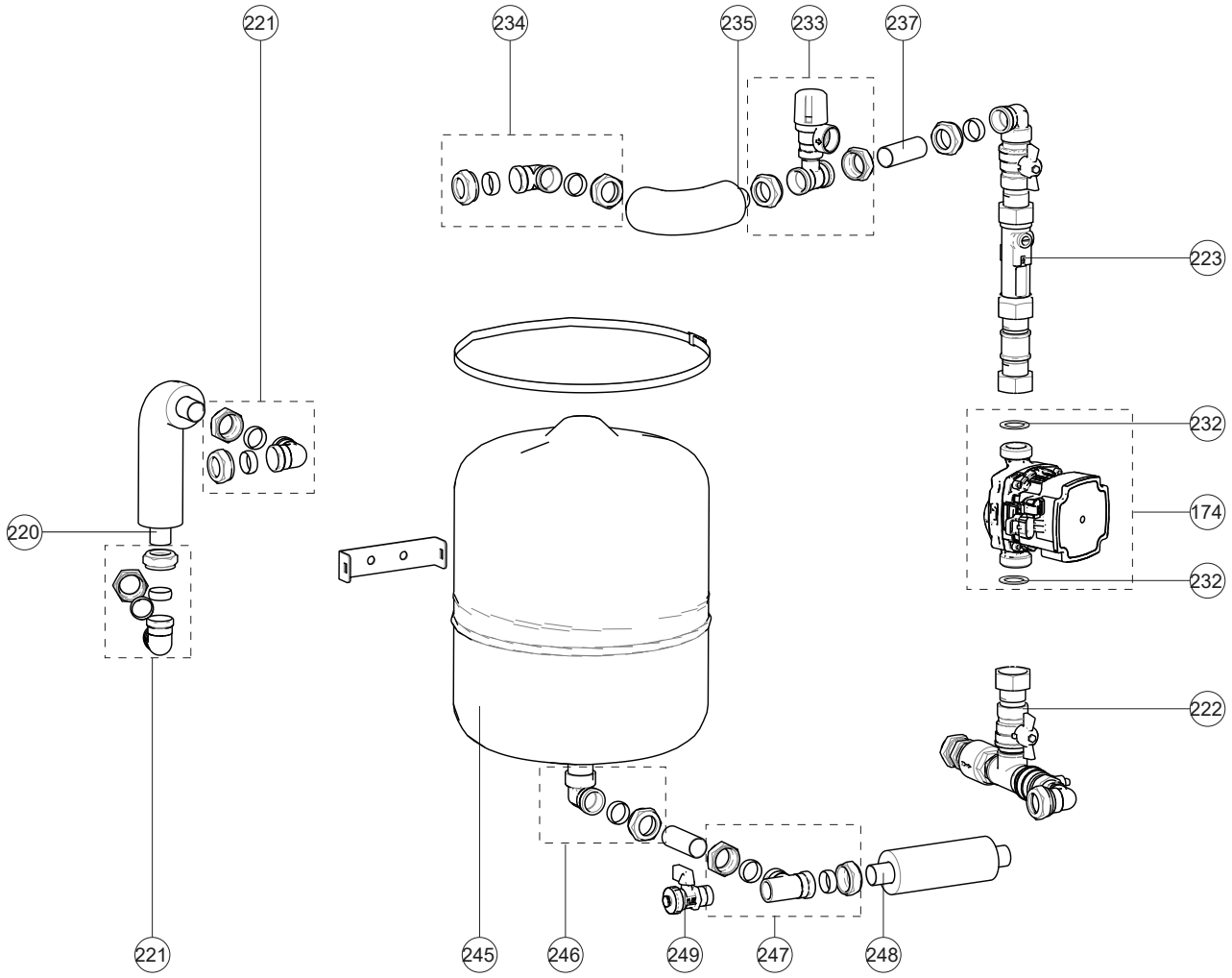

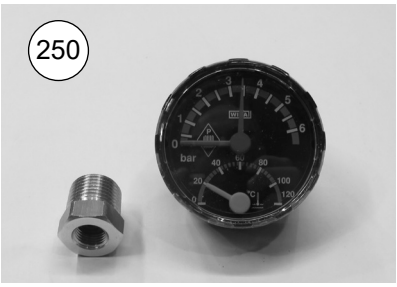

Pos.	Omschrijving	Art.nr	QR-Solar				
			DRUK (GLYCOL)				
	Type		QR25SC	QR38SC	QR25SC	QR38SC	
			200N	200N	380N	380N	
	Type warmtewisselaar		*OSS1*	*OSS2*	*OSS1*	*OSS2*	
	Art.nr. ketel		SA3BC50H	SA5BC50H	SA3BC50H	SA5BC50H	Status
	Art.nr. boiler		BA5SC59X	BA5SC59X	BA7SC59X	BA7SC59X	
	Bouwjaar		***2020>***				
174	Pomp UPM3 15-75 130 9U 230V SOLAR	S4877600	X	X	X	X	
220	Leiding collector retour	S4529000	X	X	X	X	
221	Kniekoppeling 22x22mm knel	S4166900	X	X	X	X	
222	Leidingset terugslagklep	S4608800	X	X	X	X	
223	Leidingset Taco-st 2,0-8,0 L/M 3/4"-3/4"	S5020700	X	X			
	Leidingset Taco-ST.4,0-15 l/min 1"-1"	S5020800			X	X	
232	Afdichting pomp ZLB	S0009000	2X	2X	2X	2X	
233	Overstort 1/2"bu 6 bar solar	S4530500	X	X	X	X	
234	Kniekoppeling 22x22mm knel	S4166900	X	X	X	X	
235	Leiding collector aanvoer ZGC	S4529700	X	X	X	X	
237	Leiding colletor retour (B)	S4499300	X	X	X	X	
245	Expansievat ZGC 18L/2,5BAR	S4528200	X	X	X	X	
246	Kniekoppeling 22 X 3/4"bi ko	S4353900	X	X	X	X	
247	T-Stuk 22 X 22 X 1/2" BI	S0017400	X	X	X	X	
248	Leiding expansievat ZGC	S4529600	X	X	X	X	
249	Vul-/aftapkraan	S1002200	X	X	X	X	
250	Thermo mano meter 120ø 6 BAR	S4530200	X	X	X	X	

Onderdelen ZonLichtBoilers terugloopsysteem tot 2005 (Systeem Luigjes)

van Standaard, EcoNorm, EcoTop, HotTop

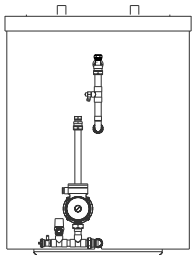

Standaard

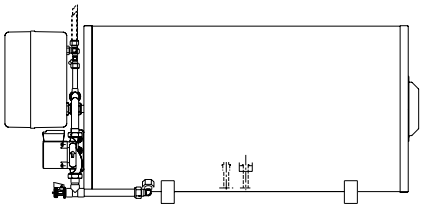

EcoNorm

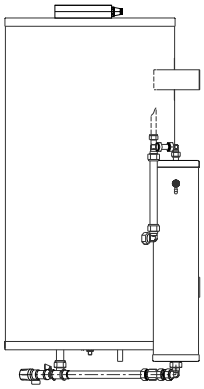

EcoTop

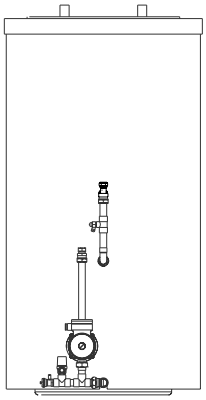

HotTop

Pos.	Omschrijving	Art.nr.	ZonLichtBoilers					Status
		Type	Standaard 120	EcoNorm 110	EcoTop 110	HotTop 200	HotTop 200 El.	
		Art.nr. boiler	SV12004H	NH11004H	EW11004H	HV20004H		
		Bouwjaar	***'97-'06***	***'97-'09***	***'97-'09***	***'97-'06***	***'97-'06***	
	SENSOR PT100 2,50M ZLC/ZLB/ZGC	S0017800	X	X	X	X	X	
	DOORSTR. BEGR. 22MM Ø3,1 ZLB	S0031700	X	X	X	X	X	
	POMP UPR 15-60+AFDICHTING ZLS		X	X	X	X	X	nml
	Energiezuinige pomp als alternatief:							
	Pomp UPM3 15-75 130 9U 230V SOLAR	S4877600	X	X	X	X	X	
	NTC SHR/BOILER/ZGC T2/T3/T8/T9	S4309700				X		
	NTC ZONNEBOILER INCL.BEUGEL ET	S4322000			X			
	NTC BOILER DOMP.Ø6/Ø8 +CLIP 5M	S4358610				X		
	INSPECTIELUIK CVB/H/CBS/ENH	S4448900		X				
	AFDICHTING INSP.LUIK CBS/ZLB/60/110	S4448700	X	X	X	X	X	
	BOILERVAT STANDAARD 120L	S4453600	X					nml
	IJKWEERSTAND 100 OHM ZLC	S0070900						
	DELTA-T REGELING (Besturing)							nml
	DISPLAY UNIT (Accessoire)							nml
	NTC SHR/BOILER/ZGC T2/T3/T8/T9	S4309700				X		
	Opties:							
	DRIEWEGKLEP SAM. VC2010 1"BU	S4313400			(X)	(X)		
	DRIEWEGKLEP MOTOR VC2010 SHR	S4334910			(X)	(X)		
	DRIEWEGKLEP HUIS VC 1"BU	S4228100			(X)	(X)		
	CARTRIDGE VC-DRIEWEGKLEP	S4268400						
	Sleutel cartridge driewegklep	S4452900						
	THERM.MENGVENT. ø15 KNEL	S4312500						
	DOORSTR. BEGR. 15MM Ø3,1 ZLB	S0031800	(X)	(X)	(X)	(X)	(X)	
	Grootschalig:							
	TACO-ST.2,0-8,0 L/M 3/4"-3/4"	S4464100						
	TACO-ST.5,0-15 L/MIN 1"-1"	S4464200						
(X)	Mogelijk optie bij dit type							

Onderdelen SolarStation van CBSolar (Glycol druksysteem) van mei 2008 tot mei 2011

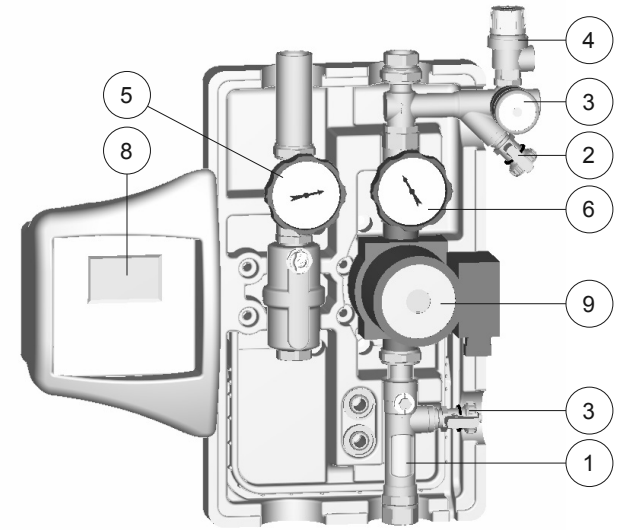

Pos.	Omschrijving	Art.nr.	SolarStation	Status
		Bouwjaar	*8/2008-2012*	
1	FLOWMETER VOOR SOLARSTATION	S4783400	X	
2	VUL- EN AFTAPKRAAN COLLECTORUNIT SOLARSTATION	S4783500	X	
3	DRUKMETER SOLARSTATION	S4783600	X	
4	OVERSTORT 6 BAR SOLARSTATION	S4783700	X	
5	KOGELKRAAN MET THERMOMETER ROOD AANVOER SOLARSTATION		X	nml
6	KOGELKRAAN MET THERMOMETER BLAUW RETOUR SOLARSTATION		X	nml
7	PT1000 TEMPERATUURVOELER SOLARSTATION	S4784000	X	
8	BESTURINGSKAST SOLARSTATION	S4784100	X	
9	WILO POMP COLLECTORUNIT SOLARSTATION		X	nml
	Collectoren:			
	PAKKINGRING 1"SOLAR SYSTEEM (GREEONETEC)	S4684200	X	

Onderdelen SolarStation (Glycol druksysteem) vanaf mei 2011

van EcoNorm^{II}, CBSolar^{II}, CBHotTop, ALEC

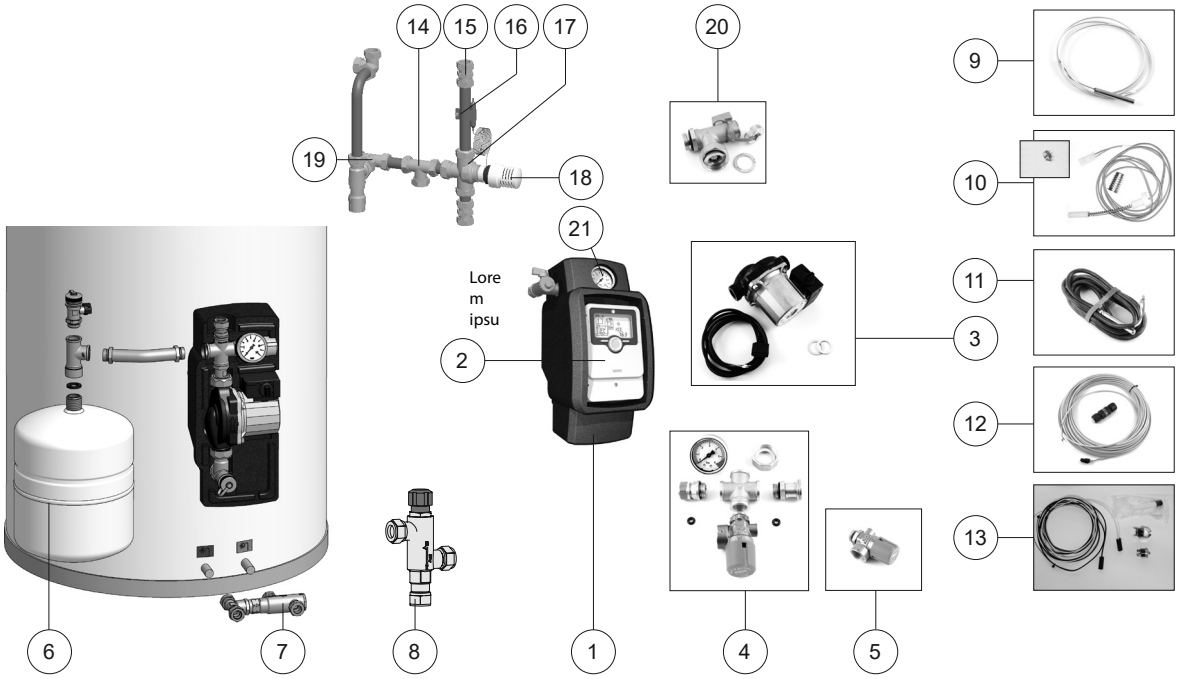

Pos.	Omschrijving	Art.nr.	EcoNorm^{II}		CBSolar^{II}			CBHotTop			ALEC	Q-Solar	Status
		Type	120	200	120	200	300	200	300	400	200/300	200/380	
		Bouwjaar					***2011>***						
1	Solarstation met regelaar Basic	Zie 3	X	X	X	X	X						
	Solarstation met regelaar Advanced	Zie 3						X	X	X	X		
2	Regelaar Basic CS2	COA2626U	X	X	X	X	X	X	X	X	X		
3	**Vanaf 2011 tot 2016**												
	Pompset A-Label+Regelaar Basic CS2	COA2636U	X	X	X	X	X	X	X	X	X		
	Na 2016:												
	PWM A-labelpomp ST15/7 inclusief pakkingen, kabel + molexstekker	S4439000	X	X	X	X	X	X	X	X	X		
4	Overstort/Manometerset solar	S4629500	X	X	X	X	X	X	X	X	X		
5	Overstort Solar	S4455900	X	X	X	X	X	X	X	X	X		
6	Expansievat 8L/los Solar systeem	COA1486U	X		X								
	Expansievat 18L/los Solar systeem	COA1496U		X		X	X				X		
	Expansievat 25L/los Solar systeem	COA2216U					X	X			X		
	Expansievat 35L/los Solar systeem	COA1506U						X	X				nml
7	Mengventiel universeel 15mm solar + T-stuk	COA3356U	X	X	X	X		X					
8	Mengventiel 22mm knel instelbaar	S4541000					X		X	X			
	Thermostatisch mengventiel 15mm knel	S4312500						X			X		
9	Collector- 2,5m2/Boilersensor PT1000 2m vanaf 400L	COA1516U								X			nml
	Alternatief:												
	Collector- 2,5M²/Boiler PT1000 10M	COA2646U											
10	Boilersensor PT-1000/L= 2m t/m 300L	COA2176U	X	X	X	X	X	X	X				
	Boilersensor NTC 10 (i.c.m CBHottop 200-300)	COA2496U						X	X	X			
	Boilersensor NTC 12 (i.c.m. CBHotTop 200-300)	COA2506U						X	X	X			
	Sensor PT-1000/Schroef M5	S4807800									X		
11	Collectorsensor Solar PT1000 10 mtr	COA2646U	X	X	X	X	X	X	X	X	X		
12	Verlengkabel sensorkabel 10m, vv stekker en IP68 connector	COA2236U	X	X	X	X	X	X	X	X	X		
13	'NZ-sets':												
	Brander-voorwaarde-thermostaat (BVT) A/E-Serie	COA2000U	i.c.m. A- of E-Serie Combiketel								X		
	Brander-voorwaarde-thermostaat (BVT) i-Serie	COA2416U	i.c.m. i-Serie Combiketel										
	Brander-voorwaarde-thermostaat (BVT) i Zone-Serie	AA20600U	i.c.m. i Zone-Serie Combiketel										
	NZ-set Q/QR-Combi	AA1ZB04H	i.c.m.Q of QR-Serie Combiketel										
14	T-stuk 22X22X22	S0031200									X		nml
	Afdichting pomp 1" (2X)	S0009000									X		
15	Koppeling 22X22 knel	S4372900									X		
	Leiding collector boven pomp	S4495100									X		
	Leiding collector onder pomp	S4495400									X		
	Wartel 1" CV onderbouw expansievat	S4756200									X		
16	Klembeugel temperatuurvoeler ALEC	S4832500									X		nml
17	Driewegmengventiel ALEC	S4831500									X		
18	Thermostaatknop mengventiel CV ALEC	S4831600									X		
19	Drukverschilregelaar DN3/4" ALEC	S4834400									X		
	Condensafvoerslang Ø23 ZW 2M	S4735700									X		
	Slangklem 20-32MM RVS	S4395600									X		
20	Vul-aftap set Solar systeem	S4629200	X	X	X	X	X	X	X	X	X		
21	Manometer pompset klein/groot	S4631500	X	X	X	X	X	X	X	X	X		
	Collectorsensoren												
	Collectorsensoren SolarCollector^{II} 1,6m^2												
	Bouwjaar						***1/4/2018>***						
	Collectorsensoren SolarCollector^{II} 1,6m^2												
	Clip-on sensor 22mm PT1000	COA3106U	X	X	X	X	X	X	X	X	X		
	Clip-on sensor 22mm PT100	COA2586U										X	
	Collectorsensoren SolarCollector^{II} 2,5m^2												
	Bouwjaar						***2011>***						
	Collector- 2,5m2/Boilersensor PT1000 10m	COA2646U	X	X	X	X	X	X	X	X	X		

ATAG

XL-Serie

ATAG

- XL70
- XL105
- XL140

Onderdelen mantel en achterwand XL-Serie

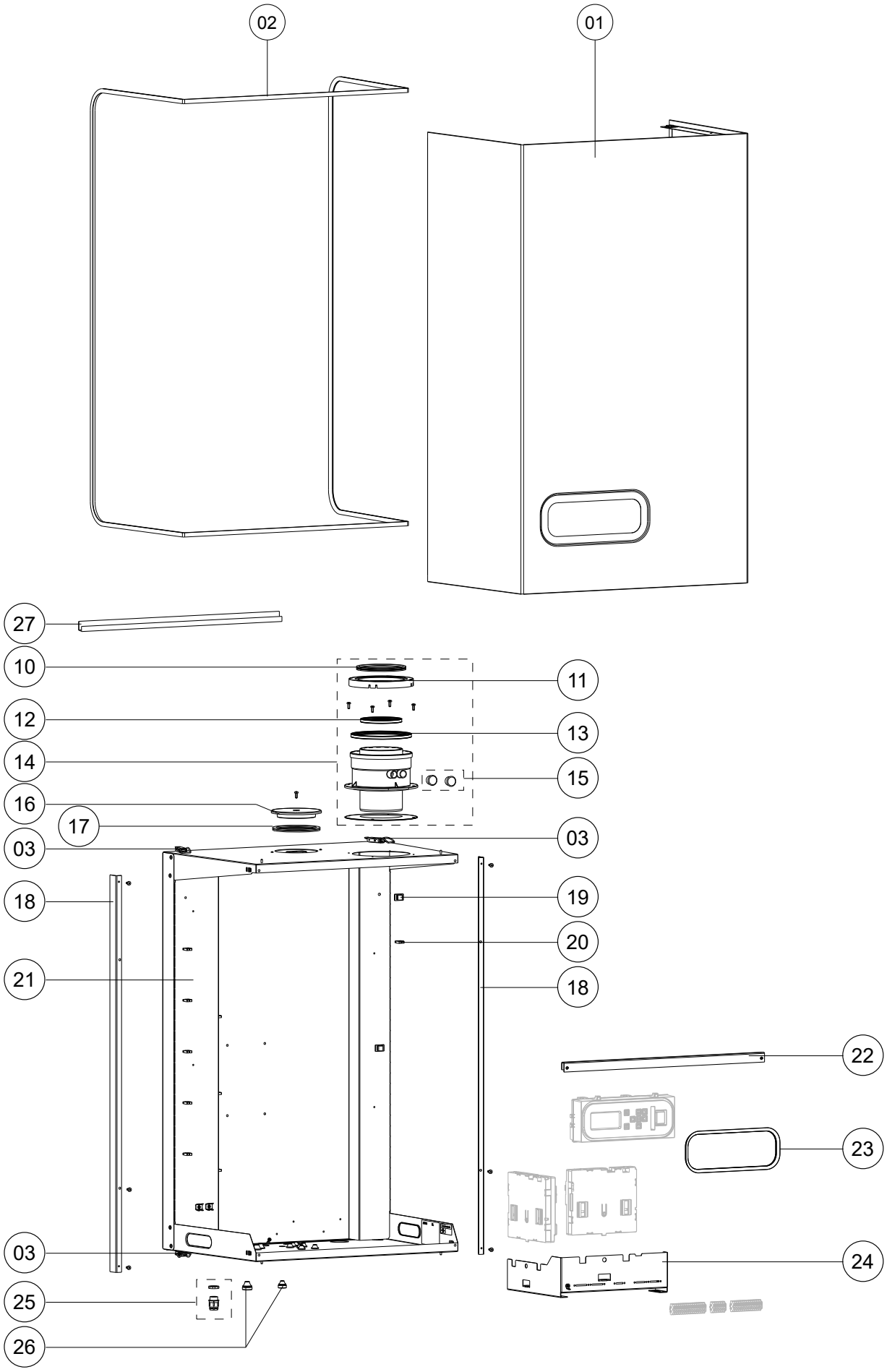

ATAG

Pos.	Omschrijving	Art.nr.	XL-Serie			
	Type		70	105	140	
	Type warmtewisselaar		*OSS4*	*OSS4*	*OSS4*	
				OSS2	*OSS4*	
	Art.nr. ketel		SA07000H	SA10500H	SA14000H	Status
			SA07010H	SA10510H	SA14010H	
		Bouwjaar		*2012-2021*		
1	Mantel XL incl. afdichting	S4809300	X	X	X	
2	Afdichting mantel XL	S4809100	X	X	X	
3	Sluiting	S1034100	X	X	X	nml
10	Afdichting deksel luchttoevoer ø110	S4763800	X	X	X	
11	Deksel luchttoevoer ø150/100	S4810800	X	X	X	
12	Rookgasafdichtring 100 mm XL (3x)	S4816800	X	X	X	
13	Luchttv.afdichtring 150 mm XL (3x)	S4816900	X	X	X	
14	Concentrisch aansluitstuk XL100/150	S4803000	X	X	X	
15	Stop conc. aansluitst. 100/150 (set v. 2)	S4831300	X	X	X	
16	Blinddeksel ø100 met schroef	S4810700	X	X	X	
17	Afdichting deksel luchttoevoer ø100	S4805600	X	X	X	
18	Hoeklijn ketelachterwand XL vert.		X	X	X	
19	Kabelclip kunststof		X	X	X	
20	Kabelgeleider kunststof		X	X	X	
21	Ketelachterwand XL		X	X	X	
22	Hoeklijn ketelachterwand XL hor.		X	X	X	
23	Afdichting MMI / mantel XL	S4801500	X	X	X	
24	Frame stuurautomaten XL		X	X	X	
25	PG Wartel 9 (set v. 4)	S4830800	X	X	X	
	PG Wartel 13,5 (set v. 4)	S4830900	X	X	X	
26	Kabeldoorvoertule EPDM IP67 M16 (set v. 4)	S4805700	X	X	X	
	Kabeldoorvoertule EPDM IP67 M20 (set v. 4)	S4811400	X	X	X	
27	Ophangbeugel wandmontage 1 ketel	S4341710	X	X	X	

Onderdelen warmtewisselaar XL-Serie

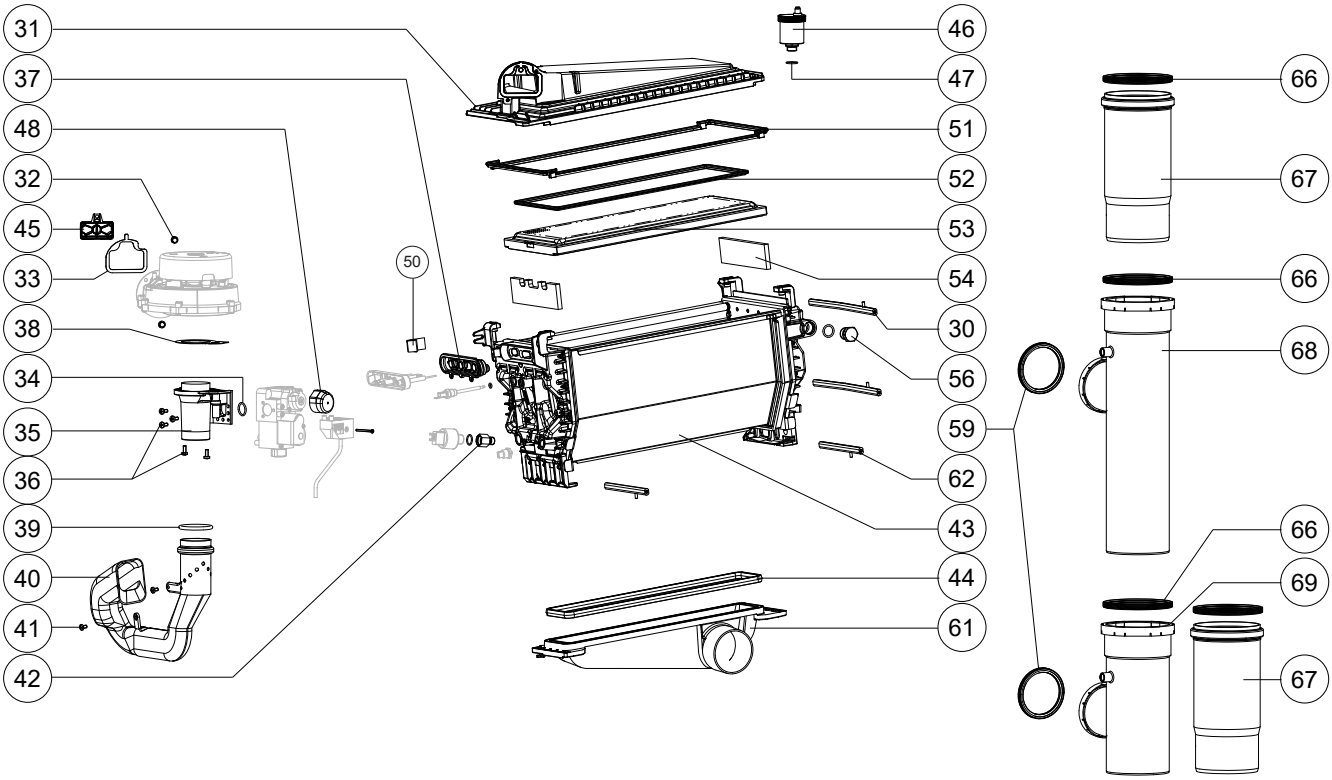

Pos.	Omschrijving	Art.nr.	XL-Serie			
	Type		70	105	140	
	Type warmtewisselaar		*OSS4*	*OSS4*	*OSS4*	
				OSS2	*OSS4*	
	Art.nr. ketel		SA07000H	SA10500H	SA14000H	Status
			SA07010H	SA10510H	SA14010H	
	Bouwjaar			*2012-2021*		
30	Klemstang bovenbak lang	S4310800	2X	4X	4X	
31	Bovenbak OSS4 - XL	S4825500	X	X	2X	
	Bovenbak OSS2 - XL	S4826000		X		
32	Bout m 5x16 din933.8.8 5x	S4313100	X	2X	2X	
33	Afdichting vent./bovenbak OSS4X	S4792600	X	X	2X	
	Afdichting vent./bovenbak	S4305700		X		
34	Afdichting gasblok-venturi	S4337610	X	2X	2X	
35	Venturi OSS3/4	S4319020	X	X	2X	
	Venturi OSS2	S4318920		X		
36	Bout m5x12 gr fase zs din7985 5x	S4418710	X	X	X	
37	Afd. Ionisatie/Ontsteking OSS	S4709800	X	2X	2X	
38	Afdichting venturi-ventilator	S4325610	X	2X	2X	
39	Afdichtring aanzuigst-vent.SHR	S4309500	X	2X	2X	
40	Aanzuigstuk OSS3/4	S4324720	X	X	2X	
	Aanzuigstuk OSS2	S4325510		X		
41	Schroef taptite m5x 8 ck-pd 3x	S4167500	X	2X	2X	
42	Waterslot druksensor	S4325900	X	2X	2X	
43	Wisselaar OSS4		X	X	2X	
	Wisselaar OSS2			X		
	Kogelkopsleutel	S4363710				
44	Afd. Onderbak OSS3/4	S4724500	X	X	2X	
	Afd. Onderbak OSS2	S4714900		X		
45	Terugslagklep bovenbak	AA000100	X	2X	2X	
46	Ontluchter E/PF/SHR chroom	S4419110	X	2X	2X	
47	O-ring ø13,94x2,62 ontl.SHR 2x	S4342300				
48	Dop gasblok	S4753900	X	2X	2X	
50	Veer electrode ionisatie/ontst.OSS	S4710400	X	2X	2X	
51	Afd. Wsslr/Bovenbak 0SS3/4	S4719900	X	X	2X	
	Afd. Wsslr/Bovenbak OSS2	S4718400		X		
52	Afd. Brander/Bovenbak OSS3/4	S4717400	X	X	2X	
	Afd. Brander/Bovenbak OSS2	S4717300		X		
53	Brandercassette OSS4	S4825600	X	X	2X	
	Brandercassette sam. OSS2	S4714700		X		
	Brandercassette sam. XL70 Propaan		X			
	Brandercassette sam. XL105 Propaan			X		
	Brandercassette sam. XL140 Propaan				X	
54	Set Isolatieplaten OSS	S4730900	X	X	X	
	Revisieset isolatieplaten+lijm+klemmen	S4472810	X	X	X	
56	Stop 1/4"	S4674500	X	2X	2X	
59	Rookgasafdichtring 80 mm XL (3x)	S4816700	X	2X	2X	
61	Condensbak OSS2 - XL	S4795600		X		
	Condensbak OSS4 - XL	S4792500	X	X	X	
62	Klemstang condensbak	S4310700	2X	4X	4X	
66	Rookgasafdichtring 110 mm XL (4x)	S4804100	4X	4X	4X	
67	Rookgasschuifpijp ø110 XL	S4810900	X	X	X	
68	Rookgas T-pijp boven ø110/ø80 XL	S4796200	X	X	X	
69	Rookgas T-pijp onder ø110/ø80 XL	S4811300		X	X	

Zie voor complete Onderhoudssets pagina 187.

Onderdelen leidingen XL-Serie

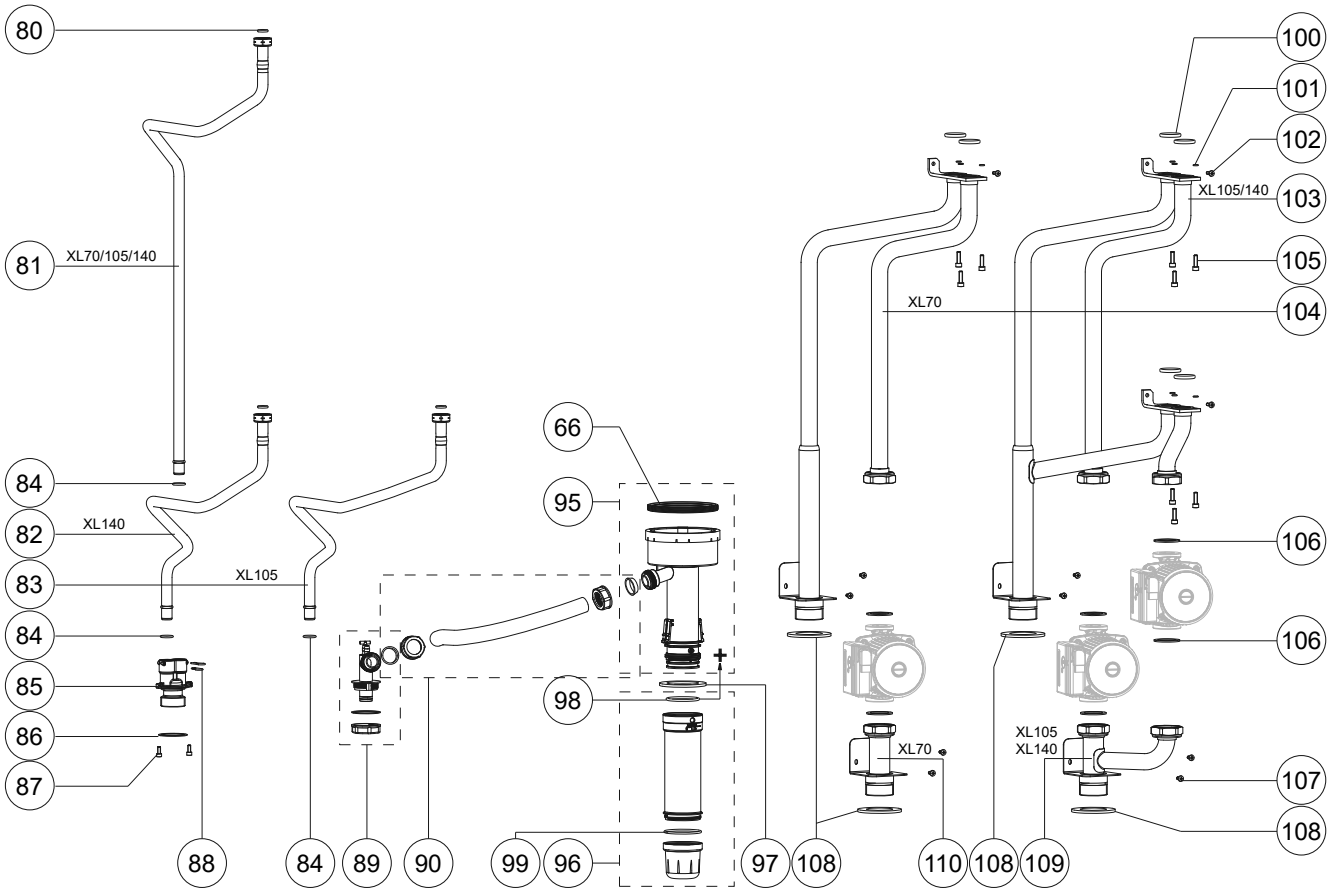

Onderdelen elektrische komponenten XL-Serie

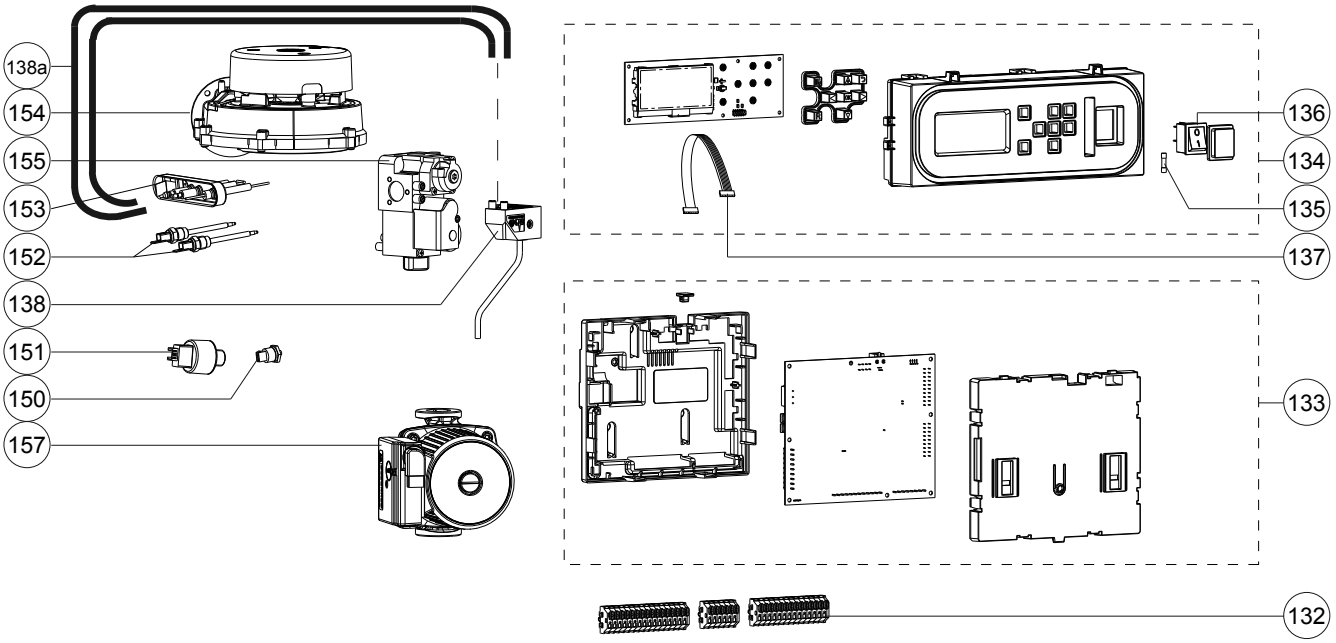

ATAG

Pos.	Omschrijving	Art.nr.	XL-Serie			
	Type		70	105	140	
	Type warmtewisselaar		*OSS4*	*OSS4*	*OSS4*	
				OSS2	*OSS4*	
	Art.nr. ketel		SA07000H	SA10500H	SA14000H	Status
			SA07010H	SA10510H	SA14010H	
	Bouwjaar			*2012-2021*		
80	O-ring ø 14.30x2.40 gasleiding A(3x)	S4749500	X	2X	2X	
81	Gasleiding lang XL	S4800600	X	X	X	
82	Gasleiding kort XL140	S4800700			X	
83	Gasleiding kort XL105/110	S4800800		X		
84	O-ring (Set v. 3)	S4803500	1X	2X	2X	
85	Doorvoer gasleiding XL70 mono	S4802700	X			
	Doorvoer gasleiding XL105/110/140 duo	S4745600		X	X	
86	Afdichting doorvoer gasleiding	S4802800				
87	Bout M5x12 Imbus (3x)	S4440000	2X	2X	2X	
88	Borgclip leidingen hydroblok (10x)	S4747100	2X	2X	2X	
89	Doorvoer condensafvoer XL cpl	S4831100	X	X	X	
90	Mantelbuis incl wartels	S4831200	X	X	X	
95	Sifon pijp intern XL	S4803100	X	X	X	
96	Sifon extern XL cpl.	S4825700	X	X	X	
97	Doorvoerrubber sifon		X	X	X	
98	O-ring ø50x3.50 sifonbeker SHR	S4316400	X	X	X	
99	O-ring ø56.82x2.62 sifonbeker XL	S4804500	X	X	X	
100	O-ring ø29.74x3.53 aanv./ret. (2x)	S4312300	2X	4X	4X	
101	O-ring ø4.76x1.78 borg WW (3x)	S4322320	3X	6X	6X	
102	Zelftapper 4,8x13 scherp (5x)		X	2X	2X	
103	Leiding aanvoer XL105/110/140 duo	S4802200		X	X	
104	Leiding aanvoer XL70 mono	S4802300	X			
105	Bout bevestiging wisselaar M6x20RVS (3x)	S4307220	3X	6X	6X	
106	Pomppakking 3/2" 2x	S4807900	2X	4X	4X	
107	Zelftapper 4,8x9,5 (5x)		4X	4X	4X	
108	Doorvoerrubber leiding XL	S4802900	X	X	X	
109	Leiding retour XL105/110/140 duo	S4802400		X	X	
110	Leiding retour XL70 mono	S4802500	X			

Pos.	Omschrijving	Art.nr.	XL-Serie			
	Type		70	105	140	
	Type warmtewisselaar		*OSS4*	*OSS4*	*OSS4*	
				OSS2	*OSS4*	
	Art.nr. ketel		SA07000H	SA10500H	SA14000H	Status
			SA07010H	SA10510H	SA14010H	
	Bouwjaar			*2012-2021*		
132	Kabelboomset XL	S4825800	X	X	X	
133	Stuurautomaat BIC XL	S4825300	X	2X	2X	
	Stuurautomaat + MMI 70	S4906000	X			
	Stuurautomaat + MMI 105	S4907000		X		
	Stuurautomaat + MMI 120/140	S5029000			X	
134	MMI - XL in behuizing	S4825400	X	X	X	
135	zekering 6,3 AT H 250V (3x)	S4823100	X	X		
136	Hoofdschakelaar 230V	S4801700	X	X	X	
137	Bandkabel BIC-MMI XL	S4802100	X	X	X	
138	Ontstekingstrafo XL	S4802600	X	2X	2X	
138a	Bougiekabelset XL-/A-Serie	S4754400	X	2X	2X	
150	NTC retour 10K A-serie	S4746000	X	2X	2X	
151	Waterdruksensor + waterslot	S4466300	X	2X	2X	
152	NTC T1 aanvoer 10K A-serie Vanaf P1230xxxxx (9/'12) ook T1a	S4745900	2X	3X	4X	
153	Ontstekingselectrode+Afdichting	S4710100	X	2X	2X	
154	Ventilator 230V - XL OSS4	S4760800	X	X	2X	
	Ventilator 230V OSS1/2	S4742800		X		
155	Gasregelblok 230V	S4751900	X	2X	2X	
157	**Tot P15xxxxxxx (1/'15):**					
	Pomp UP 25-80 - XL	S4810300	X	X	2X	
	Pomp UP 25-60 - XL	S4810200		X		
	Vanaf P15xxxxxxx (1/'15):					
	Pomp UPMGEO 25-85 XL (Energiezuinig)	S4810500	X	X	2X	
	Pomp UPM2 25-60 XL (Energiezuinig)	S4810400		X		

Accessoires XL-Serie

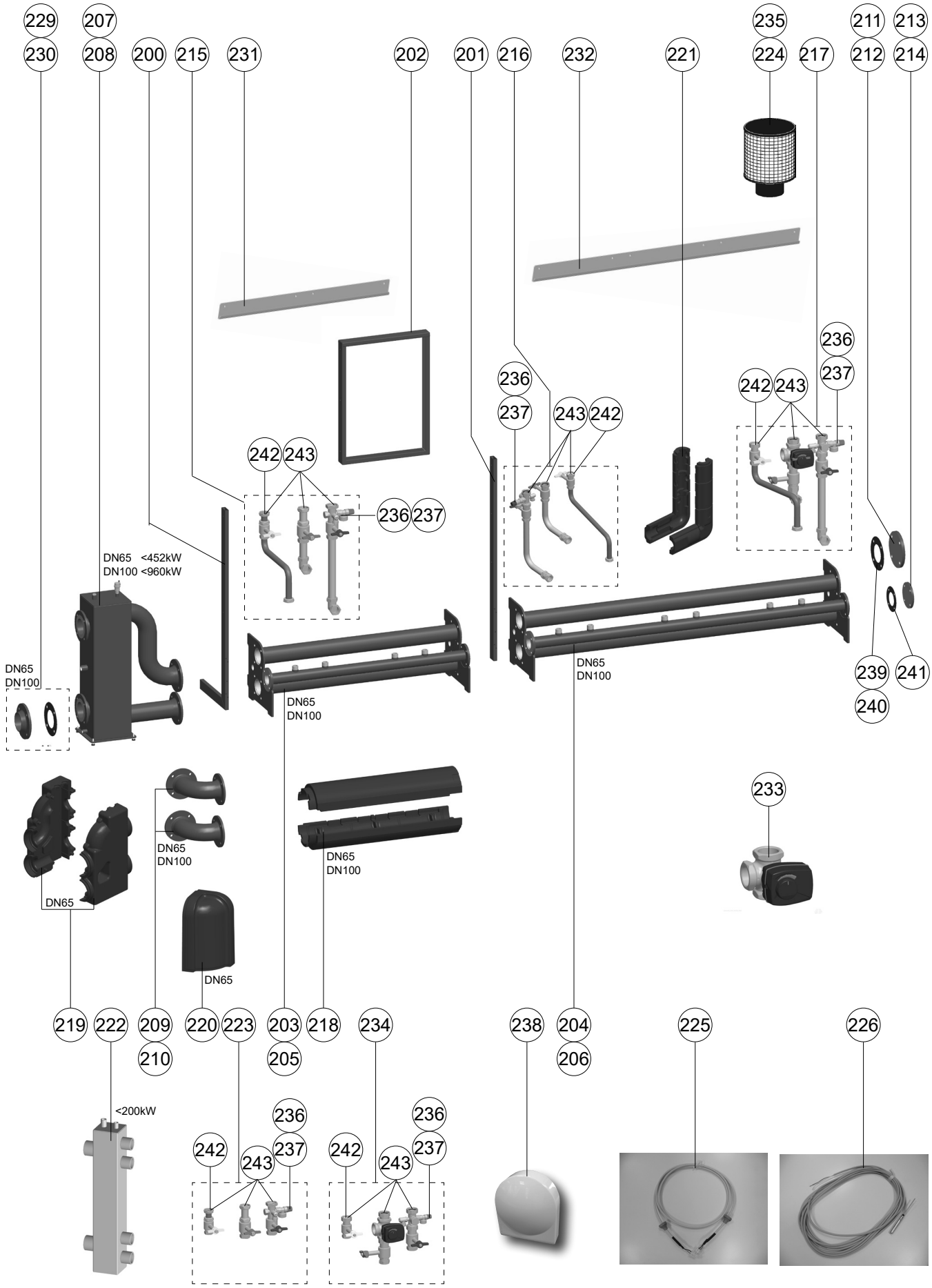

ATAG

Pos.	Omschrijving	Art.nr.	XL-Serie			
	Type		70	105	140	
	Type warmtewisselaar		*OSS4*	*OSS4*	*OSS4*	
				OSS2	*OSS4*	
	Art.nr. ketel		SA07000H	SA10500H	SA14000H	Status
			SA07010H	SA10510H	SA14010H	
	Bouwjaar			***2012-2021***		
200	L-frame voor ruggelingse opstelling		X	X	X	nml
201	I-vormige staander		X	X	X	nml
202	Ketelframe		X	X	X	nml
203	Hoofdleiding A/R DN 65+Gas DN50 2/4		X	X	X	nml
204	Hoofdleiding A/R DN 65+Gas DN50 3/6		X	X	X	nml
205	Hoofdleiding A/R DN100+Gas DN65 2/4		X	X	X	nml
206	Hoofdleiding A/R DN100+Gas DN65 3/6		X	X	X	nml
207	Open verdeler tot 452Kw DN 65		X	X	X	nml
208	Open verdeler tot 960Kw DN100		X	X	X	nml
209	Bochtenset 90° aanvoer/retour DN 65		X	X	X	nml
210	Bochtenset 90° aanvoer/retour DN100		X	X	X	nml
211	Blindflens DN 65 A/R (2x)		X	X	X	nml
212	Blindflens DN100 A/R (2x)		X	X	X	nml
213	Blindflens DN 50 Gas (1x)		X	X	X	nml
214	Blindflens DN 65 Gas (1x)		X	X	X	nml
215	Aansluitleidingset lijnopstelling		X	X	X	nml
216	Aansluitleidingset rugopstelling		X	X	X	nml
217	Aansluitleidingset met driewegklep		X	X	X	nml
218	Isolatieset header DN65/100 A/R	S5063500	X	X	X	
219	Isolatieset open verdeler DN65		X	X	X	nml
220	Isolatieset 90° Bochtenset DN65	S5063700	X	X	X	
221	Isolatieset Aansluitleidingset	S5063600	X	X	X	
222	Open verdeler 1-2 XL ketels (max. 200kW)		X	X	X	nml
223	Aansluitleidingset incl.appendages soloketel		X	X	X	nml
224	Luchtfilter	AX00540U	X	X	X	
225	Buscommunicatiekabel ketel-ketel	AX00600U	X	X	X	
	Buscommunicatie verlengkabel		X	X	X	nml
226	Temperatuursensor open verdeler T10	3905045	X	X	X	
227	Pomp UPM 25-60 ERP A-Label XL	S4810400	X	X	X	
228	Pomp UPM 25-85 ERP A-Label XL	S4810500	X	X	X	
229	Lasflens set DN 65 + Gas DN 50		X	X	X	nml
230	Lasflens set DN100 A/R + Gas DN 65		X	X	X	nml
231	Ophangbeugel XL 2 ketels		X	X	X	nml
232	Ophangbeugel XL 3 ketels		X	X	X	nml
233	Driewegklephuis XL	S4821500	X	X	X	
	Motor driewegklep XL	S4821600	X	X	X	
234	Aansluitleidingset met 3wegklep soloketel		X	X	X	nml
235	Cartridge luchtfilter XL	AX00770U	X	X	X	
236	Overstortventiel 3 bar 3/4" bi CE	S4839100	X	X	X	
237	Overstortventiel 4 bar 3/4" bi CE	S4831000	X	X	X	
238	Buitenvoeler 10kOhm	ARZ0055U	X	X	X	
239	AFDICHTING FLENS PN6 DN65 WATER	S4763600	X	X	X	
240	AFDICHTING FLENS PN6 DN100 WATER	S4763700	X	X	X	
241	PAKKINGRING FLENS PN6 DN50 GAS	S4763500	X	X	X	
242	Pakkingring gaskoppeling 5/4"(2x)	S4764200	X	X	X	
243	Afdichtingset aansluitset	S4843300	X	X	X	
244	PAKKINGRING FLENS PN6 DN65 GAS	S4820000	X	X	X	
245	Knelkap ø35 messing (2x)		X	X	X	nml
246	Afsluitkap gas 5/4"		X	X	X	nml

Descale waterontharder

ATAG

Per 28-11-2024 heeft Fegon waterbehandeling de verkoop- en serviceactiviteiten van de Descale waterontharder overgenomen. (078) 890 74 44 voor technische ondersteuning en/of voor het maken van een afspraak voor onderhoud of voor service-onderdelen.
De Descale waterontharder en onderdelen hiervoor zijn verkrijgbaar bij Rensa en Gevier groothandel.

- Descale 5
- Descale 10
- Descale 15
- Descale 20
- Descale 30

Onderdelen Descale waterontharders

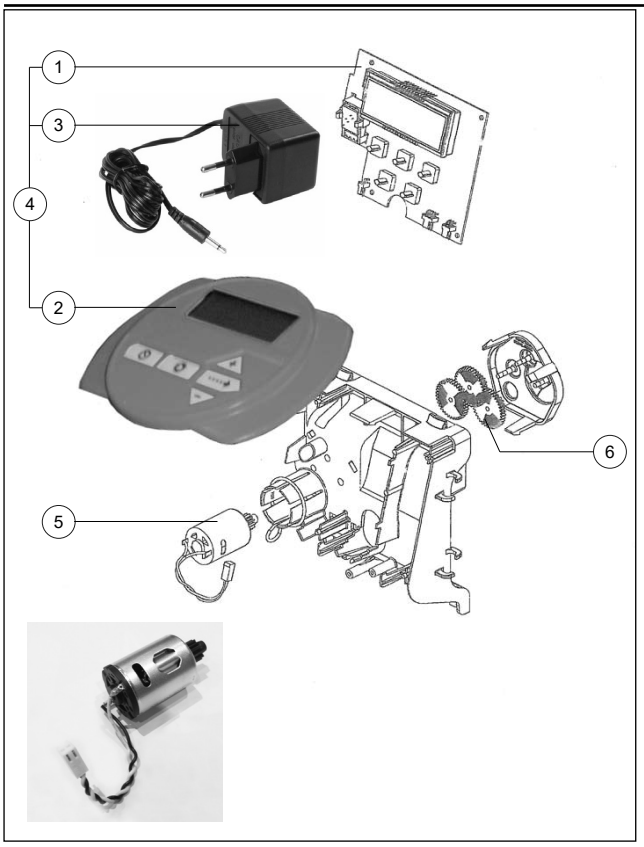

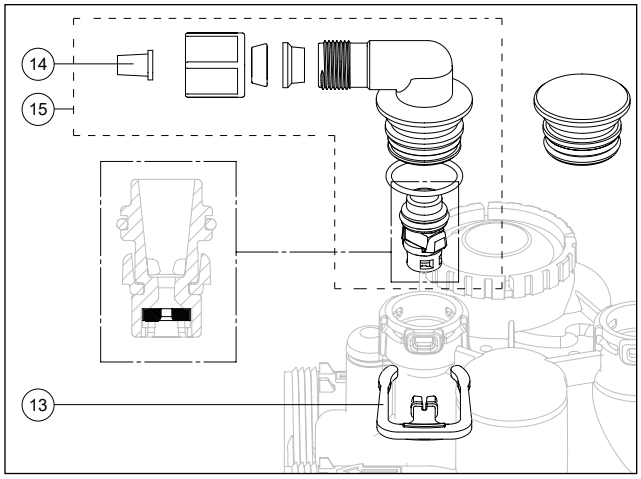

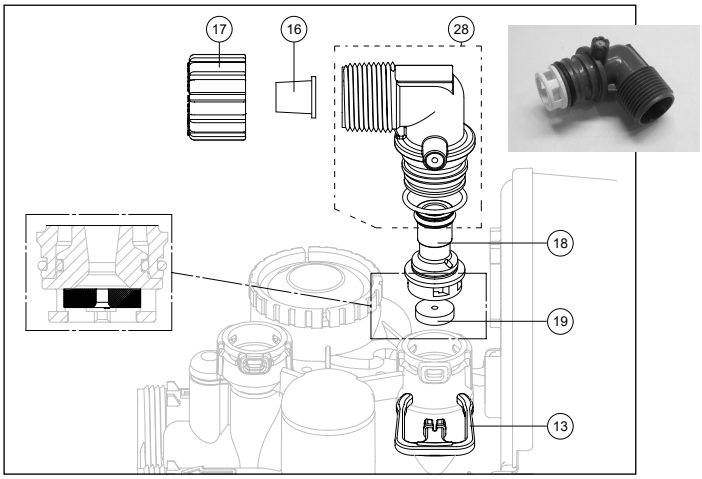

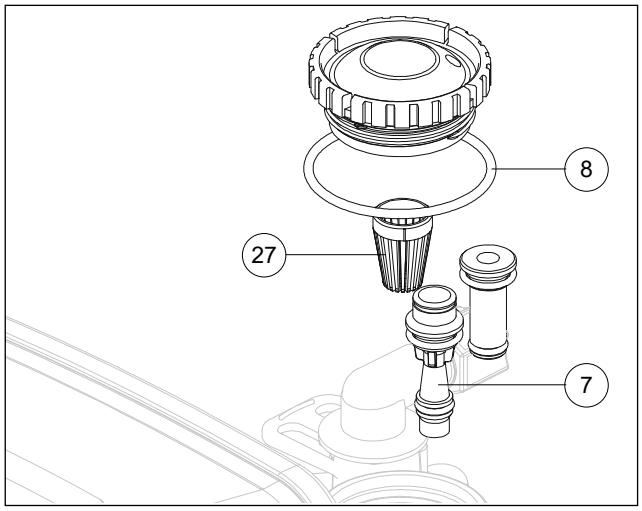

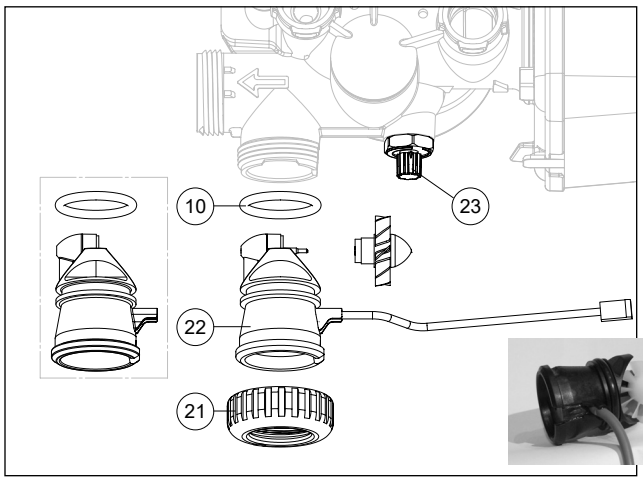

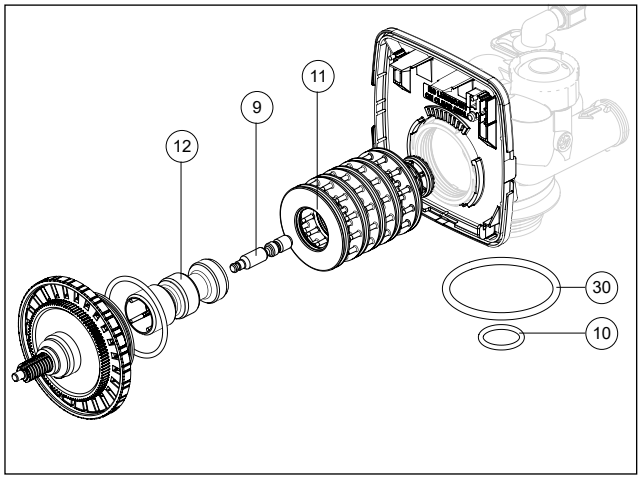

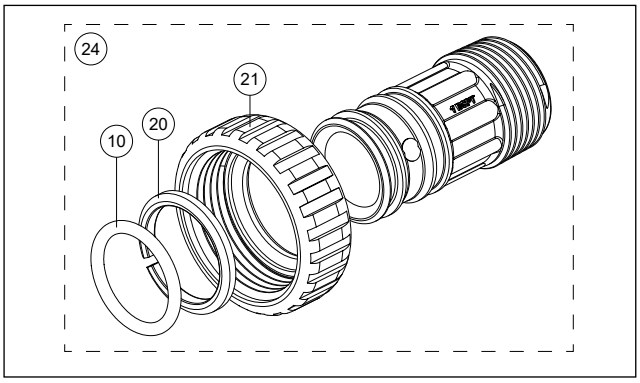

ATAG

Pos.	Omschrijving	Art.nr	Descale					Status
		Type	5	10	15	20	30	
		Art.nr. toestel	AA00010B	AA00020B	AA00030B	AA00040B	AA00110B	
		Bouwjaar	*2009- 1/2024*					
	Vanaf software-versie 301 (8/'18>):							
1	BESTURINGSPRINT V301> WATERONTHARDER	S4797310	X	X	X	X	X	
2	TIMER WATERONTHARDER	S4797410	X	X	X	X	X	
3	VOEDINGSTRAFO V301> WATERONTHARDER	S4797510	X	X	X	X	X	
	Tot en met software-versie 300 (>8/'18):							
4	OMBOUWSET ELECTRONIC WATERONTHRDR	S4981000	X	X	X	X	X	
5	MOTOR WATERONTHARDER	S4797600	X	X	X	X	X	
6	TANDWIEL 12X36	S4840200	X	X	X	X	X	
7	INJECTOR PAARS WATERONTHARDER	S4797900				X		
	INJECTOR BRUIN WATERONTHARDER	S4798000			X			
	INJECTOR ZWART WATERONTHARDER	S4798100	X	X				
	INJECTOR WIT WATERONTHARDER	S5017900					X	
8	O-RING 135	S4813100	X	X	X	X	X	
9	ZUIGERPEN	S4811800	X	X	X	X	X	
10	O-RING 215	S4813000	X	X	X	X	X	
11	SPACER STACK	S4811700	X	X	X	X	X	
12	ZUIGER UP FLOW WATERONTHARDER	S4797800	X	X	X	X	X	
13	KLEMBEUGEL ROOD WATERONTHARDER	S5017100	X	X	X	X	X	
14	STEUNHULS WARTEL PEKELZUIGER SLANG	S4812800	X	X	X	X	X	
15	KNIE VOOR SLANG WATERONTHARDER	S5017600	X	X	X	X	X	
16	KLEMHULS AANSLUITKNIE	S4812200	X	X	X	X	X	
17	WARTEL AANSLUITKNIE	S4812100	X	X	X	X	X	
18	BEHUIZING DFLC	S4812500	X	X	X	X	X	
19	RING DFLC 1,3 GPM FOR 3/4"	S4812400	X		X			
	RING DFLC 1,7 GPM FOR 3/4"	S4812300		X		X		
	RING DFLC 2,7 GPM FOR 3/4"	S5019100						
20	STEUNRING KOPPELING AANSLUITKRAAN	S4812600	X	X	X	X	X	
21	WARTEL KOPPELING AANSLUITKRAAN	S4812700	X	X	X	X	X	
22	WATERMETER WATERONTHARDER	S4797700	X	X	X	X	X	
23	WS1 MENGKLEP SAM.	S5017500	X	X	X	X	X	
24	AANSLUITKOPPELING AFSLUITKRAAN 3/4	S4813400	X	X	X	X	X	
25	O-RING 214	S4813300	X	X	X	X	X	
26	BYPASS AANSLUITKRAAN	S4813600	X	X	X	X	X	
27	FILTER INJECTOR	S4811900	X	X	X	X	X	
28	AANSLUITKNIE MET BELUCHTER	S4812000	X	X	X	X	X	
29	O-RING 112	S4813200	X	X	X	X	X	
30	O-RING 337	S5041600	X	X	X	X	X	

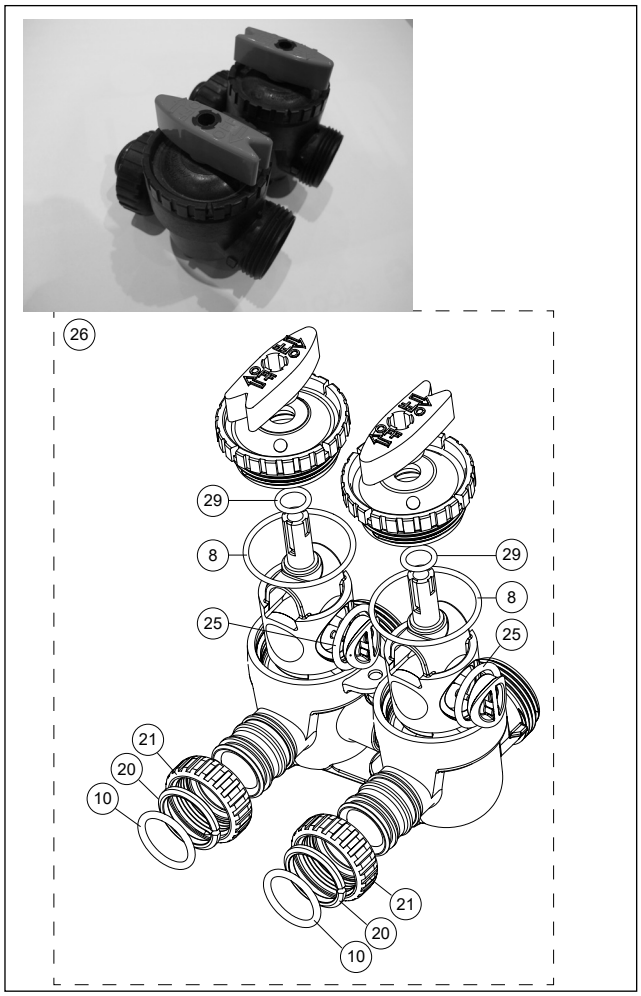

40

41

42

43

44

45

46

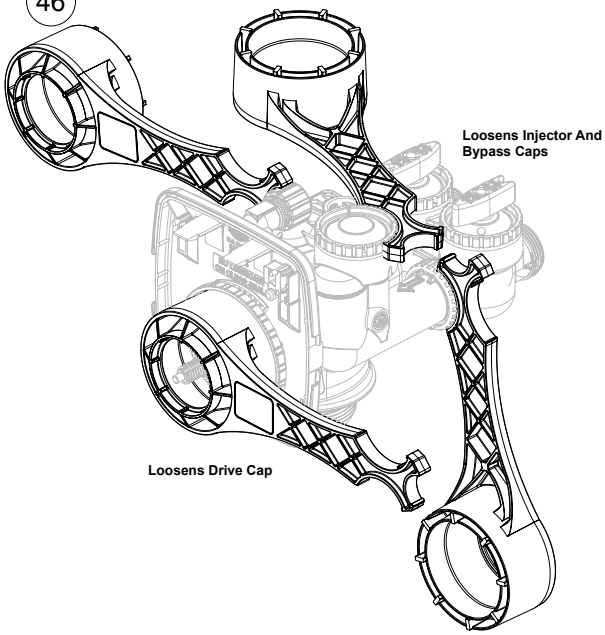

47

48

Pos.	Omschrijving	Art.nr	Descale					
		Type	5	10	15	20	30	Status
		Art.nr. toestel	AA00010B	AA00020B	AA00030B	AA00040B	AA00110B	
		Bouwjaar	***2009- 1/2024***					
40	VLOTTERKRAAN WATERONTHARDER	S5017200	X	X	X	X	X	
41	DEKSEL VLOTTERKAMER	S5017300	X	X	X	X	X	
42	DEKSEL EN BOVENKAP WATERONTHARDER	S5017400	X	X	X	X	X	
43	DEKSEL LOS WATERONTHARDER	S5017450	X	X	X	X	X	
44	KABEL DISPLAY WATERONTHARDER	S4838200	X	X	X	X	X	
45	SLANG WATERONTHARDER	S5017700	X	X	X	X	X	
46	SLEUTEL TBV ONDERHOUD DESCALE	AA00100B	X	X	X	X	X	
47	AQUATEST ATAG	AA00050B	X	X	X	X	X	
48	FLEXIBELE WATERAANSLUITSLANG	S5018000	X	X	X	X	X	
49	AFDICHTRING 3/4" 2MM DESCALE (4X)	S5058500	X	X	X	X	X	
	Inhoud zak met onderdelen bij Descale:							
16	KLEMHULS AANSLUITKNIE	S4812200	X	X	X	X	X	
17	WARTEL AANSLUITKNIE	S4812100	X	X	X	X	X	
45	SLANG WATERONTHARDER	S5017700	X	X	X	X	X	
49	AFDICHTRING 3/4" 2MM DESCALE (4X)	S5058500	X	X	X	X	X	

Zone Modules

- Menggroep module II
- Menggroep module III
- Directe groep module II
- Directe groep module III

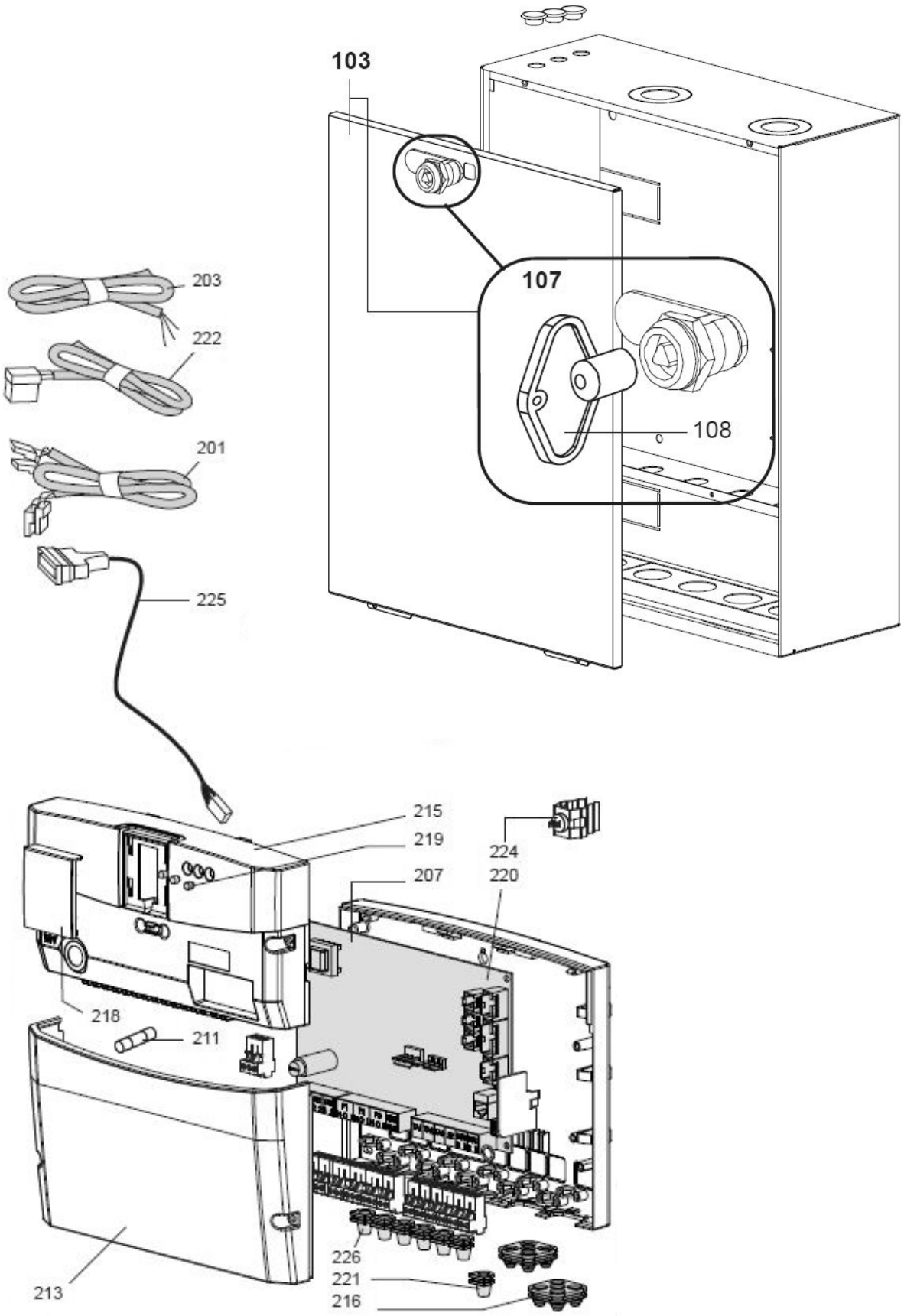
103
107
108
203
222
201
225
215
219
224
207
220
218
211
226
221
216
213

Pos.	Omschrijving	Art.nr	Model	zone modules Meng-groep Module II AA10600U	Meng-groep Module III AA10700U	Directe Groep Module II AA10800U	Directe Groep Module III AA10900U	Zone Manager AA11000U	Zone Manager Light AA11200U	Status
	Bouwjaar					***2019>***				
10	STEKKER 2-POLIG	65111933							X	
13	2-ZONE SYSTEEMBEHEERMODULE MET DRAI	65116727-01							X	
14	ZEKERING 5X20 RIT. 2 A 250V	65112137							X	
15	EXTERNE VOEDINGSKABEL	65117864							X	
16	STEKKER LUMBERG 3611 02 F65 K01 ME08	65116736							X	
	VOEDINGSKABEL	65116902							X	
103	VOORPANEEL	65110917				X	X			
103	VOORPANEEL	65110920		X	X					
107	SLUITSTUK	65110919		X	X	X	X			
108	SLEUTEL	65115365								
201	BEDRADING SONDE ZONE 3	65112108			X		X			
	BEDRADING SONDE ZONE 1 EN 2	65112124		X	X	X	X			
	VOELERSKABEL GEBIED 1&2	65114040						X		
	VOELERSKABEL GEBIED 3	65114041						X		
203	BEDRADING ONSTEKING	65112104		X	X	X	X			
207	ZONE CONTROL ADAPTER EVO	65112103-04		X	X	X	X	X		
211	ZEKERING 5X20 RIT. 2 A 250V	65112137		X	X	X	X	X		
213	DEKSEL ONDER	65112121		X	X	X	X	X		
214	STEKKER 2-POLIG	65111933		X	X	X	X	X		
215	DEKSEL BOVEN	65112120		X	X	X	X	X		
216	KABELHOUDER	65112123		X	X	X	X	X		
217	3 POLIGE STEKKER LUMB. 3611	65113904		X	X			X		
218	PANEEL (BOVEN) BEHUIZING	65112122		X	X			X		
219	LED	998570		X	X	X	X	X		
220	RONDEL	65112054		X	X	X	X	X		
221	KABELKLEM (5 ST.)	65112051		X	X					
222	BEDRADING DRIEWEGKLEP ZONE 2	65112125		X	X					
	BEDRADING DRIEWEGKLEP ZONE 3	65112126			X					
	BEDRADING POMP ZONE 1	65112105	/P1	X	X	X	X			
	BEDRADING POMP ZONE 2	65112109	/P2	X	X	X	X			
	BEDRADING POMP ZONE 3	65112110	/P3		X		X			
224	VOELER NTC	65103502						X		
225	KABEL VENTIEL GEBIEDEN MIX ZONE 1&2	65114042						X		
	MIX VENTIEL KABEL ZONE 3	65114043						X		
226	KABELDOORVOER BLIND	569720		X	X	X	X	X		
250	ZONE MANAGER KIT	65122313						X		

Zone Manager Light

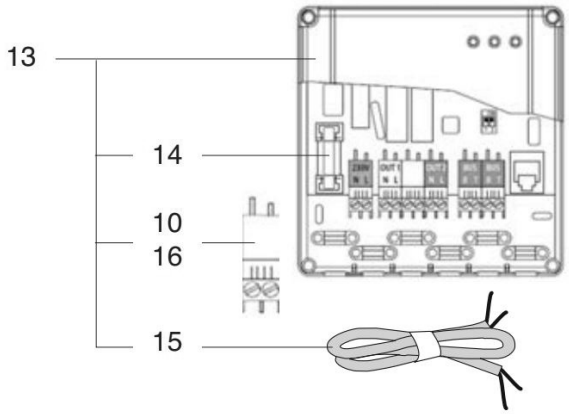

Zone Modules - hydraulisch gedeelte menggroep

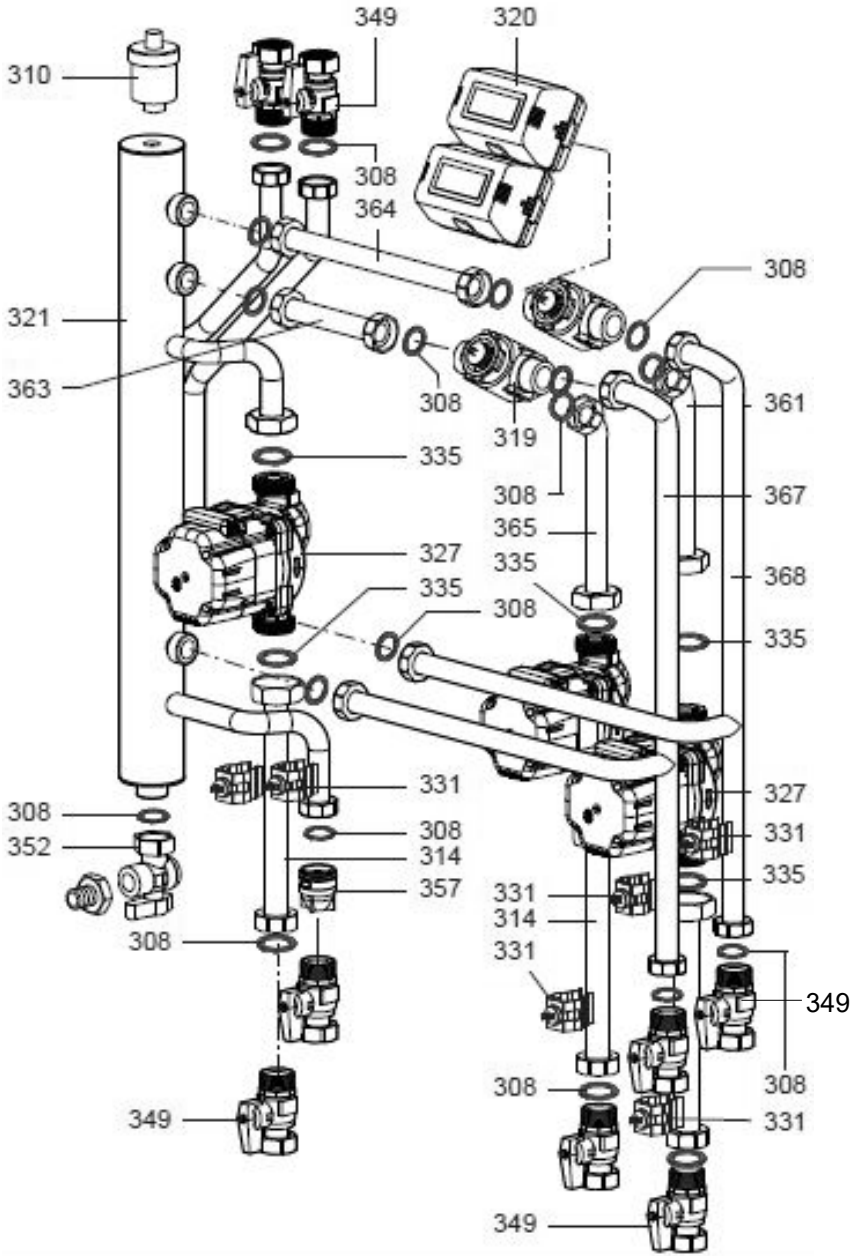

Pos.	Omschrijving	Art.nr	Model	zone modules Meng-groep Module II AA10600U	Meng-groep Module III AA10700U	Directe Groep Module II AA10800U	Directe Groep Module III AA10900U	Zone Manager AA11000U	Zone Manager Light AA11200U	Status
	Bouwjaar					***2019>***				
308	AFDICHTING WATER/GAS 3/4	573520		X	X					
310	ONTLUCHTINGSKLEP 3/8	571639		X	X					
314	BUIS VETREK ZONES 1-2-3	65113889		X	X					
319	DRIEWEGKLEP HUIS	65103416		X	X					
320	DRIEWEGKLEP MOTOR	65103417		X	X					
321	COLLECTOR (MGM II)	65117042		X						
	COLLECTOR (MGM III)	65117043			X					
327	CIRCULATIEPOMP	65112107		X	X					
331	AANLEGVOELER NTC MET CLIP	65112082		X	X					
335	AFDICHTING WATER/GAS 1Z	569387		X	X					
349	KLEP 3/4Z	65110635		X	X					
352	KRAAN 3/4	65104694		X	X					
357	TERUGSLAGKLEP	65113508		X	X					
361	BUIS UITGANG MENGKRAAN - POMP	65106882			X					
363	BUIS VETREK ZONE 2	65106884			X					
364	BUIS VETREK ZONE 3	65106885			X					
365	BUIS UITGANG MENGKRAAN - POMP	65106886		X	X					
367	BUIS RETOUR ZONE 2	65106888		X	X					
368	BUIS RETOUR ZONE 3	65106889			X					

Zone Modules - hydraulisch gedeelte directe groep

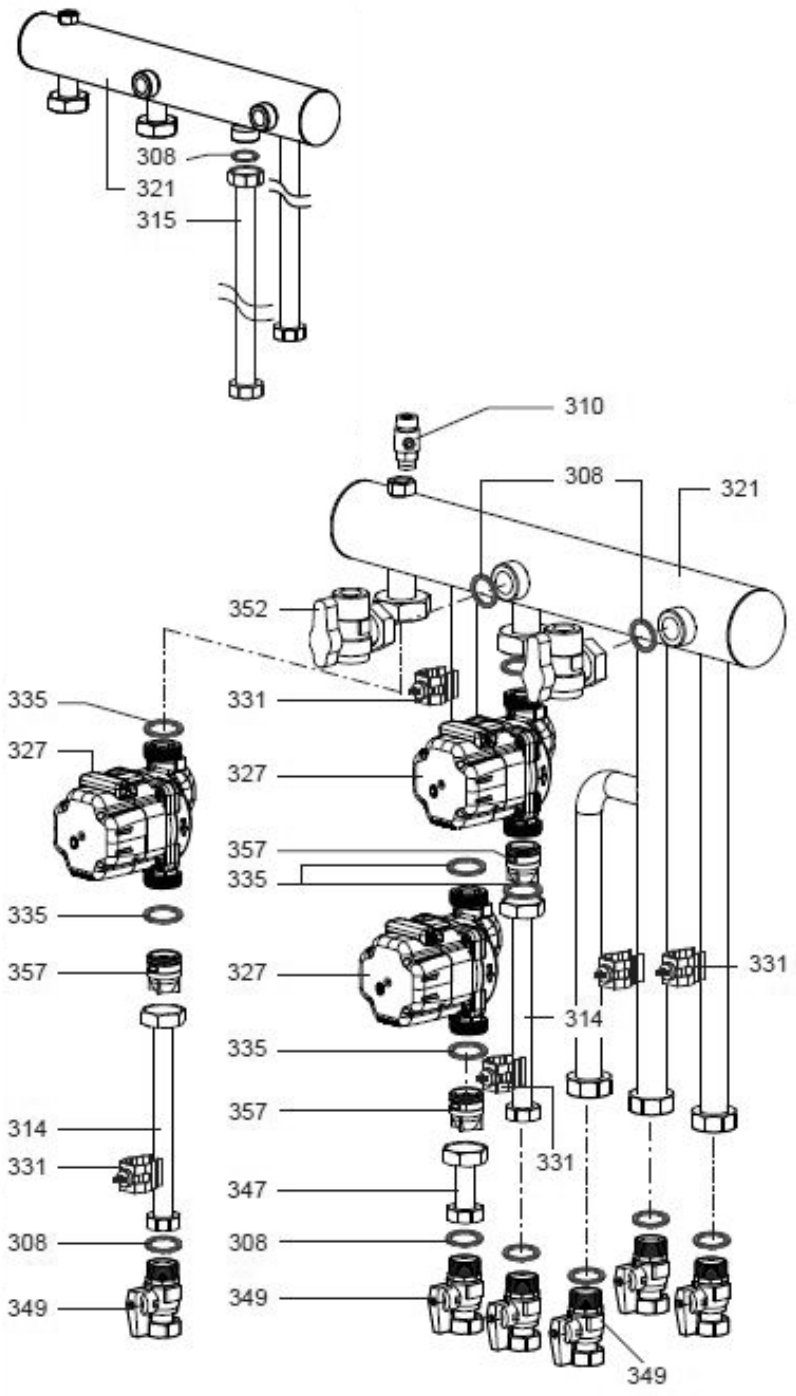

Pos.	Omschrijving	Art.nr	Model	zone modules Meng-groep Module II AA10600U	Meng-groep Module III AA10700U	Directe Groep Module II AA10800U	Directe Groep Module III AA10900U	Zone Manager AA11000U	Zone Manager Light AA11200U	Status
		Bouwjaar				***2019>***				
308	AFDICHTING WATER/GAS 3/4	573520				X	X			
310	VUL-AFTAPKRAAN CV	573727				X	X			
314	BUIS VETREK ZONE 1-2	65113860				X	X			
315	BUIS RETOUR ZONE 2	65113861				X	X			
321	COLLECTOR ROOKGASSEN	65117040				X				
	COLLECTOR (MGZ III)	65108747					X			
327	CIRCULATIEPOMP	65112107				X	X			
331	AANLEGVOELER NTC MET CLIP	65112082				X	X			
335	AFDICHTING WATER/GAS 1Z	569387				X	X			
347	BUIS VERTREK VERWARMING (ZONE 3)	65113865					X			
349	KLEP 3/4Z	65110635				X	X			
352	KRAAN 3/4	65104694				X	X			
357	TERUGSLAGKLEP	65113508				X	X			

Serviceonderdelen voor thermostaten en regelingen

Pos.	Omschrijving	Art.nr.	Status
1	Klep front ATAG Brain	S4406600	
2	Montageraam MAD30	S4369610	
10	Accu ATAG One	AA02304U	
11	Adapter BCU	AA02204U	
12	Muurplaat ATAG One / One Zone	S4895300	
20	Buitenvoeler MadQ/MadZ	ARV2005U	
21	Buitenvoeler ARV12 (voor ketels met MCBA)	ARV1215U	
22	Buitenvoeler ARZ55 (voor ketels met LMU, LMS en SITT)	ARZ0055U	
30	Electronische boilervoeler MCBA	S4358610	
31	Electronische boilervoelerset LMU	AA05204U	
32	NTC Retour/boiler T2/T3 10K iZone	S4746000	
33	NTC Ø6/Ø8 Clip L=5M 10K T3/OV T10 CBR-AP iZone	S4015900	
34	Electronische boilervoeler ø6 Mad	AVB0605U	
40	Aanlegvoeler 4mt MadQ/MadZ	S4363400	
41	Aanlegvoeler gemeenschappelijk T10 (SITT)	3905045	
	Groepen en Cascaderegelaars Q-Serie (MCBA)		
49	BRAINQ RSC-2	S5080600	
50	MADQ 23BC/2 REGELAAR	S5080800	
51	INBOUWSET MADQ 23BC (kabelboom)	S5081000	
52	MADQ 233BVVC/2 REGELAAR	S5080900	
53	INBOUWSET MADQ 233BVVC (kabelboom)	S5081100	
54	OPBOUWKAST 23BC/233BVVC	AA1OQ05U	
	Regelaars QR-Serie (LMS14)		
260	Clipin Basisset	AA20800U	
261	Clipin Uitbreidingsset	AA20900U	
262	Beugel Clipin Module	S4711800	
263	Clipin AGU2.550A109	64202133	
264	Bandkabel AGU2	64201621	
265	Stekkerset AGU2.550	64203017	
266	Weerstand 1,5 Ohm	S4991400	

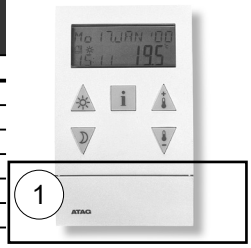

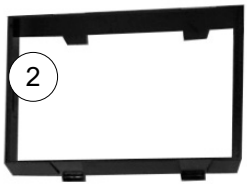

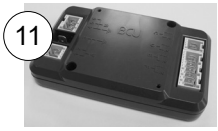

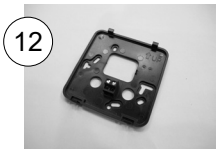

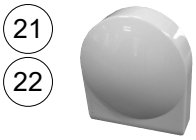

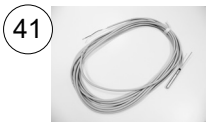

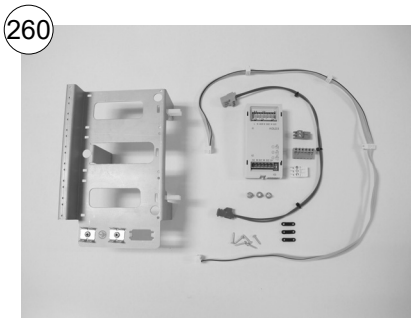

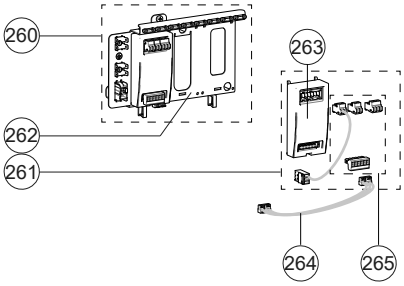

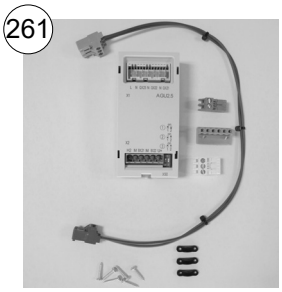

Onderhoudssets en Speciaal-gereedschap OSS voor A-, E-, Q- en QR-Serie

				A-Serie							E-Serie vanaf 2009				E-Serie tot 2009				Q- en QR-Serie								Q-Solar QR-Solar	
			Type stuurautomaat	LMU-A / LMU-B											MCBA / LMS													
			Type warmtewisselaar	OSS1	OSS2	OSS2	OSS1	OSS2	OSS2	OSS2	OSS1	OSS2	OSS2	OSS2	OSS1	OSS2	OSS2	OSS2	OSS1	OSS2	OSS3	OSS4	OSS2	OSS2	OSS3	OSS3	OSS2	OSS1	OSS2
Pos.	Art.nr.	Omschrijving	Aantal	A203C (HP)	A203EC (HP)	A244C (HP)	A244C L (HP)	A244EC (HP)	A285C (HP)	A285EC (HP)	E223C (HP)	E264(E)C (HP)	E325(E)C (HP)	E320S	E22C	E26C	E32C	E32S	Q25S/Q25SR	Q38S/Q38SR	Q51S/Q51SR	Q60S/Q60SR	Q25C/Q25CR	Q38C/Q38CR	Q42C/Q42CR	Q51C/Q51CR	Q30CC/Q30CCR	Q25SC/Q25SCR	Q38SC/Q38SCR
1	**S4784700**	**Onderhoudsset OSS1**		X			X				X				X				X									X	
Inhoud:	S4709800	Afdichting ontsteking/ionisatie OSS																											
	S4709100	Afdichting wisselaar/bovenbak OSS1																											
	S4717200	Afdichting brander/bovenbak OSS1																											
	S4709500	Afdichting onderbak OSS1																											
	S4340830	Afdichting gasblokkoppeling 3/4"						Niet nodig																					
	S4749500	O-ring ø 14.30x2.40 Gasleiding A/E(3x)																			Niet nodig								
1a	**S4785500**	**Onderhoudsset OSS1 met electrode**		X			X				X				X				X									X	
Inhoud:		Idem als S4784700, uitgebreid met ontstekingselectrode																											
2	**S4784800**	**Onderhoudsset OSS2**			X	X		X	X	X		X	X	X		X	X	X		X			X	X			X		X
Inhoud:	S4709800	Afdichting ontsteking/ionisatie OSS																											
	S4718400	Afdichting wisselaar/bovenbak OSS2																											
	S4717300	Afdichting brander/bovenbak OSS2																											
	S4714900	Afdichting onderbak OSS2																											
	S4340830	Afdichting gasblokkoppeling 3/4"						Niet nodig																					
	S4749500	O-ring ø 14.30x2.40 Gasleiding A/E(3x)																			Niet nodig								
2a	**S4785600**	**Onderhoudsset OSS2 met electrode**			X	X		X	X	X		X	X	X		X	X	X		X			X	X			X		X
Inhoud:		Idem als S4784800, uitgebreid met ontstekingselectrode																											
3	**S4784900**	**Onderhoudsset OSS3/4**																			X	X			X	X			
Inhoud:	S4709800	Afdichting ontsteking/ionisatie OSS																											
	S4719900	Afdichting wisselaar/bovenbak OSS3/4																											
	S4717400	Afdichting brander/bovenbak OSS3/4																											
	S4724500	Afdichting onderbak OSS3/4																											
	S4340830	Afdichting gasblokkoppeling 3/4"																											
	S4749500	O-ring ø 14.30x2.40 Gasleiding A/E(3x)																			Niet nodig								
3a	**S4785700**	**Onderhoudsset OSS3/4 met electrode**																			X	X			X	X			
Inhoud:		Idem als S4784900, uitgebreid met ontstekingselectrode																											
		Geadviseerde opties:																											
4	S5071600	Revisieset isolatieplaten **ZONDER 20ML LIJM!**		X	X	X	X	X	X	X	X	X	X	X	X	X	X	X	X	X	X	X	X	X	X	X	X	X	X
5	S5071700	Lijmpatroon 310ML		X	X	X	X	X	X	X	X	X	X	X	X	X	X	X	X	X	X	X	X	X	X	X	X	X	X
6	S4730900	Set isolatieplaten OSS los		X	X	X	X	X	X	X	X	X	X	X	X	X	X	X	X	X	X	X	X	X	X	X	X	X	X
7	S4419110	Ontluchter E/PF/SHR		X	X	X	X	X	X	X	X	X	X	X	X	X	X	X	X	X	X	X	X	X	X	X	X	X	X
8	S4344630	Overstortventiel 3 bar							X	X	X	X	X	X	X	X	X	X	X	X	X	X	X	X	X	X	X	X	X
9	AA000100	Terugslagklep voor CLV toepassing		HP	HP	HP	HP	HP	HP	HP	HP	HP	HP																
		Gereedschap:																											
10	S4755000	Servicekoffer A-Serie		X	X	X	X	X	X	X	X	X	X	X															
11	S4786000	Servicekoffer Q- en E-Serie													X	X	X	X	X	X	X	X	X	X	X	X	X	X	X
12	S5022000	Servicekoffer QR-Serie																	X	X	X	X	X	X	X	X	X	X	X
13	S4363710	Sleutel warmtewisselaar 5mm Inbus		X	X	X	X	X	X	X	X	X	X	X	X	X	X	X	X	X	X	X	X	X	X	X	X	X	X
14	S4452900	Sleutel cartridge VC driewegklep													X	X	X						X	X	X	X	X	X	X
15	S4278100	Sleutelset 8mm (L=350mm), Bits: Kruiskop, Inbus 4 en 5mm		X	X	X	X	X	X	X	X	X	X	X	X	X	X	X	X	X	X	X	X	X	X	X	X	X	X

Onderhoudssets en Speciaal-gereedschap iCon voor i-Serie, i Zone-Serie en P-Serie

				i-Serie							i Zone-Serie					P-Serie					
			Type stuurautomaat	LMU-C							CBR-AP TOP / 3.0					CBR-AP Basic					
			Type warmtewisselaar	iCon1	iCon1	iCon1	iCon1	iCon2	iCon2	iCon2	iCon1	iCon1	iCon2	iCon2	iCon2	iCon1	iCon1	iCon1	iCon2	iCon1	iCon2
Pos.	Art.nr.	Omschrijving	Aantal	i20C	i20EC	i28C	i28EC	i36C	i36EC	i32S	i28CZ	i28ECZ	i36CZ	i36ECZ	i32SZ	P20C	P20EC	P27C	P35C	P27EC	P35EC
1	**S4867900**	**Onderhoudsset iCon 1**		X	X	X	X				X	X				X	X	X		X	
Inhoud:	S4340830	Afdichting gasblokkoppeling 3/4"																			
	S4849800	Afdichting bovenbak iCon-1																			
	S4850000	Afdichting bovenbak brander iCon-1																			
	S4850200	Afdichting ventilator/bovenbak iCon																			
1a	**S5069300**	**Onderhoudsset iCon 1 met electrode**		X	X	X	X				X	X				X	X	X		X	
Inhoud:	Idem als S4867900, uitgebreid met ontstekingselectrode																				
2	**S4868000**	**Onderhoudsset iCon 2**						X	X	X			X	X	X				X		X
Inhoud:	S4340830	Afdichting gasblokkoppeling 3/4"																			
	S4849900	Afdichting bovenbak iCon-2																			
	S4850100	Afdichting bovenbak brander iCon-2																			
	S4850200	Afdichting ventilator/bovenbak iCon																			
2a	**S5069400**	**Onderhoudsset iCon 2 met electrode**						X	X	X			X	X	X				X		X
Inhoud:	Idem als S4868000, uitgebreid met ontstekingselectrode																				
	Geadviseerde opties:																				
3	S4863600	Elektrode ontsteking+afdichting iCon		X	X	X	X	X	X	X	X	X	X	X	X	X	X	X	X	X	X
4	S4419110	Ontluchter E/PF/SHR		X	X	X	X	X	X	X	X	X	X	X	X	X	X	X	X	X	X
5	S4852500	Overstortventiel 3 bar super HR		X	X	X	X	X	X	X	X	X	X	X	X						
6	AA07400U	Terugslagklep voor CLV toepassing iCon		X	X	X	X	X	X	X	X	X	X	X	X	X	X	X	X	X	X
	Gereedschap:																				
7	S4895000	Servicekoffer i-Serie		X	X	X	X	X	X	X											
8	S5059600	Servicekoffer i Zone-Serie									X	X	X	X	X						
9	S5061900	Servicekoffer P-Serie														X	X	X	X	X	X
10	S4363710	Sleutel warmtewisselaar 5mm Inbus		X	X	X	X	X	X	X	X	X	X	X	X	X	X	X	X	X	X
11	S4278100	Sleutelset 8mm (L=350mm), Bits: Kruiskop, Inbus 4 en 5mm		X	X	X	X	X	X	X	X	X	X	X	X	X	X	X	X	X	X

Onderhoudssets en Speciaal-gereedschap OSS voor XL-Serie

				XL-Serie		
		Type stuurautomaat		SITT		
		Type warmtewisselaar		OSS4	OSS4 OSS2	2x OSS4
Pos.	Art.nr.	Omschrijving	Aantal	XL70	XL105	XL140
1	**S4842700**	**Onderhoudsset XL70**		X		
Inhoud:	S4709800	Afdichting ontsteking/ionisatie OSS	1			
	S4784900	Electrode ionisatie/ontsteking OSS	1			
	S4719900	Afdichting wisselaar/bovenbak OSS3/4	1			
	S4717400	Afdichting brander/bovenbak OSS3/4	1			
	S4724500	Afdichting onderbak OSS3/4	1			
	S4749500	O-ring ø 14.30x2.40 Gasleiding A/E(3x)	1			
	S4816700	Afdichting RGA 80mm onderbak	1			
	S4316400	O-ring ø 50,39 x 3,5 sifon aansluiting	1			
2	**S4842800**	**Onderhoudsset XL105**			X	
Inhoud:	S4709800	Afdichting ontsteking/ionisatie OSS	2			
	S4784900	Electrode ionisatie/ontsteking OSS	2			
	S4718400	Afdichting wisselaar/bovenbak OSS2	1			
	S4719900	Afdichting wisselaar/bovenbak OSS3/4	1			
	S4717300	Afdichting brander/bovenbak OSS2	1			
	S4717400	Afdichting brander/bovenbak OSS3/4	1			
	S4714900	Afdichting onderbak OSS2	1			
	S4724500	Afdichting onderbak OSS3/4	1			
	S4749500	O-ring ø 14.30x2.40 Gasleiding A/E(3x)	2			
	S4816700	Afdichting RGA 80mm onderbak	1			
	S4316400	O-ring ø 50,39 x 3,5 sifon aansluiting	1			
3	**S4842900**	**Onderhoudsset XL140**				X
Inhoud:	S4709800	Afdichting ontsteking/ionisatie OSS	2			
	S4784900	Electrode ionisatie/ontsteking OSS	2			
	S4719900	Afdichting wisselaar/bovenbak OSS3/4	2			
	S4717400	Afdichting brander/bovenbak OSS3/4	2			
	S4724500	Afdichting onderbak OSS3/4	2			
	S4749500	O-ring ø 14.30x2.40 Gasleiding A/E(3x)	2			
	S4816700	Afdichting RGA 80mm onderbak	2			
	S4316400	O-ring ø 50,39 x 3,5 sifon aansluiting	1			
	Geadviseerde opties:					
4	S5071600	Revisieset isolatieplaten **ZONDER 20ML LIJM!**		X	X	X
5	S5071700	Lijmpatroon 310ML		X	X	X
6	S4730900	Set isolatieplaten OSS los		X	X	X
7	S4419110	Ontluchter E/PF/SHR		X	X	X
8	AA000100	Terugslagklep voor CLV toepassing		X	X	X
	Gereedschap:					
9	AX00800U	Servicekoffer XL-Serie		X	X	X
10	S4363710	Sleutel warmtewisselaar 5mm Inbus				
11	S4278100	Sleutelset 8mm (L=350mm), Bits: Kruiskop, Inbus 4 en 5mm				

Met deze vernieuwde uitgave vervallen alle voorgaande prijswijzers service-onderdelen.

Postbus105 • 7130 AC Lichtenvoorde • Telefoon: 0544 - 391777 • E-mail: info@atagverwarming.com • Internet: www.atagverwarming.nl